BOSCH

PowerPack 400|500
PowerTube 500|625

BBS265 | BBR265 | BBS275 | BBR275 | BBP280 | BBP281 | BBP290 | BBP291

Robert Bosch GmbH
72757 Reutlingen
Germany

www.bosch-ebike.com

kontakt@bosch.de

0 275 007 XPX (2026.02) T / 86 **WEU**



de Originalbetriebsanleitung
en Original operating instructions
fr Notice d'utilisation d'origine
es Instrucciones de servicio originales
pt Manual de instruções original
it Istruzioni d'uso originali
nl Oorspronkelijke gebruiksaanwijzing
da Original brugsanvisning
sv Originalbruksanvisning
no Original bruksanvisning
fi Alkuperäinen käyttöopas
is Þýðing notendahandbókar úr frummáli
el Πρωτότυπες οδηγίες λειτουργίας



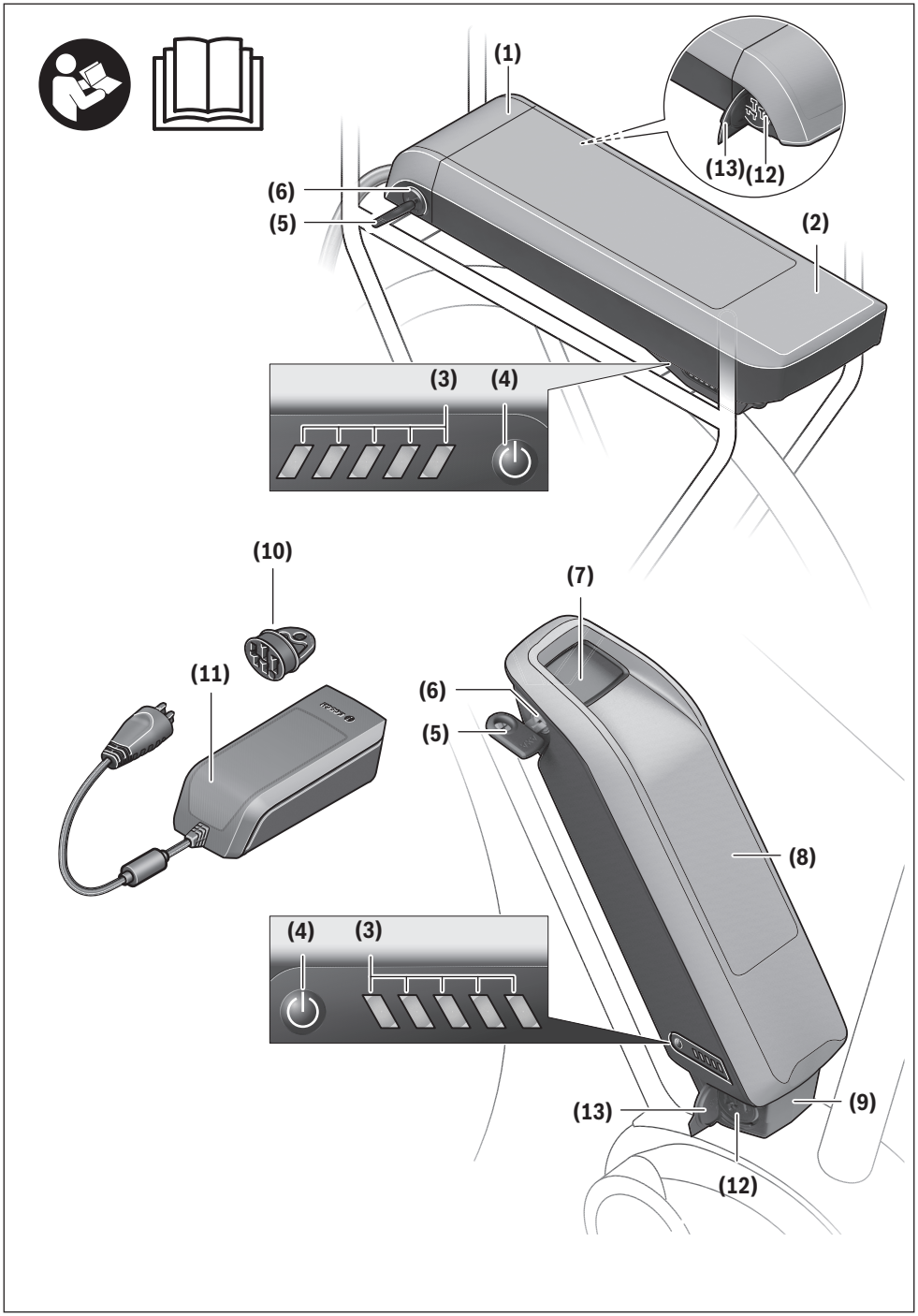
(1)
(13)
(12)
(6)
(5)
(2)
(3)
(4)
(10)
(7)
(11)
(6)
(5)
(8)
(4)
(3)
(13)
(9)
(12)

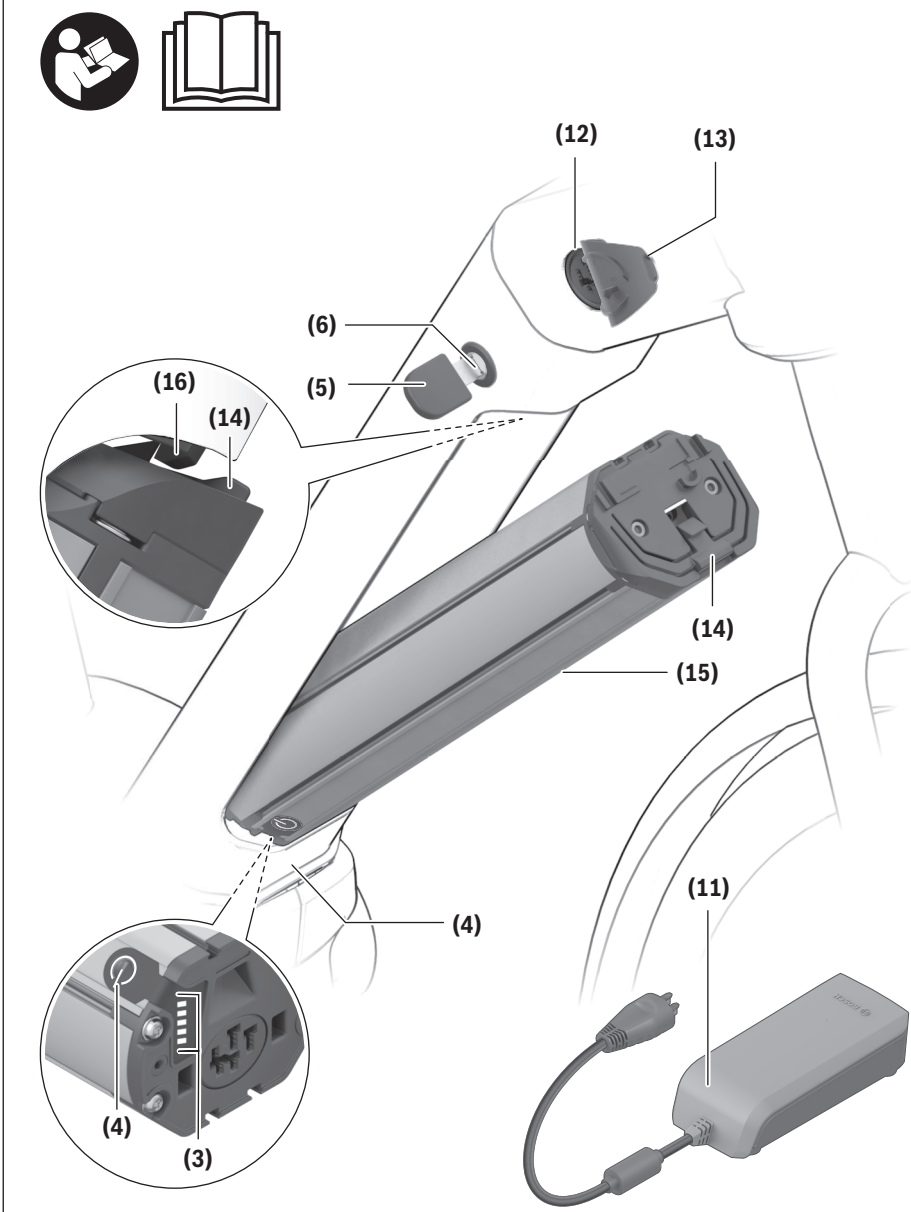
(12)
(13)
(6)
(5)
(16)
(14)
(14)
(15)
(4)
(11)
(4)
(3)

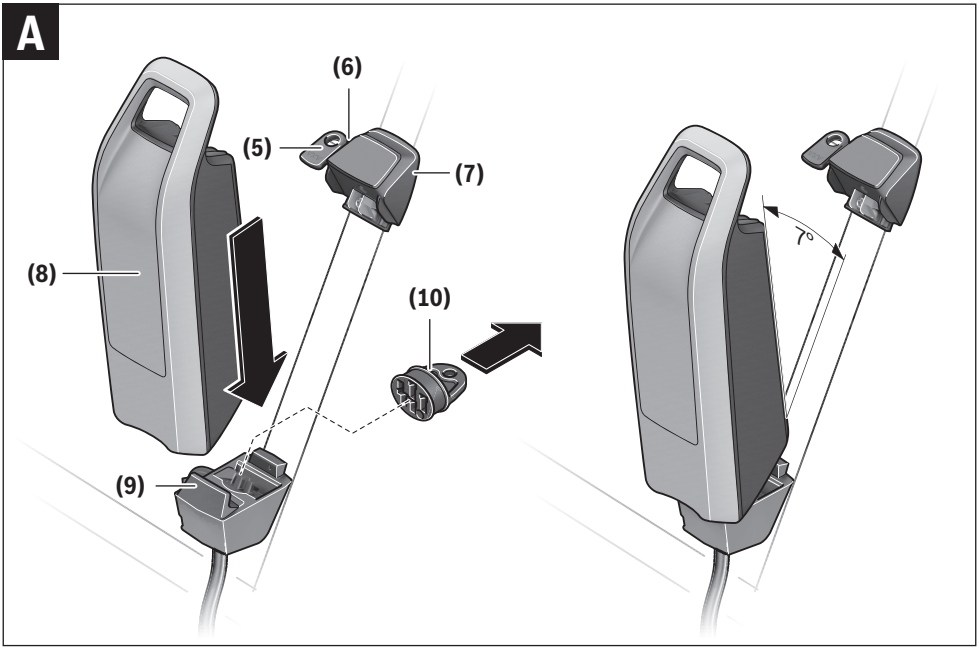
A
(6)
(5)
(7)
(8)
(10)
(9)
7°

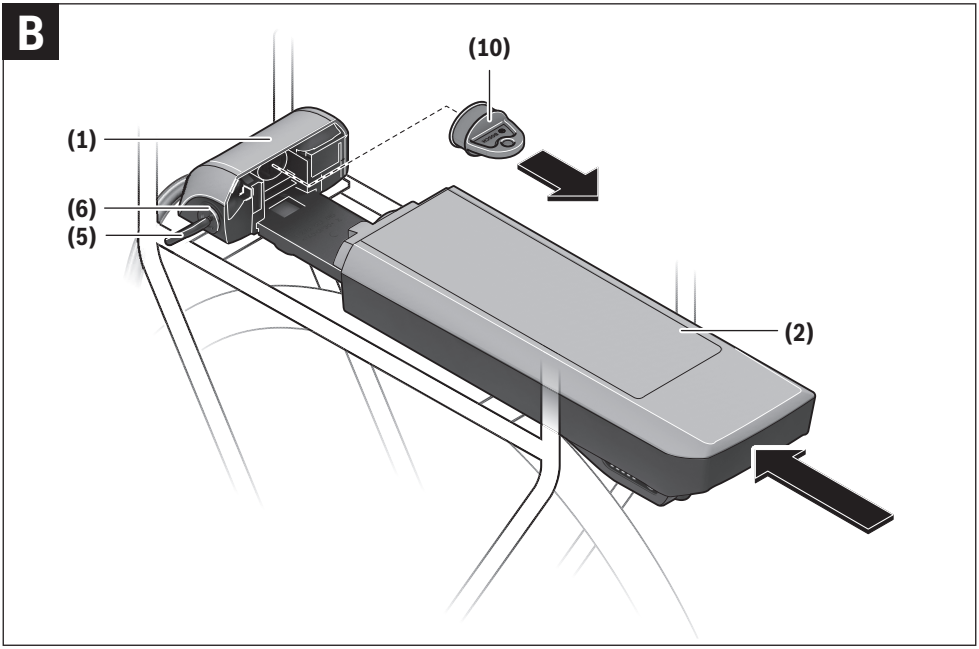
B
(10)
(1)
(6)
(5)
(2)

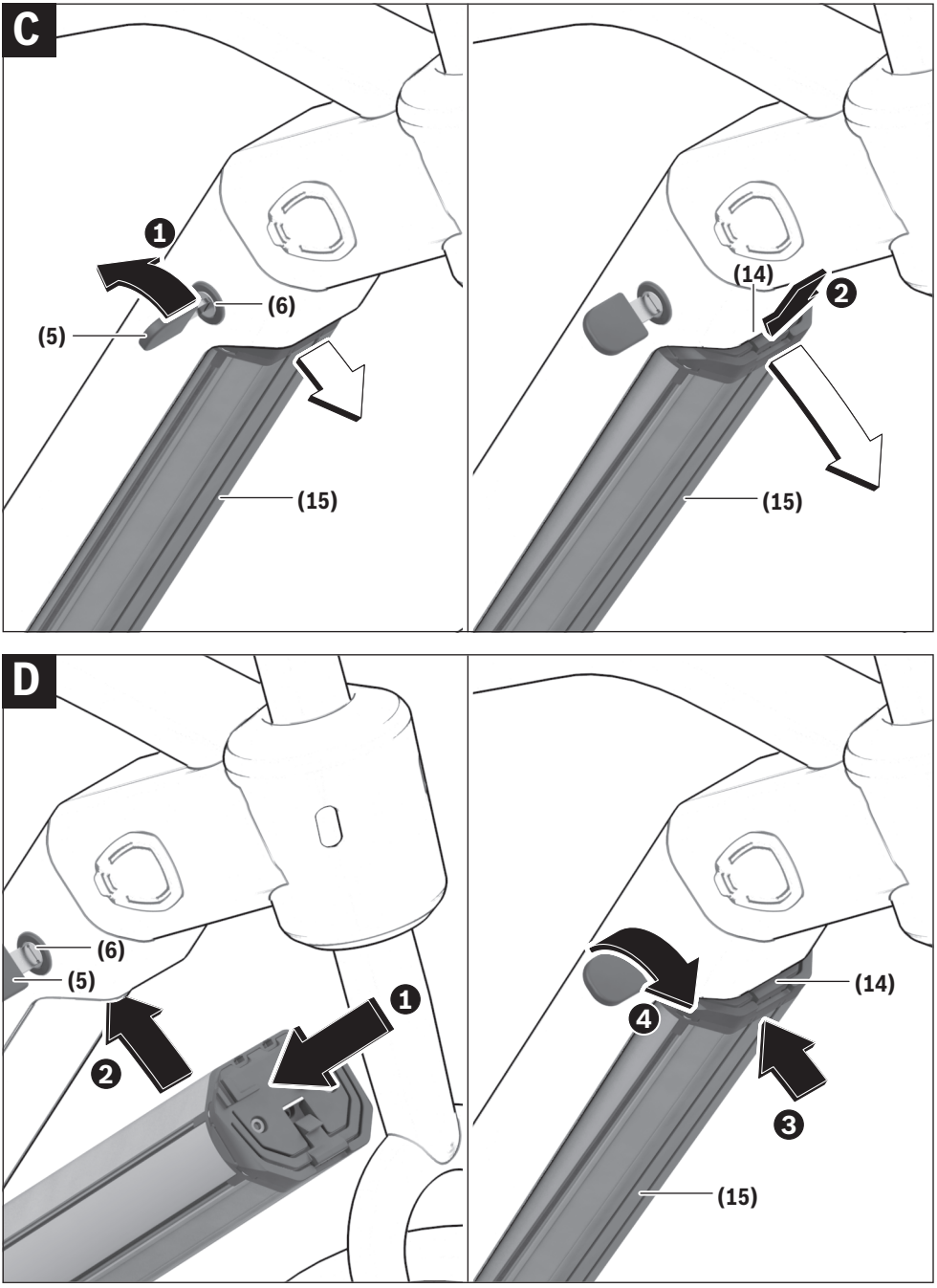
C
1
(6)
(5)
(15)
(14)
2
(15)
D
(6)
(5)
2
1
4
(14)
3
(15)

Sicherheitshinweise




Lesen Sie alle Sicherheitshinweise und Anweisungen. Versäumnisse bei der Einhaltung der Sicherheitshinweise und Anweisungen können elektrischen Schlag, Brand und/oder schwere Verletzungen verursachen.

Die Inhaltsstoffe von Lithium-Ionen-Batteriezellen sind grundsätzlich unter bestimmten Bedingungen entflammbar. Machen Sie sich daher mit den Verhaltensregeln in dieser Betriebsanleitung vertraut.

Bewahren Sie alle Sicherheitshinweise und Anweisungen für die Zukunft auf.

Der in dieser Betriebsanleitung verwendete Begriff **eBike-Akku** bezieht sich auf alle original Bosch eBike-Akkus.

- ▶ **Lesen und beachten Sie die Sicherheitshinweise und Anweisungen in allen Betriebsanleitungen der eBike-Komponenten sowie in der Betriebsanleitung Ihres eBikes.**
- ▶ **Nehmen Sie den eBike-Akku aus dem eBike, bevor Sie Arbeiten (z.B. Inspektion, Reparatur, Montage, Wartung, Arbeiten an der Kette etc.) am eBike beginnen, es mit dem Auto oder dem Flugzeug transportieren oder es aufbewahren.** Bei unbeabsichtigter Aktivierung des eBikes besteht Verletzungsgefahr.
- ▶ **Öffnen Sie den eBike-Akku nicht.** Es besteht die Gefahr eines Kurzschlusses. Bei geöffnetem eBike-Akku entfällt jeglicher Garantieanspruch.
- ▶ **Schützen Sie den eBike-Akku vor Hitze (z.B. auch vor dauernder Sonneneinstrahlung), Feuer und dem Eintauchen in Wasser. Lagern oder betreiben Sie den eBike-Akku nicht in der Nähe von heißen oder brennbaren Objekten.** Es besteht Explosionsgefahr.
- ▶ **Halten Sie den nicht benutzten eBike-Akku fern von Büroklammern, Münzen, Schlüsseln, Nägeln, Schrauben oder anderen kleinen Metallgegenständen, die eine Überbrückung der Kontakte verursachen könnten.** Ein Kurzschluss zwischen den Kontakten kann Verbrennungen oder Feuer zur Folge haben. Bei in diesem Zusammenhang entstandenen Kurzschlussschäden entfällt jeglicher Anspruch auf Garantie durch Bosch.
- ▶ **Vermeiden Sie mechanische Belastungen oder starke Hitzeeinwirkung.** Diese könnten die Batteriezellen beschädigen und zum Austritt von entflammbaren Inhaltsstoffen führen.
- ▶ **Platzieren Sie das Ladegerät und den eBike-Akku nicht in der Nähe von brennbaren Materialien. Laden Sie die eBike-Akkus nur in trockenem Zustand und an brandsicherer Stelle.**
- ▶ **Der eBike-Akku darf nicht unbeaufsichtigt geladen werden.**
- ▶ **Bei falscher Anwendung kann Flüssigkeit aus dem eBike-Akku austreten. Vermeiden Sie den Kontakt damit. Bei Kontakt mit Wasser abspülen. Wenn die Flüssigkeit in die Augen kommt, nehmen Sie zusätzlich ärztliche Hilfe in Anspruch.** Austretende Flüssigkeit kann zu Hautreizungen oder Verbrennungen führen.
- ▶ **eBike-Akkus dürfen keinen mechanischen Stößen ausgesetzt werden.** Es besteht die Gefahr, dass der eBike-Akku beschädigt wird.
- ▶ **Bei Beschädigung oder unsachgemäßem Gebrauch des eBike-Akkus können Dämpfe oder Rauch austreten. Führen Sie Frischluft zu und nehmen Sie bei Beschwerden ärztliche Hilfe in Anspruch.** Die Dämpfe oder der Rauch können die Atemwege reizen.
- ▶ **Laden Sie den eBike-Akku nur mit original Bosch Ladegeräten.** Bei Benutzung von nicht original Bosch Ladegeräten kann eine Brandgefahr nicht ausgeschlossen werden.
- ▶ **Laden Sie einen beschädigten eBike-Akku nicht auf und benutzen Sie ihn nicht.** Wenden Sie sich an eine Fachwerkstatt.
- ▶ **Verwenden Sie den eBike-Akku nur in Verbindung mit eBikes mit original Bosch eBike-Antriebssystem.** Nur so wird der eBike-Akku vor gefährlicher Überlastung geschützt.
- ▶ **Verwenden Sie nur original Bosch eBike-Akkus, die vom Hersteller für Ihr eBike zugelassen wurden.** Der Gebrauch anderer eBike-Akkus kann zu Verletzungen und Brandgefahr führen. Bei Gebrauch anderer eBike-Akkus übernimmt Bosch keine Haftung und Gewährleistung.
- ▶ **Benutzen Sie den Gepäckträger-Akku nicht als Griff.** Wenn Sie das eBike am Akku hochheben, können Sie den Akku beschädigen.
- ▶ **Halten Sie den eBike-Akku von Kindern fern.**

Ihre Sicherheit und die Sicherheit unserer Produkte sind uns wichtig. Unsere eBike-Akkus sind Lithium-Ionen-Akkus, die nach Stand der Technik entwickelt und hergestellt werden. Einschlägige Sicherheitsnormen halten wir ein oder übertreffen diese sogar. Im geladenen Zustand haben Lithium-Ionen-Akkus einen hohen Energieinhalt. Im Falle eines Defektes (ggf. von außen nicht erkennbar) können Lithium-Ionen-Akkus in sehr seltenen Fällen und unter ungünstigen Umständen in Brand geraten.

Datenschutzhinweis

Beim Anschluss des eBikes an das **Bosch DiagnosticTool 3** oder beim Austausch von eBike-Komponenten werden technische Informationen über Ihr eBike (z.B. Fahrradhersteller, Modell, Bike-ID, Konfigurationsdaten) sowie über die Nutzung des eBikes (z.B. Gesamtfahrzeit, Energieverbrauch, Temperatur) an Bosch eBike Systems (Robert Bosch GmbH) zur Bearbeitung Ihrer Anfrage, im Servicefall und zu Zwecken der Produktverbesserung übermittelt. Nähere Informationen zur Datenverarbeitung erhalten Sie auf www.bosch-ebike.com/privacy-full.

Produkt- und Leistungsbeschreibung

Bestimmungsgemäßer Gebrauch

Die Bosch eBike-Akkus sind ausschließlich für die Stromversorgung Ihrer Antriebseinheit bestimmt und dürfen nicht für andere Zwecke verwendet werden.

Abgebildete Komponenten

Die Nummerierung der abgebildeten Komponenten bezieht sich auf die Darstellungen auf den Grafikseiten zu Beginn der Anleitung.

Alle Darstellungen von Fahrradteilen außer den eBike-Akkus und ihren Halterungen sind schematisch und können bei Ihrem eBike abweichen.

Neben den hier dargestellten Funktionen kann es sein, dass jederzeit Softwareänderungen zur Fehlerbehebung und Funktionsänderungen eingeführt werden.

(1) Halterung des Gepäckträger-Akkus
(2) Gepäckträger-Akku
(3) Betriebs- und Ladezustandsanzeige
(4) Ein-/Aus-Taste
(5) Schlüssel des Akkuschlosses
(6) Akkuschloss
(7) Obere Halterung des Standard-Akkus
(8) Standard-Akku
(9) Untere Halterung des Standard-Akkus
(10) Abdeckkappe (Lieferung nur bei eBikes mit 2 eBike-Akkus)
(11) Ladegerät
(12) Buchse für Ladestecker
(13) Abdeckung Ladebuchse
(14) Rückhaltesicherung PowerTube-Akku
(15) PowerTube-Akku
(16) Sicherungshaken PowerTube-Akku

Technische Daten

Li-Ionen-Akku		PowerPack 400	PowerPack 500
Produkt-Code		BBS265 [A)] BBR265 [B)]	BBS275 [A)] BBR275 [B)]
Nennspannung	V	36	36
Nennkapazität	Ah	11	13,4
Energie	Wh	400	500
Betriebstemperatur	°C	–5 … +40	–5 … +40
Lagertemperatur	°C	+10 … +40	+10 … +40
zulässiger Ladetemperaturbereich	°C	0 … +40	0 … +40
Gewicht, ca.	kg	2,5[A)]/2,6[B)]	2,6[A)]/2,7[B)]
Schutzart		IP55	IP55

A) Standard-Akku
B) Gepäckträger-Akku

Li-Ionen-Akku		PowerTube 500	PowerTube 625
Produkt-Code		BBP280 horizontal BBP281 vertikal	BBP290 horizontal BBP291 vertikal
Nennspannung	V	36	36
Nennkapazität	Ah	13,4	16,7
Energie	Wh	500	625
Betriebstemperatur	°C	–5 … +40	–5 … +40
Lagertemperatur	°C	+10 … +40	+10 … +40
zulässiger Ladetemperaturbereich	°C	0 … +40	0 … +40
Gewicht, ca.	kg	2,9	3,5
Schutzart		IP55	IP55

Montage

▶ **Platzieren Sie den eBike-Akku nur auf sauberen Flächen.** Vermeiden Sie insbesondere die Verschmutzung der Ladebuchse und der Kontakte, z.B. durch Sand oder Erde.

eBike-Akku laden

▶ **Ein Bosch eBike-Akku darf nur mit einem original Bosch eBike-Ladegerät geladen werden.**

Hinweis: Der eBike-Akku wird teilgeladen ausgeliefert. Um die volle Leistung des eBike-Akkus zu gewährleisten, laden Sie ihn vor dem ersten Einsatz vollständig mit dem Ladegerät auf.

Lesen und beachten Sie zum Laden des eBike-Akkus die Betriebsanleitung des Ladegerätes.

Der eBike-Akku kann in jedem Ladezustand aufgeladen werden. Eine Unterbrechung des Ladevorganges schädigt den eBike-Akku nicht.

Der eBike-Akku ist mit einer Temperaturüberwachung ausgestattet, die ein Aufladen nur im Temperaturbereich zwischen **0 °C** und **40 °C** zulässt.



Befindet sich der eBike-Akku außerhalb des Ladetemperaturbereiches, blinken drei LEDs der Ladezustandsanzeige **(3)**. Trennen Sie den eBike-Akku vom Ladegerät und lassen Sie ihn austemperieren.

Schließen Sie den eBike-Akku erst wieder an das Ladegerät an, wenn er die zulässige Ladetemperatur erreicht hat.

Hinweis: Bei Temperaturen um **0 °C** kann sich der Beginn des Ladevorganges des eBike-Akkus um ca. **5** min verzögern, nachdem Sie den Stecker des Ladegeräts an die Ladebuchse am eBike angeschlossen haben.

Ladezustandsanzeige außerhalb des eBikes

Die fünf LEDs der Ladezustandsanzeige **(3)** zeigen bei eingeschaltetem eBike-Akku den Ladezustand an.

Dabei entspricht jede LED etwa 20 % Kapazität. Bei vollständig geladenem eBike-Akku leuchten alle fünf LEDs.

Der Ladezustand des eingeschalteten eBike-Akkus wird außerdem auf dem Bildschirm des Bordcomputers angezeigt. Lesen und beachten Sie dazu die Betriebsanleitung von Antriebseinheit und Bordcomputer.

Liegt die Kapazität des eBike-Akkus unter 10 %, blinkt die letzte verbleibende LED.

Liegt die Kapazität des eBike-Akkus unter 5 %, erlöschen alle LEDs der Ladezustandsanzeige **(3)** am eBike-Akku, es gibt aber noch eine Anzeigefunktion des Bordcomputers.

Trennen Sie nach dem Laden den eBike-Akku vom Ladegerät und das Ladegerät vom Netz.

Verwendung von zwei eBike-Akkus für ein eBike (optional)

Ein eBike kann vom Fahrradhersteller auch mit zwei eBike-Akkus ausgerüstet werden. In diesem Fall ist eine der Ladebuchsen nicht zugänglich oder vom Fahrradhersteller mit einer Verschlusskappe verschlossen. Laden Sie die eBike-Akkus nur an der zugänglichen Ladebuchse.

▶ **Öffnen Sie niemals vom Fahrradhersteller verschlossene Ladebuchsen.** Das Laden an einer zuvor verschlossenen Ladebuchse kann zu irreparablen Schäden führen.

Wenn Sie ein eBike, das für zwei eBike-Akkus vorgesehen ist, nur mit einem eBike-Akku verwenden wollen, decken Sie die Kontakte des freien Steckplatzes mit der mitgelieferten Abdeckkappe **(10)** ab, da ansonsten durch die offenen Kontakte die Gefahr eines Kurzschlusses besteht (siehe Bilder A und B).

Ladevorgang bei zwei eingesetzten eBike-Akkus

Sind an einem eBike zwei eBike-Akkus angebracht, so können beide eBike-Akkus über den nicht verschlossenen Anschluss geladen werden. Zunächst werden beide eBike-Akkus nacheinander bis ca. 80–90 % geladen, anschließend werden beide eBike-Akkus parallel vollständig geladen (die LEDs beider eBike-Akkus blinken).

Während des Betriebs werden die beiden eBike-Akkus abwechselnd entladen.

Wenn Sie die eBike-Akkus aus den Halterungen nehmen, können Sie jeden eBike-Akku einzeln laden.

Ladevorgang bei einem eingesetzten eBike-Akku

Ist nur ein eBike-Akku eingesetzt, so können Sie nur den eBike-Akku am Fahrrad laden, der die zugängliche Ladebuchse hat. Den eBike-Akku mit der verschlossenen Ladebuchse können Sie nur laden, wenn Sie den eBike-Akku aus der Halterung nehmen.

eBike-Akku einsetzen und entnehmen

▶ **Wenn Sie den eBike-Akku in die Halterung einsetzen oder aus der Halterung entnehmen, schalten Sie den eBike-Akku und das eBike vorher immer aus.**

▶ **Wenn Sie den eBike-Akku eingesetzt haben, prüfen Sie in alle Richtungen, ob dieser korrekt und fest sitzt.**

Standard-Akku einsetzen und entnehmen (siehe Bild A)

Damit der Akku eingesetzt werden kann, muss der Schlüssel **(5)** im Schloss **(6)** stecken und das Schloss muss aufgeschlossen sein.

Zum **Einsetzen des Standard-Akkus (8)** setzen Sie ihn mit den Kontakten auf die untere Halterung **(9)** am eBike (der Akku kann bis zu 7° zum Rahmen geneigt sein). Schwenken Sie ihn bis zum Anschlag in die obere Halterung **(7)**, bis er deutlich hörbar einrastet.

Schließen Sie den eBike-Akku immer am Schloss **(6)** ab, weil sich sonst das Schloss öffnen und der eBike-Akku aus der Halterung fallen kann.

Ziehen Sie den Schlüssel **(5)** nach dem Abschließen immer aus dem Schloss **(6)**. Damit verhindern Sie, dass der Schlüssel herausfällt bzw. dass der eBike-Akku bei abgestelltem eBike durch unberechtigte Dritte entnommen wird.

Zum **Entnehmen des Standard-Akkus (8)** schalten Sie ihn aus und schließen das Schloss mit dem Schlüssel **(5)** auf. Kippen Sie den eBike-Akku aus der oberen Halterung **(7)** und ziehen Sie ihn aus der unteren Halterung **(9)**.

Gepäckträger-Akku einsetzen und entnehmen (siehe Bild B)

Damit der Akku eingesetzt werden kann, muss der Schlüssel **(5)** im Schloss **(6)** stecken und das Schloss muss aufgeschlossen sein.

Zum **Einsetzen des Gepäckträger-Akkus (2)** schieben Sie ihn mit den Kontakten voran in die Halterung **(1)** im Gepäckträger, bis er deutlich hörbar einrastet.

Schließen Sie den Akku immer am Schloss **(6)** ab, weil sich sonst das Schloss öffnen und der Akku aus der Halterung fallen kann.

Ziehen Sie den Schlüssel **(5)** nach dem Abschließen immer aus dem Schloss **(6)**. Damit verhindern Sie, dass der Schlüssel herausfällt bzw. dass der eBike-Akku bei abgestelltem eBike durch unberechtigte Dritte entnommen wird.

Zum **Entnehmen des Gepäckträger-Akkus (2)** schalten Sie ihn aus und schließen das Schloss mit dem Schlüssel **(5)** auf. Ziehen Sie den Akku aus der Halterung **(1)**.

PowerTube-Akku (Pivot) entnehmen (siehe Bild C)

❶ Zum Entnehmen des PowerTube-Akkus **(15)** öffnen Sie das Akkuschloss **(6)** mit dem Schlüssel **(5)**. Der Akku wird entriegelt und fällt in die Rückhaltesicherung **(14)**.

Hinweis: Achten Sie darauf, den eBike-Akku beim Entnehmen mit der Hand zu sichern.

❷ Halten Sie den Akku fest und drücken Sie von oben auf die Rückhaltesicherung **(14)**. Der Akku wird komplett entriegelt und fällt in Ihre Hand. Ziehen Sie anschließend den Akku aus dem Rahmen.

Hinweis: Bedingt durch **unterschiedliche** konstruktive Realisierungen kann es sein, dass das Einsetzen und Entnehmen des Akkus auf andere Weise erfolgen muss. Lesen Sie dazu die Betriebsanleitung des Fahrradherstellers.

PowerTube-Akku (Pivot) einsetzen (siehe Bild D)

Damit der Akku eingesetzt werden kann, muss der Schlüssel **(5)** im Akkuschloss **(6)** stecken und das Akkuschloss muss aufgeschlossen sein.

❶ Zum Einsetzen des PowerTube-Akkus **(15)** setzen Sie ihn mit den Kontakten in die untere Halterung des Rahmens.

❷ Halten Sie das Akkuschloss mit dem Schlüssel offen und schwenken Sie den Akku nach oben, bis er von der Rückhaltesicherung **(14)** gehalten wird.

❸ Lassen Sie den Schlüssel los und drücken Sie den Akku nach oben, bis er deutlich hörbar einrastet.

❹ Schließen Sie den Akku immer am Akkuschloss **(6)** ab, weil sich sonst das Akkuschloss öffnen und der Akku aus der Halterung fallen kann.

Ziehen Sie den Schlüssel **(5)** nach dem Abschließen immer aus dem Akkuschloss **(6)**. Damit verhindern Sie, dass der Schlüssel herausfällt bzw. dass der eBike-Akku bei abgestelltem eBike durch unberechtigte Dritte entnommen wird.

Betrieb

Inbetriebnahme

▶ **Verwenden Sie nur original Bosch eBike-Akkus, die vom Hersteller für Ihr eBike zugelassen wurden.** Der Gebrauch anderer eBike-Akkus kann zu Verletzungen und Brandgefahr führen. Bei Gebrauch anderer eBike-Akkus übernimmt Bosch keine Haftung und Gewährleistung.

Ein-/Ausschalten

Das Einschalten des eBike-Akkus ist eine der Möglichkeiten, das eBike einzuschalten. Lesen und beachten Sie dazu die Betriebsanleitung von Antriebseinheit und Bordcomputer.

Überprüfen Sie vor dem Einschalten des eBike-Akkus bzw. des eBikes, ob das Schloss **(6)** abgeschlossen ist.

Zum **Einschalten** des eBike-Akkus drücken Sie die Ein-/Aus-Taste **(4)**. Verwenden Sie keine scharfen oder spitzen Gegenstände zum Drücken der Taste. Die LEDs der Anzeige **(3)** leuchten auf und zeigen gleichzeitig den Ladezustand an.

Hinweis: Liegt die Kapazität des eBike-Akkus unter 5 %, leuchtet am eBike-Akku keine LED der Ladezustandsanzeige **(3)**. Es ist nur am Bordcomputer/an der Bedieneinheit erkennbar, ob das eBike eingeschaltet ist.

Zum **Ausschalten** des eBike-Akkus drücken Sie die Ein-/Aus-Taste **(4)** erneut. Die LEDs der Anzeige **(3)** erlöschen. Das eBike wird damit ebenfalls ausgeschaltet.

Wird etwa **10** Minuten lang keine Antriebsunterstützung abgerufen (z.B. weil das eBike steht) und keine Taste an Bordcomputer oder Bedieneinheit des eBikes gedrückt, schaltet sich das eBike automatisch ab.

Der eBike-Akku ist durch die „Electronic Cell Protection (ECP)“ gegen Tiefentladung, Überladung, Überhitzung und Kurzschluss geschützt. Bei Gefährdung schaltet sich der eBike-Akku durch eine Schutzschaltung automatisch ab.



Wird ein Defekt des eBike-Akkus erkannt, blinken zwei LEDs der Ladezustandsanzeige **(3)**. Wenden Sie sich in diesem Fall an eine Fachwerkstatt.

Hinweise für den optimalen Umgang mit dem eBike-Akku

Die Lebensdauer des eBike-Akkus kann verlängert werden, wenn er gut gepflegt und vor allem bei den richtigen Temperaturen gelagert wird.

Mit zunehmender Alterung wird sich die Kapazität des eBike-Akkus aber auch bei guter Pflege verringern.

Eine wesentlich verkürzte Betriebszeit nach der Aufladung zeigt an, dass der eBike-Akku verbraucht ist. Sie sollten den eBike-Akku ersetzen.

eBike-Akku vor und während der Lagerung nachladen

Lagern Sie den eBike-Akku bei längerer Nichtbenutzung (> 3 Monate) bei etwa 30 % bis 60 % Ladestand (2 bis 3 LEDs der Ladezustandsanzeige **(3)** leuchten).

Prüfen Sie nach 6 Monaten den Ladezustand. Leuchtet nur noch eine LED der Ladezustandsanzeige **(3)**, dann laden Sie den eBike-Akku wieder auf etwa 30 % bis 60 % auf.

Hinweis: Wird der eBike-Akku längere Zeit in leerem Zustand aufbewahrt, kann er trotz der geringen Selbstentladung beschädigt und die Speicherkapazität stark verringert werden.

Lagerungsbedingungen

Lagern Sie den eBike-Akku möglichst an einem trockenen, gut belüfteten Platz. Schützen Sie ihn vor Feuchtigkeit und Wasser. Bei ungünstigen Witterungsbedingungen ist es z.B. empfehlenswert, den eBike-Akku vom eBike abzunehmen und bis zum nächsten Einsatz in geschlossenen Räumen aufzubewahren.

Lagern Sie den eBike-Akku **nicht** an folgenden Orten:
- in Räumen ohne Rauchmelder
- in der Nähe von brennbaren oder leicht entflammbaren Gegenständen
- in der Nähe von Hitzequellen
- in geschlossenen Fahrzeugen (besonders im Sommer)
- bei direkter Sonneneinstrahlung

Für eine optimale Lebensdauer des eBike-Akkus lagern Sie die eBike-Akkus bei Raumtemperatur.

Temperaturen unter **–10 °C** oder über **60 °C** sollten grundsätzlich vermieden werden.

Achten Sie darauf, dass die maximale Lagertemperatur nicht überschritten wird.

Es wird empfohlen, den eBike-Akku für die Lagerung nicht am eBike zu belassen.

Verhalten im Fehlerfall

Der Bosch eBike-Akku darf nicht geöffnet werden, auch nicht zu Reparaturzwecken. Es besteht die Gefahr, dass der Bosch eBike-Akku, z.B. durch einen Kurzschluss, in Brand geraten kann. Diese Gefahr besteht bei Weiterverwendung eines **einmal** geöffneten Bosch eBike-Akkus auch zu einem späteren Zeitpunkt.

Lassen Sie deshalb den Bosch eBike-Akku im Fehlerfall nicht reparieren, sondern in Ihrer Fachwerkstatt durch einen original Bosch eBike-Akku ersetzen.

Wartung und Service

Wartung und Reinigung

▶ **Der eBike-Akku darf nicht ins Wasser getaucht oder mit dem Hochdruckreiniger gereinigt werden.**

Halten Sie den eBike-Akku sauber und schützen Sie ihn vor Kontakt mit Hautpflegemitteln, Sonnencreme, Insektenschutzmitteln und anderen Chemikalien und Substanzen. Verwenden Sie für die Reinigung ausschließlich ein weiches, mit Wasser befeuchtetes Tuch.

Säubern Sie gelegentlich die Steckerpole und fetten Sie sie leicht ein. Verwenden Sie hierzu medizinische oder technische Vaseline.

Ist der eBike-Akku nicht mehr funktionsfähig, wenden Sie sich bitte an eine Fachwerkstatt.

Kundendienst und Anwendungsberatung

Bei allen Fragen zu den eBike-Akkus wenden Sie sich an eine Fachwerkstatt.

▶ **Notieren Sie Schlüsselhersteller und Nummer des Schlüssels (5).** Bei Verlust der Schlüssel wenden Sie sich an eine Fachwerkstatt. Geben Sie dabei Schlüsselhersteller und -nummer an.

Kontaktdaten der Fachwerkstätten finden Sie auf der Internetseite www.bosch-ebike.com.

Weitere Informationen

Weiterführende Informationen und Videos zu den eBike-Komponenten und ihren Funktionen finden Sie im Bosch eBike Help Center.

Transport

▶ **Wenn Sie Ihr eBike außerhalb Ihres Autos z.B. auf einem Autogepäckträger mit sich führen, nehmen Sie den Bordcomputer und den eBike-Akku ab, um Beschädigungen zu vermeiden.**

Die eBike-Akkus unterliegen den Anforderungen des Gefahrgutrechts. Unbeschädigte eBike-Akkus können durch Privatpersonen ohne weitere Auflagen auf der Straße transportiert werden.

Beim gewerblichen Transport oder beim Transport durch Dritte (z.B. Lufttransport oder Spedition) sind besondere Anforderungen an Verpackung und Kennzeichnung zu beachten (z.B. Vorschriften des ADR). Bei Bedarf können bei der Vorbereitung des Versandstückes Gefahrgut-Fachleute hinzugezogen werden.

Entsorgung und Stoffe in Erzeugnissen

Angaben zu Stoffen in Erzeugnissen finden Sie unter folgendem Link: www.bosch-ebike.com/de/material-compliance.



eBike-Akkus, Zubehör und Verpackungen sollen einer umweltgerechten Wiederverwertung zugeführt werden.

Werfen Sie die eBike-Akkus nicht in den Hausmüll!

Kleben Sie vor der Entsorgung der eBike-Akkus die Kontaktflächen der Akkupole mit Klebeband ab.

Sie können Ihren alten oder defekten eBike-Akku kostenlos in jedem Fachhandel abgeben, der diesen der umweltgerechten Wiederverwertung zuführt. Bewahren Sie defekte eBike-Akkus an einem sicheren Ort im Freien auf und informieren Sie Ihren Fachhandel. Fassen Sie stark beschädigte eBike-Akkus nicht mit bloßen Händen an, da Elektrolyt austreten und zu Hautreizungen führen kann.



Gemäß der Verordnung (EU) 2023/1542 müssen nicht mehr gebrauchsfähige Elektrogeräte und defekte oder verbrauchte Akkus/Batterien getrennt gesammelt und einer umweltgerechten Wiederverwendung zugeführt werden.



Li-Ion:
Bitte beachten Sie die Hinweise im Abschnitt "Transport" (siehe „Transport“, Seite Deutsch – 5).

Geben Sie nicht mehr gebrauchsfähige eBike-Akkus bitte im Fachhandel ab.



Änderungen vorbehalten.

Safety instructions




Read all the safety and general instructions. Failure to observe the safety and general instructions may result in electric shock, fire and/or serious injury.

The contents of lithium-ion battery cells are flammable under certain conditions. You must therefore ensure that you have read and understood the rules of conduct set out in these operating instructions.

Save all safety warnings and instructions for future reference.

The term **eBike battery** is used in these instructions to mean all original Bosch eBike rechargeable battery packs.

- ▶ **Read and observe the safety warnings and instructions contained in all the operating instructions for the eBike components and in the operating instructions of your eBike.**
- ▶ **Remove the eBike battery from the eBike before beginning work (e.g. inspection, repair, assembly, maintenance, work on the chain, etc.) on the eBike, transporting it by car or aeroplane, or storing it.** There is a risk of injury if the eBike is accidentally activated.
- ▶ **Do not open the eBike battery.** There is a risk of short-circuiting. Opening the eBike battery voids any and all warranty claims.
- ▶ **Protect the eBike battery against heat (e.g. prolonged sun exposure), fire and from being submerged in water. Do not store or operate the eBike battery near hot or flammable objects.** There is a risk of explosion.
- ▶ **When the eBike battery is not in use, keep it away from paper clips, coins, keys, nails, screws or other small metal objects that could make a connection from one terminal to another.** A short circuit between the terminals may cause burns or a fire. Short circuit damage which occurs in this instance voids any and all warranty claims against Bosch.
- ▶ **Avoid mechanical loads and exposure to high temperatures.** These can damage the battery cells and cause the flammable contents to leak out.
- ▶ **Do not place the charger or the eBike battery near flammable materials. Ensure the eBike battery is completely dry and placed on a fireproof surface before charging.**
- ▶ **The eBike battery must not be left unattended while charging.**
- ▶ **If used incorrectly, the eBike battery may leak fluid; avoid contact. If contact occurs, rinse off with water. If the fluid comes into contact with your eyes, seek medical attention.** Fluid ejected from the battery may cause skin irritation or burns.
- ▶ **eBike batteries must not be subjected to mechanical shock.** There is a risk of the eBike battery being damaged.
- ▶ **The eBike battery may give off fumes or smoke if it becomes damaged or is used incorrectly. Ensure the area is well ventilated and seek medical attention should you experience any adverse effects.** The fumes or smoke may irritate the respiratory system.
- ▶ **Only charge the eBike battery using original Bosch chargers.** When using chargers that are not made by Bosch, the risk of fire cannot be excluded.
- ▶ **Do not charge or use eBike batteries if they are damaged.** Contact a service centre.
- ▶ **Use the eBike battery only in conjunction with eBikes that have original Bosch eBike drive systems.** This is the only way in which you can protect the eBike battery against dangerous overload.
- ▶ **Use only original Bosch eBike batteries that the manufacturer has approved for your eBike.** Using other eBike batteries can lead to injuries and pose a fire hazard. Bosch accepts no liability or warranty claims if other eBike batteries are used.
- ▶ **Do not use the rack-mounted battery as a handle.** Lifting the eBike up by the battery can damage the battery.
- ▶ **Keep the eBike battery away from children.**

Your safety and the safety of our products is important to us. Our eBike batteries are lithium-ion rechargeable batteries which have been developed and manufactured in accordance with the latest technology. We comply with or exceed the requirements of all relevant safety standards. When charged, lithium-ion batteries contain a high level of energy. If a fault occurs (which may not be detectable from the outside), in very rare cases and under unfavourable conditions, lithium-ion batteries can catch fire.

Privacy notice

When you connect the eBike to the **Bosch DiagnosticTool 3** or replace eBike components, technical information about your eBike (e.g. bicycle manufacturer, model, bike ID, configuration data) and the eBike usage (e.g. total riding time, energy consumption, temperature) is transferred to Bosch eBike Systems (Robert Bosch GmbH) for the purposes of processing your inquiry, servicing and product improvement. You can find further information about data processing at www.bosch-ebike.com/privacy-full.

Product description and specifications

Intended Use

The Bosch eBike rechargeable batteries are intended exclusively for the power supply of your drive unit and must not be used for any other purpose.

Product features

The numbering of the components shown refers to the illustrations on the graphics pages at the beginning of the manual.

All representations of bicycle parts, apart from the eBike batteries and their holders, are schematic and may differ from those on your own eBike.

In addition to the functions shown here, changes to software relating to troubleshooting and functional modifications may be introduced at any time.

(1) Rack-mounted battery holder
(2) Rack-mounted battery
(3) Status/battery charge indicator
(4) On/off button
(5) Key for the battery lock
(6) Battery lock
(7) Upper standard battery holder
(8) Standard battery
(9) Lower standard battery holder
(10) Cover (supplied only on eBikes with two eBike battery packs)
(11) Charger
(12) Socket for charging connector
(13) Charging socket cover
(14) PowerTube battery safety restraint
(15) PowerTube battery
(16) PowerTube battery safety hook

Technical data

Li-ion battery		PowerPack 400	PowerPack 500
Product code		BBS265 A) BBR265 B)	BBS275 A) BBR275 B)
Rated voltage	V	36	36
Nominal capacity	Ah	11	13.4
Energy	Wh	400	500
Operating temperature	°C	–5 to +40	–5 to +40
Storage temperature	°C	+10 to +40	+10 to +40
Permitted charging temperature range	°C	0 to +40	0 to +40
Weight, approx.	kg	2.5A)/2.6B)	2.6A)/2.7B)
Protection rating		IP55	IP55

A) Standard battery
B) Rack-mounted battery

Li-ion battery		PowerTube 500	PowerTube 625
Product code		BBP280 horizontal BBP281 vertical	BBP290 horizontal BBP291 vertical
Rated voltage	V	36	36
Nominal capacity	Ah	13.4	16.7
Energy	Wh	500	625
Operating temperature	°C	–5 to +40	–5 to +40
Storage temperature	°C	+10 to +40	+10 to +40
Permitted charging temperature range	°C	0 to +40	0 to +40
Weight, approx.	kg	2.9	3.5
Protection rating		IP55	IP55

UK CA

Fitting

▶ **Only place the eBike battery on clean surfaces.** Avoid getting dirt, e.g. sand or soil, in the charging socket and contacts in particular.

Charging the eBike Battery

▶ **A Bosch eBike battery must only be charged using an original Bosch eBike charger.**

Note: The eBike battery is supplied partially charged. To ensure full capacity of the eBike battery, fully charge the battery in the charger before using it for the first time.

To charge the eBike battery, read and follow the instructions in the operating manual for the charger.

The eBike battery can be charged at any state of charge. Interrupting the charging process does not damage the eBike battery.

The eBike battery has a temperature monitoring function that only allows it to be charged within a temperature range of **0 °C** to **40 °C**.



If the temperature of the eBike battery is outside this charging range, three of the LEDs on the battery charge indicator **(3)** will flash. Disconnect the eBike battery from the charger and let it reach the correct temperature range.

Do not reconnect the eBike battery to the charger until it has reached the correct charging temperature.

Note: At temperatures of around **0 °C**, the start of the charging process for the eBike battery can be delayed by approximately **5** minutes, once the plug of the charger has been connected to the charging socket on the eBike.

Battery charge indicator outside of the eBike

The five LEDs on the battery charge indicator **(3)** show the battery's state of charge when the eBike battery is switched on.

Each LED represents approximately 20 % of the charging capacity. When the eBike battery is fully charged, all five LEDs will be lit.

The eBike battery's state of charge when switched on is also shown on the display screen of the on-board computer. Read and follow the operating instructions for the drive unit and on-board computer.

If the eBike battery's capacity is less than 10 %, the last remaining LED will flash.

If the eBike battery capacity is less than 5 %, all the LEDs on the battery charge indicator **(3)** on the eBike battery will go out. The display function of the on-board computer, however, will carry on working.

Once charging is complete, disconnect the eBike battery from the charger and the charger from the mains.

Using Two eBike Batteries for One eBike (optional)

The bicycle manufacturer can also fit an eBike with two eBike batteries. In this case, one of the charging sockets will not be accessible or it will have been sealed with a sealing cap by the bicycle manufacturer. Only charge the eBike batteries via the charging socket that is accessible.

▶ **Never open charging sockets that have been sealed by the bicycle manufacturer.** Charging batteries via a charging socket that used to be sealed may cause irreparable damage.

If you want to use an eBike that is designed for two eBike batteries with only one e-Bike battery, cover the contacts of the unused socket using the cover **(10)** provided. Otherwise there is a risk that the exposed contacts will cause a short circuit (see figures A and B).

Charging Process for Two eBike Batteries

If two eBike batteries are fitted to an eBike, both eBike batteries can be charged using the uncovered connection. To begin with, both eBike batteries are charged one after the other until they reach approx. 80–90 % capacity, then they are both fully charged at the same time (the LEDs flash on both eBike batteries).

When the eBike is in operation, power is drawn from both eBike batteries on an alternating basis.

If you take the eBike batteries out of the holders, you can charge each one individually.

Charging With One eBike Battery Fitted

If only one eBike battery is fitted, you can only charge the eBike battery that has the accessible charging socket on the bike. You can only charge the eBike battery with the sealed charging socket if you take the eBike battery out of the holder.

Inserting and Removing the eBike Battery

▶ **When inserting the battery into the holder or removing it from the holder, always switch off the eBike battery and the eBike beforehand.**

▶ **Once you have inserted the eBike battery, check that it is correctly positioned and secure in all directions.**

Inserting and removing the standard battery (see figure A)

In order for the battery to be inserted, the key **(5)** must be inserted into the lock **(6)** and the lock must be open.

To **insert the standard battery (8)**, place it onto the contacts on the lower holder **(9)** on the eBike (the battery can be titled towards the frame by up to 7°). Twist it into the upper holder **(7)** as far as possible until you hear it click into place.

Always secure the eBike battery by closing the lock **(6)** – otherwise the lock may open and the eBike battery may fall out of the holder.

Always remove the key **(5)** from the lock **(6)** after closing it. This prevents both the key from falling out and the eBike battery from being removed by unauthorised third parties when the eBike is not in use.

To **remove the standard battery (8)**, switch it off and open the lock using the key **(5)**. Tilt the eBike battery out of the upper holder **(7)** and pull it out of the lower holder **(9)**.

Inserting and removing the rack-mounted battery (see figure B)

In order for the battery to be inserted, the key **(5)** must be inserted into the lock **(6)** and the lock must be open.

To **insert the rack-mounted battery (2)**, slide it contacts-first into the holder **(1)** on the rack until you hear it click into place.

Always secure the battery by closing the lock **(6)** – otherwise the lock may open and the battery may fall out of the holder.

Always remove the key **(5)** from the lock **(6)** after closing it. This prevents both the key from falling out and the eBike battery from being removed by unauthorised third parties when the eBike is not in use.

To **remove the rack-mounted battery (2)**, switch it off and open the lock using the key **(5)**. Pull the battery out of the holder **(1)**.

Removing the PowerTube battery (pivot) (see figure C)

❶ To remove the PowerTube battery **(15)**, open the battery lock **(6)** using the key **(5)**. The battery will be unlocked and fall into the safety restraint **(14)**.

Note: When removing the eBike battery, hold it firmly in your hand.

❷ Hold the battery firmly and press on the safety restraint **(14)** from above. The battery will be unlocked completely and fall into your hand. Then pull the battery out of the frame.

Note: As a result of **varying** designs, the battery may need to be inserted and removed using a different method. Read the bicycle manufacturer's operating instructions for how to do this.

Inserting the PowerTube battery (pivot) (see figure D)

In order for the battery to be inserted, the key **(5)** must be inserted into the battery lock **(6)** and the battery lock must be open.

❶ To insert the PowerTube battery **(15)**, place it so that its contacts are in the lower holder of the frame.

❷ Hold the battery lock open with the key and swivel the battery upwards until it is held by the safety restraint **(14)**.

❸ Release the key and push the battery upwards until it audibly clicks into place.

❹ Always secure the battery by closing the battery lock **(6)** – otherwise the battery lock may open and the battery may fall out of the holder.

Always remove the key **(5)** from the battery lock **(6)** after locking it. This prevents both the key from falling out and the eBike battery from being removed by unauthorised third parties when the eBike is not in use.

Operation

Start-up

▶ **Use only original Bosch eBike batteries that the manufacturer has approved for your eBike.** Using other eBike batteries can lead to injuries and pose a fire hazard. Bosch accepts no liability or warranty claims if other eBike batteries are used.

Switching on/off

Switching on the eBike battery is one way to switch on the eBike. Read and follow the instructions in the operating manuals for the drive unit and on-board computer.

Before switching on the eBike battery, i.e. the eBike, make sure that the battery lock **(6)** is locked.

To **switch on** the eBike battery, press the on/off button **(4)**. Do not use any sharp or pointed objects to press the button. The LEDs on the indicator **(3)** will light up, indicating the battery's state of charge at the same time.

Note: If the eBike battery capacity is less than 5%, none of the LEDs on the battery charge indicator **(3)** will light up. Whether the eBike is switched on can only be determined from the on-board computer/control unit.

To **switch off** the eBike battery, press the on/off button **(4)** again. The LEDs on the indicator **(3)** will go out. This will also switch the eBike off.

If no drive assistance is requested for about **10** minutes (e.g. because the eBike is not moving) and no button is pressed on the on-board computer or the control unit of the eBike, the eBike will switch off automatically.

The eBike battery is protected against deep discharge, overloading, overheating and short-circuiting by the "Electronic Cell Protection (ECP)". In the event of danger, a protective circuit switches the eBike battery off automatically.



If a fault is detected in the eBike battery, two of the LEDs on the battery charge indicator **(3)** will flash. Contact a service centre if this happens.

Recommendations for Optimal Handling of the eBike Battery

The service life of the eBike battery can be extended if it is looked after well and especially if it is stored at the correct temperature.

As it ages, however, the capacity of the eBike battery will diminish, even with good care.

A significantly reduced operating time after charging indicates that the eBike battery has deteriorated. The eBike battery should be replaced.

Recharging the eBike Battery Before and During Storage

When you are not going to use the eBike battery for an extended period (longer than three months), store it at a state of charge of around 30 % to 60 % (when two to three of the LEDs on the battery charge indicator **(3)** are lit).

Check the state of charge after six months. If only one of the LEDs on the battery charge indicator **(3)** is lit, charge the eBike battery back up to around 30 % to 60 %.

Note: If the eBike battery is stored with no charge for an extended period of time, it may become damaged despite the low self-discharge and the battery capacity could be significantly reduced.

Storage conditions

If possible, store the eBike battery in a dry, well-ventilated place. Protect it against moisture and water. When the weather conditions are bad, it is advisable to remove the eBike battery from the eBike and store it in a closed room, for example, until you use it next.

Do **not** store the eBike battery in the following locations:
- in areas without smoke alarms
- near combustible or easily flammable objects
- near heat sources
- in locked vehicles (especially in the summer)
- in direct sunlight

To ensure an optimum service life, store the eBike batteries at room temperature.

Never store them at temperatures below **–10 °C** or above **60 °C**.

Make sure that the maximum storage temperature is not exceeded.

Leaving the eBike battery on the eBike for storage is not recommended.

Action in the event of a fault

The Bosch eBike battery must not be opened, including for repairs. There is a risk of the Bosch eBike battery catching fire, e.g. as a result of a short circuit. This risk continues to apply on any Bosch eBike battery **ever** opened, even at a later point in time.

In the event of a fault, do not have your Bosch eBike battery repaired; instead, have it replaced with an original Bosch eBike battery by your service centre.

Maintenance and servicing

Maintenance and cleaning

▶ **The eBike battery must not be immersed in water or cleaned with a high-pressure cleaner.**

Keep the eBike battery clean and protect it from contact with skincare products, sun cream, insect repellent and other chemicals or substances. Only use a soft cloth dampened only with water for cleaning.

Clean and lightly grease the connector pins occasionally. Use medical or technical Vaseline for this purpose.

Please contact a service centre if the eBike battery is no longer working.

After-sales service and advice on using products

If you have any questions about the eBike batteries, contact a service centre.

▶ **Note down the key manufacturer and number on the key (5).** Contact a service centre if you lose the key. Give them the name of the key manufacturer and the number on the key.

For contact details of specialist workshops, please visit www.bosch-ebike.com.

Further information

Further information and videos on the eBike components and their functions can be found in the Bosch eBike Help Center.

Transport

▶ **If you transport your eBike attached to the outside of your car, e.g. on a bike rack, remove the on-board computer and the eBike battery to avoid damaging them.**

The eBike batteries are subject to legislation on the transport of dangerous goods. Private users can transport undamaged eBike batteries by road without having to comply with additional requirements.

When batteries are transported by commercial users or third parties (e.g. air transport or forwarding agency), special requirements on packaging and labelling (e.g. ADR regulations) must be met. When preparing items for shipping, dangerous goods experts can be consulted as required.

Disposal and substances in products

You can find information about substances in products at the following link:
www.bosch-ebike.com/en/material-compliance.

eBike batteries, accessories and packaging should be recycled in an environmentally friendly manner.

Do not dispose of eBike batteries along with household waste.

Apply tape over the contact surfaces of the battery terminals before disposing of eBike batteries.

Old or defective eBike batteries can be handed in free of charge at any specialist retailer that sorts these for environmentally friendly recycling. Store defective eBike batteries in a safe location outdoors and inform your specialist retailer. Do not touch severely damaged eBike batteries with your bare hands – electrolyte may escape and cause skin irritation.



In accordance with Regulation (EU) 2023/1542, electrical and electronic equipment that is no longer suitable for use and defective or used rechargeable batteries/non-rechargeable batteries must be collected separately and recycled in an environmentally friendly manner.



Li-ion:
Please observe the information in the section on "Transport" (see "Transport", page English – 5).

Please return eBike batteries that are no longer usable to a specialist retailer.



Subject to change without notice.

Statement of Compliance

Product type	Product name/Product code	Product article number(s)	The defined support period for the product ends on the stated date:
eBike battery for Bosch eBike System	**BES2 PowerPack 400/BBS265, BBR265 500/BBS275, BBR275**	**275.007.512 275.007.522 275.007.530 275.007.532**	**05/05/2023**
	BES2 PowerTube 500/BBP280, BBP281 625/BBP290, BBP291	**275.007.539 275.007.540 275.007.543 275.007.544**	**05/05/2023**

We declare that, in our opinion, the stated products comply with all applicable provisions of the Product Security and Telecommunications Infrastructure (Security Requirements for Relevant Connectable Products) Regulations 2023 as listed below.

The applicable security requirements in Schedule 1 of the Product Security and Telecommunications Infrastructure (Security Requirements for Relevant Connectable Products) Regulations 2023

BOSCH

Robert Bosch GmbH
Bosch eBike Systems
72757 Reutlingen
GERMANY

Bjoern Schwennicke
Senior Vice President
Engineering Systems and Software

Philipp Kohlrausch
Director
Systems Engineering

We declare that this statement of compliance is prepared by, signed for and on behalf of Robert Bosch GmbH

Place of issue: Reutlingen

Date of issue: 26/04/2024

Consignes de sécurité




Lisez attentivement toutes les instructions et consignes de sécurité. Le non-respect des instructions et consignes de sécurité peut provoquer un choc électrique, un incendie et/ou entraîner de graves blessures.

Les matières présentes dans les cellules de batteries Lithium-Ion peuvent s'enflammer dans certaines conditions. Familiarisez-vous pour cette raison avec les règles de comportement indiquées dans la présente notice d'utilisation.

Conservez tous les avertissements et toutes les instructions pour pouvoir s'y reporter ultérieurement.

Le terme **batterie de VAE** utilisé dans cette notice désigne toutes les batteries de VAE Bosch d'origine.

- ▶ **Lisez et respectez les consignes de sécurité et les instructions de toutes les notices d'utilisation des composants VAE, ainsi que la notice d'utilisation de votre VAE.**
- ▶ **Retirez la batterie de VAE avant d'entreprendre des travaux (réparation, montage, entretien, interventions au niveau de la chaîne etc.) sur le vélo électrique, de la transporter en voiture ou en avion ou avant de la ranger pour une durée prolongée.** Une activation involontaire du VAE risque de provoquer des blessures.
- ▶ **N'ouvrez pas la batterie de VAE.** Risque de court-circuit. L'ouverture de la batterie de VAE entraîne l'annulation de la garantie.
- ▶ **Protégez la batterie de VAE de la chaleur (ne pas l'exposer p. ex. aux rayons directs du soleil pendant une durée prolongée), du feu et d'une immersion dans l'eau. Ne rangez pas ou utilisez pas la batterie de VAE à proximité d'objets chauds ou inflammables.** Il y a risque d'explosion.
- ▶ **Lorsque la batterie de VAE n'est pas utilisée, tenez-la à l'écart de tout objet métallique (trombones, pièces de monnaie, clés, clous, vis ou autres objets de petite taille) susceptible de créer un court-circuit entre les contacts.** La mise en court-circuit des contacts peut causer des brûlures ou un incendie. La garantie de Bosch ne joue pas pour les dommages consécutifs à la mise en court-circuit des contacts.
- ▶ **Évitez les contraintes mécaniques ou les forts échauffements.** Ils risqueraient d'endommager les cellules de la batterie ou de provoquer des fuites de matières inflammables.
- ▶ **Ne placez jamais le chargeur et la batterie de VAE à proximité de matériaux inflammables. Ne chargez les batteries de VAE qu'à l'état sec et dans un endroit résistant au feu.**
- ▶ **Ne laissez pas la batterie de VAE sans surveillance pendant sa charge.**
- ▶ **En cas d'utilisation inappropriée, du liquide peut suinter de la batterie de VAE. Évitez tout contact avec ce liquide. En cas de contact accidentel, rincez abondamment à l'eau. Si le liquide entre en contact avec les yeux, consultez en plus un médecin dans les meilleurs délais.** Le liquide qui s'échappe de la batterie peut causer des irritations ou des brûlures.
- ▶ **Les batteries de VAE ne doivent subir aucun choc mécanique.** Elles risquent sinon d'être endommagées.
- ▶ **En cas d'endommagement ou d'utilisation non conforme d'une batterie de VAE, des vapeurs ou de la fumée peuvent être émises. Aérez alors le local et recourez à une aide médicale en cas de malaise.** Les vapeurs ou la fumée peuvent irriter les voies respiratoires.
- ▶ **Ne rechargez la batterie de VAE qu'avec un chargeur d'origine Bosch.** En cas d'utilisation d'un chargeur autre qu'un chargeur d'origine Bosch, un risque d'incendie ne peut pas être exclu.
- ▶ **Lorsqu'une batterie de VAE est endommagée, ne la rechargez plus et ne l'utilisez plus.** Adressez-vous à un atelier spécialisé dans l'entretien et la réparation de vélos électriques.
- ▶ **N'utilisez la batterie de VAE que sur des vélos équipés d'un système d'entraînement électrique d'origine Bosch.** Tout risque de surcharge dangereuse de la batterie sera ainsi exclu.
- ▶ **N'utilisez que les batteries de VAE Bosch d'origine autorisées par le fabricant de votre vélo électrique.** L'utilisation de toute autre batterie de VAE peut entraîner des blessures et des risques d'incendie. Bosch décline toute responsabilité et exclut tout droit à garantie en cas d'utilisation d'autres batteries de VAE.
- ▶ **Ne vous servez pas de la batterie de porte-bagages comme d'une poignée.** Pour soulever le vélo, ne le saisissez pas au niveau de la batterie car celle-ci risque alors d'être endommagée.
- ▶ **Gardez la batterie de VAE hors de portée des enfants.**

Nous attachons une grande importance votre sécurité et à la sécurité de nos produits. Nos batteries pour VAE sont conçues et fabriquées conformément à l'état actuel de la technique. Elles respectent et même dépassent les normes de sécurité en vigueur. À l'état chargé, les batteries Lithium-Ion ont un contenu énergétique élevé. Lorsqu'elles sont défectueuses (souvent pas reconnaissable de l'extérieur), les batteries Lithium-Ion risquent dans certaines conditions défavorables de s'enflammer.

Remarque relative à la protection des données

Lors du raccordement du VAE au **Bosch DiagnosticTool 3** ou du remplacement de composants du système eBike, des informations techniques sur votre VAE (p.ex. fabricant, modèle, ID du vélo, données de configuration) et sur son utilisation (p.ex. durée de roulage totale, consommation d'énergie, température) sont transmises à Bosch eBike Systems (Robert Bosch GmbH) pour pouvoir traiter votre demande (demande de service notamment) et à des fins d'amélioration

du produit. Pour en savoir plus sur le traitement des données, rendez-vous sur www.bosch-ebike.com/privacy-full.

Description des prestations et du produit

Utilisation conforme

Les batteries de VAE Bosch sont uniquement conçues pour l'alimentation électrique de l'unité motrice de votre vélo ; toute autre utilisation est interdite.

Éléments constitutifs

La numérotation des éléments se réfère aux représentations sur les pages graphiques situées en début de notice.

À l'exception des batteries de VAE et de leurs fixations, toutes les pièces et parties de vélo sont représentées de façon schématique. Elles peuvent différer sur votre vélo électrique.

Nous nous réservons le droit d'apporter à tout moment des modifications au logiciel pour corriger des erreurs ou pour modifier les fonctionnalités décrites dans la présente notice.

(1) Fixation de la batterie de porte-bagages
(2) Batterie de porte-bagages
(3) Indicateur de fonctionnement et d'état de charge
(4) Touche Marche/Arrêt
(5) Clé de serrure de la batterie
(6) Serrure de batterie
(7) Fixation supérieure pour batterie standard
(8) Batterie standard
(9) Fixation inférieure pour batterie standard
(10) Cache obturateur (seulement fourni pour les VAE à 2 batteries)
(11) Chargeur
(12) Prise de charge
(13) Cache de la prise de charge
(14) Mécanisme de retenue de la batterie PowerTube
(15) Batterie PowerTube
(16) Crochet de sécurité sur batterie PowerTube

Caractéristiques techniques

Batterie Lithium-Ion		PowerPack 400	PowerPack 500
Code produit		BBS265 A) BBR265 B)	BBS275 A) BBR275 B)
Tension nominale	V	36	36
Capacité nominale	Ah	11	13,4
Énergie	Wh	400	500
Températures de fonctionnement	°C	–5 … +40	–5 … +40
Températures de stockage	°C	+10 … +40	+10 … +40
Plage de températures de charge admissibles	°C	0 … +40	0 … +40
Poids (approx.)	kg	2,5A)/2,6B)	2,6A)/2,7B)
Indice de protection		IP55	IP55

A) Batterie standard

B) Batterie de porte-bagages

Batterie Lithium-Ion		PowerTube 500	PowerTube 625
Code produit		BBP280 horizontale BBP281 verticale	BBP290 horizontale BBP291 verticale
Tension nominale	V	36	36
Capacité nominale	Ah	13,4	16,7
Énergie	Wh	500	625
Températures de fonctionnement	°C	–5 … +40	–5 … +40
Températures de stockage	°C	+10 … +40	+10 … +40
Plage de températures de charge admissibles	°C	0 … +40	0 … +40
Poids (approx.)	kg	2,9	3,5
Indice de protection		IP55	IP55

Montage

▶ **Placez la batterie de l'eBike uniquement sur des surfaces propres.** Évitez tout encrassement de la prise de charge et des contacts électriques, par ex. par du sable ou de la terre.

Recharge de la batterie de VAE

▶ **Ne rechargez une batterie de VAE Bosch qu'avec un chargeur de VAE Bosch d'origine.**

Remarque : La batterie de VAE est fournie partiellement chargée. Pour disposer de la pleine puissance, rechargez-la complètement avec le chargeur avant sa première utilisation.

Pour charger la batterie de VAE, lisez et observez les indications de la notice d'utilisation du chargeur.

La batterie de VAE peut être rechargée quel que soit son niveau de charge. Le fait d'interrompre le processus de charge n'endommage pas la batterie de VAE.

La batterie de VAE est dotée d'une surveillance de température interdisant toute recharge en dehors de la plage de températures allant de **0 °C** à **40 °C**.



Si la batterie de VAE se trouve à l'extérieur de la plage de températures de charge admissible, trois des LED de l'indicateur d'état de charge **(3)** clignotent. Débranchez la batterie du chargeur et attendez qu'elle revienne dans la plage de températures admissibles.

Ne rebranchez la batterie de VAE au chargeur qu'une fois qu'elle se trouve à nouveau dans la plage de températures admissible.

Remarque : À des températures de l'ordre de **0 °C**, la charge de la batterie de VAE peut démarrer jusqu'à env. **5** min après avoir raccordé le câble du chargeur à la prise de charge du VAE.

Indicateur d'état de charge (visible après retrait de la batterie de VAE)

Les cinq LED de l'indicateur d'état de charge **(3)** indiquent le niveau de charge quand la batterie de VAE est allumée.

Chaque LED correspond à environ 20 % de niveau de charge. Quand la batterie de VAE est complètement chargée, les cinq LED sont allumées.

Quand la batterie de VAE est allumée, son niveau de charge s'affiche en outre sur l'écran de l'ordinateur de bord. Lisez et observez à ce sujet la notice d'utilisation de l'unité motrice et de l'ordinateur de bord.

Lorsque la capacité de la batterie de VAE est inférieure à 10 %, la dernière LED restante clignote.

Quand le niveau de charge de la batterie est inférieur à 5 %, toutes les LED de l'indicateur d'état de charge **(3)** de la batterie de VAE sont éteintes mais il reste encore une fonction d'affichage sur l'ordinateur de bord.

Au terme de la charge, déconnectez la batterie de VAE du chargeur et le chargeur du secteur.

Utilisation de deux batteries sur un même VAE (optionnel)

Certains vélos électriques sont dotés de deux batteries. En pareil cas, l'une des prises de charge n'est pas accessible ou obturée par un cache. Ne chargez les batteries de VAE qu'au niveau de la prise de charge accessible.

▶ **N'ouvrez jamais la prise de charge qui a été obturée par le fabricant de vélos.** Le fait d'utiliser la prise de charge intentionnellement obturée par le fabricant risque de causer des dommages irréparables.

En cas d'utilisation d'une seule batterie de VAE sur un vélo prévu pour deux batteries, placez le cache obturateur **(10)** fourni au-dessus des contacts nus de la batterie de VAE non utilisée pour écarter tout risque de court-circuit (voir figures A et B).

Processus de charge en présence de deux batteries de VAE

En présence de deux batteries de VAE sur le vélo, les deux batteries de VAE peuvent être rechargées au niveau de la prise électrique non obturée. Les deux batteries de VAE sont d'abord chargées l'une après l'autre à env. 80–90 % puis en parallèle jusqu'à leur recharge complète (les LED des deux batteries de VAE clignotent).

Pendant la conduite, les deux batteries de VAE se déchargent en alternance.

Il est également possible de recharger séparément chaque batterie de VAE en la sortant de sa fixation.

Processus de charge en cas d'utilisation d'une seule batterie de VAE

En cas d'utilisation d'une seule batterie de VAE, vous ne pouvez recharger sur le vélo que la batterie dont la prise de charge est accessible. Pour recharger la batterie de VAE dont la prise de charge est obturée, il faut la sortir de son support de fixation.

Mise en place et retrait de la batterie de VAE

▶ **Éteignez toujours le VAE et la batterie VAE avant d'insérer la batterie dans sa fixation ou de l'extraire.**

▶ **Après avoir inséré la batterie de VAE, bougez-la dans toutes les directions pour s'assurer qu'elle est correctement fixée.**

Mise en place et retrait d'une batterie standard (voir figure A)

Pour pouvoir mettre en place la batterie, la clé **(5)** doit se trouver dans la serrure **(6)** et la serrure doit être ouverte.

Pour **mettre en place une batterie standard (8)**, positionnez-la, côté contacts électriques, sur la fixation inférieure **(9)** du vélo électrique (en l'inclinant jusqu'à 7° par rapport au cadre). Basculez-la ensuite vers l'arrière jusqu'à ce qu'elle s'enclenche de manière audible dans la fixation supérieure **(7)**.

Fermez ensuite toujours la serrure **(6)** pour que la batterie de VAE ne puisse pas s'extraire de sa fixation.

Après avoir fermé la serrure à clé, retirez toujours la clé **(5)** de la serrure **(6)**. La clé ne risque ainsi pas de tomber et la batterie de VAE ne peut pas être retirée par une tierce personne quand le vélo électrique est garé.

Pour **extraire une batterie standard (8)**, éteignez-la puis ouvrez la serrure avec la clé **(5)**. Délogez la batterie de VAE de sa fixation supérieure **(7)** en la basculant puis dégagez-la de sa fixation inférieure **(9)**.

Mise en place et retrait d'une batterie de porte-bagages (voir figure B)

Pour pouvoir mettre en place la batterie, la clé **(5)** doit se trouver dans la serrure **(6)** et la serrure doit être ouverte.

Pour **mettre en place une batterie de porte-bagages (2)**, glissez-la, côté contacts, dans la fixation **(1)** du porte-bagages jusqu'à ce qu'elle s'enclenche de manière audible.

Fermez ensuite toujours la serrure **(6)** pour que la batterie ne puisse pas s'extraire de sa fixation.

Après avoir fermé la serrure à clé, retirez toujours la clé **(5)** de la serrure **(6)**. La clé ne risque ainsi pas de tomber et la batterie de VAE ne peut pas être retirée par une tierce personne quand le vélo électrique est garé.

Pour **extraire une batterie de porte-bagages (2)**, éteignez-la puis ouvrez la serrure avec la clé **(5)**. Délogez la batterie de son support de fixation **(1)**.

Retrait de la batterie PowerTube (pivotante) (voir figure C)

❶ Pour retirer la batterie PowerTube **(15)**, ouvrez la serrure **(6)** avec la clé **(5)**. La batterie se déverrouille et tombe dans le mécanisme de retenue **(14)**.

Remarque : Prenez soin de retenir la batterie de VAE avec une main lors de son retrait.

❷ Maintenez la batterie fermement avec une main et appuyez par le haut sur le mécanisme de retenue **(14)**. La batterie se déverrouille complètement et tombe dans votre main. Dégagez ensuite la batterie du cadre.

Remarque : En raison de **différences** possibles au niveau de la réalisation, il se peut que la marche à suivre pour la mise en place et le retrait de la batterie diffère quelque peu. Lisez la notice d'utilisation du fabricant de vélos pour en savoir plus.

Mise en place de la batterie PowerTube (pivotante) (voir figure D)

Pour pouvoir mettre en place la batterie, la clé **(5)** doit se trouver dans la serrure **(6)** et la serrure doit être ouverte.

❶ Pour mettre en place la batterie PowerTube **(15)**, positionnez-la, côté contacts électriques, dans la fixation inférieure du cadre.

❷ Maintenez la serrure ouverte avec la clé et basculez la batterie vers le haut jusqu'à ce qu'elle soit maintenue en place par le mécanisme de retenue **(14)**.

❸ Relâchez la clé et poussez la batterie vers le haut jusqu'à ce qu'elle s'enclenche de manière audible.

❹ Fermez ensuite la serrure **(6)** pour que la batterie ne puisse pas s'extraire de sa fixation.

Après avoir fermé la serrure, retirez toujours la clé **(5)** de la serrure **(6)**. La clé ne risque ainsi pas de tomber et la batterie de VAE ne peut pas être retirée par une tierce personne quand le vélo électrique est garé.

Utilisation

Mise en marche

▶ **N'utilisez que les batteries de VAE Bosch d'origine autorisées par le fabricant de votre vélo électrique.** L'utilisation de toute autre batterie de VAE peut entraîner des blessures et des risques d'incendie. Bosch décline toute responsabilité et exclut tout droit à garantie en cas d'utilisation d'autres batteries de VAE.

Mise en marche/arrêt

L'une des façons d'activer le VAE consiste à allumer la batterie. Lisez et observez pour cela la notice d'utilisation de l'unité motrice et de l'ordinateur de bord.

Avant d'allumer la batterie de VAE ou d'activer le vélo électrique, vérifiez si la serrure **(6)** est fermée à clé.

Pour **allumer** la batterie de VAE, appuyez sur la touche Marche/Arrêt **(4)**. N'utilisez pas d'objet pointu ou tranchant pour appuyer sur la touche. Les LED de l'indicateur **(3)** s'allument et indiquent en même temps le niveau de charge.

Remarque : Quand le niveau de charge de la batterie de VAE est inférieur à 5 %, toutes les LED de l'indicateur d'état de charge **(3)** sont éteintes sur la batterie. Seul l'ordinateur de bord/la commande déportée permet de savoir si le vélo électrique est activé ou non.

Pour **éteindre** la batterie de VAE, appuyez à nouveau sur la touche Marche/Arrêt **(4)**. Les LED de l'indicateur **(3)** s'éteignent. Le vélo électrique s'éteint alors lui aussi.

Si l'unité motrice n'est pas sollicitée pendant **10** minutes (du fait par ex. que le vélo est à l'arrêt) et que dans le même temps aucune touche de l'ordinateur de bord ou de la commande déportée du VAE n'est actionnée, le VAE s'éteint automatiquement.

La batterie de VAE est protégée contre les décharges complètes, les surcharges, la surchauffe et les courts-circuits par " Electronic Cell Protection (ECP) " (l'électronique de protection des cellules). En cas de danger, un circuit de protection éteint automatiquement la batterie de VAE.

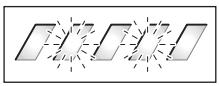

En cas de détection d'un défaut au niveau de la batterie de VAE, deux des LED de l'indicateur d'état de charge **(3)** clignotent. Adressez-vous alors à un atelier spécialisé dans l'entretien et la réparation de vélos électriques.

Indications pour une utilisation optimale de la batterie de VAE

La durée de vie d'une batterie de VAE peut être prolongée si elle est bien entretenue et surtout si elle est utilisée et stockée à des températures appropriées.

Toutefois, en dépit d'un bon entretien, la capacité de la batterie diminue avec l'âge.

Une nette réduction de l'autonomie de la batterie au fil des recharges indique que la batterie est arrivée en fin de vie. Il vous faut remplacer la batterie.

Recharge d'une batterie de VAE avant et pendant son stockage

Avant une longue durée de non-utilisation de votre vélo (plus de 3 mois), rechargez la batterie de VAE à environ 30 %–60 % (correspond à l'allumage de 2 à 3 LED de l'indicateur de l'état de charge **(3)**).

Contrôlez le niveau de charge après 6 mois. Au cas où une seule des LED de l'indicateur d'état de charge **(3)** est allumée, rechargez la batterie de VAE à environ 30 %–60 %.

Remarque : Une batterie de VAE qui reste déchargée pendant une durée prolongée risque de se détériorer malgré sa faible autodécharge et sa capacité peut être considérablement réduite.

Conditions de stockage

Dans la mesure du possible, rangez la batterie de VAE dans un endroit sec et bien aéré. Protégez-la de l'humidité et de l'eau. Dans des conditions climatiques défavorables, il est recommandé de retirer la batterie du vélo électrique et de la ranger dans un local fermé jusqu'à la prochaine utilisation.

Lieux de rangement **à proscrire** pour les batteries de VAE :
- dans des locaux non équipés d'un détecteur de fumées
- à proximité de matières combustibles ou facilement inflammables
- à proximité de sources de chaleur
- dans des véhicules fermés (surtout en été)
- endroits directement exposés au soleil

Pour prolonger la durée de vie d'une batterie de VAE, rangez-la à la température ambiante.

Évitez à tout prix les températures inférieures à **–10 °C** ou supérieures à **60 °C**.

Veillez à ne pas dépasser la température de stockage maximale admissible.

Il est recommandé de ne pas laisser la batterie de VAE sur le vélo pendant les longues périodes de non-utilisation du vélo.

Comportement en cas de dysfonctionnement de la batterie de VAE

Il est interdit d'ouvrir la batterie de VAE Bosch, même à des fins de réparation. La batterie risque alors de prendre feu, p. ex. suite à un court-circuit. Ce risque existe aussi ultérieurement, lors de la réutilisation d'une batterie de VAE Bosch ayant été ouverte ce serait-ce **qu'une seule** fois.

En cas de dysfonctionnement de la batterie de VAE Bosch, ne la faites pas réparer mais demandez à un atelier spécialisé dans l'entretien et la réparation de vélos électriques qu'il la remplace par une batterie Bosch d'origine.

Entretien et service après-vente

Nettoyage et entretien

▶ **Ne pas plongez la batterie dans l'eau et ne la nettoyez pas avec un nettoyeur haute pression.**

Gardez la batterie de VAE propre et évitez tout contact avec des produits de soin de la peau, de la crème solaire, des insecticides et d'autres substances chimiques. Pour son nettoyage, utilisez uniquement un chiffon doux, humidifié avec de l'eau.

Nettoyez occasionnellement les pôles du connecteur et graissez-les légèrement. Utilisez pour cela de la vaseline médicale ou technique.

Si la batterie de VAE ne fonctionne plus, adressez-vous à un atelier spécialisé dans l'entretien et la réparation de vélos électriques.

Service après-vente et conseil utilisateurs

Pour toute question concernant les batteries de VAE, adressez-vous à un atelier spécialisé dans l'entretien et la réparation de vélos électriques.

▶ **Notez le fabricant de la clé et le numéro de la clé (5).** En cas de perte de la clé, adressez-vous à un atelier spécialisé dans l'entretien et la réparation de vélos électriques. Indiquez-lui le nom du fabricant et le numéro de la clé.

Vous trouverez les données de contact des ateliers spécialisés dans l'entretien et la réparation de vélos électriques sur le site internet www.bosch-ebike.com.

Informations supplémentaires

Vous trouverez d'autres informations et vidéos sur les composants VAE et leurs fonctions dans le Bosch eBike Help Center.

Transport

▶ **Si vous devez transportez votre vélo électrique à l'extérieur de votre voiture, par exemple, sur une galerie de toit, retirez l'ordinateur de bord et la batterie afin d'éviter qu'ils soient endommagés.**

Les batteries de VAE sont soumises à la règlementation relative au transport de matières dangereuses. Les particuliers peuvent transporter des batteries de VAE intactes par la route sans prendre de mesures particulières.

Lors d'un transport commercial (par ex. transport aérien ou entreprise de transport), des prescriptions particulières en matière d'emballage et de marquage doivent être observées (par ex. les prescriptions de l'ADR). Au besoin, demandez conseil à un expert du transport de matières dangereuses sur la façon de préparer la marchandise à transporter.

Élimination et matériaux dans les produits

Vous trouverez des indications sur les matériaux utilisés dans les produits sous le lien suivant : www.bosch-ebike.com/en/material-compliance.



Les batteries de VAE ainsi que leurs accessoires et emballages doivent être rapportés à un centre de recyclage respectueux de l'environnement.

Ne jetez pas les batteries de VAE dans les ordures ménagères !

Avant de mettre au rebut une batterie de VAE, appliquez du ruban adhésif autour des surfaces de contact des pôles.

Vous pouvez rapporter gratuitement votre batterie de VAE défectueuse ou usagée dans un magasin spécialisé afin qu'elle soit recyclée de manière respectueuse de l'environnement. Conservez les batteries défectueuses dans un lieu sûr à l'extérieur et informez votre revendeur. Ne saisissez pas les batteries de VAE fortement endommagées avec les mains car de l'électrolyte risque de s'échapper et de provoquer des brûlures de la peau.



Le règlement (UE) 2023/1542 oblige à collecter séparément les équipements électriques et électroniques, piles/batteries usagés ou défectueux et à les déposer dans un centre de recyclage respectueux de l'environnement.



Lithium-Ion :
Respectez les indications de la section « Transport » (voir « Transport », Page Français – 5).

Rapportez les batteries de VAE hors d'usage dans un magasin spécialisé.







Sous réserve de modifications.

Indicaciones de seguridad




Lea íntegramente estas indicaciones de seguridad e instrucciones. Las faltas de observación de las indicaciones de seguridad y de las instrucciones pueden causar descargas eléctricas, incendios y/o lesiones graves.

Los materiales contenidos en los elementos de baterías de iones de litio son en principio inflamables bajo ciertas condiciones. Por lo tanto, familiarícese con las reglas de comportamiento de estas instrucciones de servicio.

Guarde todas las indicaciones de seguridad e instrucciones para posibles consultas futuras.

El término **Batería para eBike** utilizado en estas instrucciones de servicio se refiere a todas las baterías originales para eBikes de Bosch.

- ▶ **Lea y siga todas las indicaciones de seguridad e instrucciones de todos las instrucciones de servicio de los componentes de la eBike, así como las instrucciones de servicio de su eBike.**
- ▶ **Extraiga la batería de la eBike antes de empezar cualquier trabajo en ella (p. ej. inspección, reparación, montaje, mantenimiento, trabajos en la cadena, etc.), al transportarla con el coche o en un avión, o en caso de almacenarla.** Existe peligro de lesiones si se activa involuntariamente la eBike.
- ▶ **No intente abrir la batería de la eBike.** Podría provocar un cortocircuito. Si se abre la batería de la eBike se denegará la garantía.
- ▶ **Proteja la batería de la eBike frente al calor (p. ej. también ante las radiaciones solares prolongadas) y el fuego, y evite su inmersión en agua. Nunca almacene ni utilice la batería de la eBike cerca de objetos calientes o inflamables.** Existe riesgo de explosión.
- ▶ **Si no utiliza la batería de la eBike, guárdela separada de clips, monedas, llaves, clavos, tornillos o demás objetos metálicos que pudieran puentear sus contactos.** El cortocircuito de los contactos puede causar quemaduras o un incendio. En los daños derivados de un cortocircuito por los motivos antedichos Bosch anula cualquier derecho a garantía.
- ▶ **Evite las cargas mecánicas o una fuerte acción del calor.** Ésto podría dañar los elementos de batería y conducir a la salida de materiales contenidos inflamables.
- ▶ **Mantenga el cargador y la batería de la eBike alejados de cualquier material inflamable. Cargue siempre las baterías de la eBike en lugares secos y protegidos contra incendios.**
- ▶ **No debe dejarse cargando la batería de la eBike sin la debida vigilancia.**
- ▶ **La utilización inadecuada de la batería de la eBike puede provocar fugas de líquido. Evite el contacto con él. En caso de un contacto enjuagar con abundante agua. En caso de un contacto del líquido con los ojos recurra además inmediatamente a un médico.** El líquido puede irritar la piel o producir quemaduras.
- ▶ **Las baterías de eBikes no deben estar expuestas a golpes mecánicos.** Existe el riesgo de que la batería de la eBike se dañe.
- ▶ **Si se daña la batería de la eBike o se utiliza de forma indebida, pueden salir vapores o humos. Ventila al aire libre y busca ayuda médica si tienes algún malestar.** Los vapores o humos pueden irritar las vías respiratorias.
- ▶ **Cargue la batería de la eBike solamente con cargadores originales de Bosch.** Al utilizar cargadores que no sean originales Bosch no puede excluirse un peligro de incendio.
- ▶ **No cargue una batería de eBike dañada y no la use.** Diríjase a un taller especializado.
- ▶ **Utilice la batería de la eBike únicamente en combinación con eBikes con sistema de propulsión de eBike original de Bosch.** Solamente así queda protegida la batería de la eBike frente a una sobrecarga peligrosa.
- ▶ **Utilice únicamente baterías originales de eBike de Bosch autorizadas por el fabricante para su eBike.** El uso de otro tipo de baterías de eBikes puede acarrear lesiones e incluso un incendio. Si se usan baterías de eBikes de otro tipo, Bosch declina cualquier responsabilidad y el derecho a garantía.
- ▶ **No utilice el acumulador del portaequipajes como asidero.** Si levanta la eBike por la batería, esta puede dañarse.
- ▶ **Mantenga la batería de la eBike alejada de los niños.**

Para nosotros es muy importante su seguridad y la seguridad de nuestros productos. Nuestros acumuladores para eBike son acumuladores de iones de litio que se han desarrollado y fabricado según el estado de la técnica. Cumplimos las normas de seguridad pertinentes o incluso las superamos. En estado cargado, las baterías de iones de litio tienen un alto contenido de energía. En el caso de un defecto (posiblemente no detectable desde el exterior), los acumuladores de iones de litio pueden incendiarse en casos muy raros y en circunstancias desfavorables.

Indicación de protección de datos

Al conectar la eBike a **Bosch DiagnosticTool 3** o sustituir componentes de la eBike, se transmite a Bosch eBike Systems (Robert Bosch GmbH) información técnica sobre su eBike (p. ej., fabricante de bicicletas, modelo, ID de la bicicleta, datos de configuración), así como sobre el uso de la eBike (p. ej., tiempo total de uso, consumo de energía, temperatura) para tramitar su solicitud, en caso de servicio técnico y con fines de mejora del producto. Más información sobre el procesamiento de datos se encuentran en www.bosch-ebike.com/privacy-full.

Descripción del producto y servicio

Utilización reglamentaria

Las baterías de la eBike de Bosch están diseñadas exclusivamente para la alimentación de corriente de la unidad de accionamiento y no deben utilizarse para ningún otro objetivo.

Componentes principales

La numeración de los componentes representados hace referencia a las figuras de las páginas de gráficos que aparecen al inicio de las instrucciones.

Todas las representaciones de piezas de bicicleta, excepto las baterías y sus soportes, son esquemáticas y pueden diferir de su eBike.

Además de las funciones aquí representadas, puede ser que se introduzcan en cualquier momento modificaciones de software para la eliminación de errores y modificaciones de funciones.

(1) Soporte de la batería para portaequipajes

(2) Batería para portaequipajes

(3) Indicador del estado de funcionamiento y de carga

(4) Tecla de conexión/desconexión

(5) Llave de la cerradura de la batería

(6) Cerradura de la batería

(7) Soporte superior de la batería estándar

(8) Batería estándar

(9) Soporte inferior de la batería estándar

(10) Tapa cobertera (suministrado solo con eBikes de 2 baterías de eBike)

(11) Cargador

(12) Conector hembra para el cargador

(13) Tapa de conector de carga

(14) Dispositivo de retención de la batería PowerTube

(15) Batería PowerTube

(16) Gancho de retención de la batería PowerTube

Datos técnicos

Acumulador de iones de litio		PowerPack 400	PowerPack 500
Código de producto		BBS265 [A] BBR265 [B]	BBS275 [A] BBR275 [B]
Tensión nominal	V	36	36
Capacidad nominal	Ah	11	13,4
Energía	Wh	400	500
Temperatura de funcionamiento	°C	–5 … +40	–5 … +40
Temperatura de almacenamiento	°C	+10 … +40	+10 … +40
Rango de temperatura de carga admisible	°C	0 … +40	0 … +40
Peso, aprox.	kg	2,5[A]/2,6[B]	2,6[A]/2,7[B]
Grado de protección		IP55	IP55

A) Acumulador estándar

B) Acumulador para portaequipajes

Acumulador de iones de litio		PowerTube 500	PowerTube 625
Código de producto		BBP280 horizontal BBP281 vertical	BBP290 horizontal BBP291 vertical
Tensión nominal	V	36	36
Capacidad nominal	Ah	13,4	16,7
Energía	Wh	500	625
Temperatura de funcionamiento	°C	–5 … +40	–5 … +40
Temperatura de almacenamiento	°C	+10 … +40	+10 … +40
Rango de temperatura de carga admisible	°C	0 … +40	0 … +40
Peso, aprox.	kg	2,9	3,5
Grado de protección		IP55	IP55

Montaje

▶ **Coloque el acumulador de la eBike solo sobre superficies limpias.** Ponga especial cuidado de no ensuciar el conector hembra para carga ni los contactos, p. ej. con arena o tierra.

Carga de la batería de la eBike

▶ **Un acumulador de eBike de Bosch sólo se debe cargar con un cargador original de eBike de Bosch.**

Nota: La batería de la eBike se suministra parcialmente cargada. Con el fin de obtener la plena potencia de la batería de la eBike, antes de su primer uso, cárguelo completamente con el cargador.

Lea y aténgase a las instrucciones de uso del cargador al cargar la batería de la eBike.

La batería de la eBike se puede cargar en cualquier estado de carga. Una interrupción del proceso de carga no afecta a la batería de la eBike.

La batería de la eBike está equipada con un sistema de control de temperatura, que permite cargar solo en el margen de temperatura entre **0 °C** y **40 °C**.



Si la batería de la eBike se encuentra fuera del margen de temperatura de carga, parpadean tres LED del indicador de estado de carga **(3)**. Desconecte la batería de la eBike del cargador y permita que alcance la temperatura correcta.

No conecte de nuevo la batería de la eBike al cargador hasta que haya alcanzado la temperatura de carga correcta.

Indicación: A temperaturas en torno a **0 °C** el inicio del proceso de carga del acumulador de la eBike puede retrasarse unos **5** min, después de haber conectado el enchufe del cargador a la toma de carga de la eBike.

Indicador del estado de carga fuera de la eBike

Los cinco LEDs del indicador de estado de carga **(3)** indican el estado de carga cuando el acumulador de la eBike está conectado.

Cada uno de los LEDs corresponde por lo tanto a una capacidad aprox. de 20 %. Si el acumulador de la eBike está completamente cargado, se encienden los cinco LEDs.

Adicionalmente, se muestra el estado de carga del acumulador de la eBike conectada en la pantalla del ordenador de a bordo. Para ello, lea y observe las instrucciones de servicio de la unidad de accionamiento y del ordenador de a bordo.

Si la capacidad de la batería de la eBike es inferior al 10 %, el último LED restante parpadea.

Si la capacidad de la batería de la eBike se encuentra por debajo del 5 %, en la batería de la eBike se apagan todos los LED del indicador del estado de carga **(3)**, pero se mantiene la función de indicación del ordenador de a bordo.

Tras la carga, desconecte la batería de la eBike del cargador y el cargador de la red.

Uso de dos baterías para una eBike (opcional)

Una eBike también puede ser equipada con dos acumuladores eBike por el fabricante de bicicletas. En este caso, uno de los conectores hembra de carga no estará disponible o se encontrará cubierto de fábrica con una capucha de cierre.

Cargue las baterías de la eBike solo a través del conector de carga disponible.

▶ **No abra nunca conectores de carga cerrados por el fabricante de bicicletas.** La carga a través de un conector previamente cerrado puede provocar daños irreparables.

Si desea utilizar una eBike prevista para funcionar con dos baterías con una sola, cubra los contactos del conector libre con la caperuza de cubierta **(10)** suministrada, ya que, de lo contrario, podría producirse un cortocircuito a través de los contactos abiertos (ver figuras A y B).

Ciclo de carga con dos baterías de eBike instaladas

Si la eBike dispone de dos baterías instaladas, pueden cargarse las dos a través de la conexión que no ha sido cerrada. En primer lugar, las dos baterías se cargan una tras otra hasta aprox. el 80–90 % y, a continuación, se cargan por completo en paralelo (los LED de las dos baterías parpadean).

Durante el servicio, las baterías de la eBike se descargan alternadamente.

Si extrae las baterías de la eBike de sus soportes, podrá cargar cada batería de la eBike por separado.

Ciclo de carga con solo una batería de eBike instalada

Si solo hay una batería de la eBike instalada, puede cargar solo la que esté montada en la bicicleta cuyo conector esté disponible. Para cargar la batería de la eBike que tiene el conector cerrado, será necesario extraerla del soporte.

Inserción y extracción de la batería de la eBike

▶ **Desconecte siempre primero la batería y el sistema eBike para insertar o extraer la batería de la eBike del soporte.**

▶ **Una vez introducida la batería de la eBike, compruebe en todas las direcciones que está firme y correctamente encajada.**

Colocar y retirar la batería estándar (ver figura A)

Para que se pueda colocar la batería, la llave **(5)** debe estar en la cerradura **(6)** y la cerradura debe estar abierta.

Para **insertar la batería estándar (8)**, colóquela con los contactos en el soporte inferior **(9)** de la eBike (la batería puede estar inclinada hasta 7° con respecto al marco). Gírela hasta el tope en el soporte superior **(7)** hasta que encaje de forma audible.

Cierre siempre la batería de la eBike con el candado **(6)** porque, de lo contrario, el candado podría abrirse y caer la batería de la eBike del soporte.

Saque siempre la llave **(5)** de la cerradura **(6)** después de cerrarla. De esta forma se evita que la llave se caiga o que la batería de la eBike la retiren terceros no autorizados cuando la eBike está parada.

Para **extraer la batería estándar (8)**, desconéctela y abra la cerradura con la llave **(5)**. Saque la batería de la eBike del soporte superior **(7)** y retírela del soporte inferior **(9)**.

Colocar y retirar el acumulador para portaequipajes (ver figura B)

Para que se pueda colocar la batería, la llave **(5)** debe estar en la cerradura **(6)** y la cerradura debe estar abierta.

Para **insertar la batería para portaequipajes (2)**, colóquela con los contactos por delante en el soporte **(1)** del portaequipajes hasta que encaje de forma audible.

Bloquee siempre la batería con la cerradura **(6)**, ya que de lo contrario, la cerradura se puede abrir y la batería puede caerse del soporte.

Saque siempre la llave **(5)** de la cerradura **(6)** después de cerrarla. De esta forma se evita que la llave se caiga o que la batería de la eBike la retiren terceros no autorizados cuando la eBike está parada.

Para **extraer la batería para portaequipajes (2)**, desconéctela y desbloquee la cerradura con la llave **(5)**. Retire la batería del soporte **(1)**.

Retirar el acumulador PowerTube (Pivot) (ver figura C)

❶ Para retirar la batería PowerTube **(15)**, abra la cerradura de la batería **(6)** con la llave **(5)**. La batería se desbloquea y cae en el dispositivo de retención **(14)**.

Nota: Asegúrese de sujetar la batería de la eBike con la mano al extraerla.

❷ Sujete la batería firmemente y presione el sistema de sujeción **(14)**. La batería se desbloquea por completo y cae en la mano. A continuación, retire la batería del cuadro.

Nota: Debido a **diferentes** realizaciones constructivas, puede ser que la inserción y la extracción de la batería deba realizarse de otro modo. Lea al respecto las instrucciones de servicio del fabricante de bicicletas.

Colocar el acumulador PowerTube (Pivot) (ver figura D)

Para poder introducir la batería, se debe insertar la llave **(5)** en la cerradura de la batería **(6)**, que debe estar cerrada.

❶ Para insertar la batería PowerTube **(15)**, introdúzcala con los contactos en el soporte inferior del cuadro.

❷ Mantenga abierta la cerradura del acumulador con la llave y gire el acumulador hacia arriba hasta que quede sujeto en el sistema de retención **(14)**.

❸ Suelte la llave y presione el acumulador hacia arriba, hasta que encastre claramente perceptible.

❹ Cierre siempre la batería con la cerradura **(6)** porque, de lo contrario, la cerradura de la batería podría abrirse y caer la batería del soporte.

Después de cerrarla, retire siempre la llave **(5)** de la cerradura de la batería **(6)**. De esta forma se evita que la llave se caiga o que la batería de la eBike la retiren terceros no autorizados cuando la eBike está parada.

Operación

Puesta en marcha

▶ **Utilice únicamente baterías originales de eBike de Bosch autorizadas por el fabricante para su eBike.** El uso de otro tipo de baterías de eBikes puede acarrear lesiones e incluso un incendio. Si se usan baterías de eBikes de otro tipo, Bosch declina cualquier responsabilidad y el derecho a garantía.

Conexión/desconexión

Una de las opciones para conectar el sistema eBike es conectando la batería. Para ello lea y aténgase a las instrucciones de uso de la unidad de accionamiento y del ordenador de a bordo.

Antes de encender la batería de la eBike, el sistema eBike o la eBike, compruebe si la cerradura **(6)** está cerrada.

Para **encender** la batería de la eBike, pulse la tecla de conexión/desconexión **(4)**. No utilice ningún objeto afilado o puntiagudo para pulsar la tecla. Los ledes del indicador **(3)** se iluminan y muestran al mismo tiempo el estado de carga.

Nota: Si la capacidad de la batería de la eBike es inferior al 5 %, en la batería no se enciende ningún LED del indicador de estado de carga **(3)**. Solamente se puede ver si la eBike está conectada en el ordenador de a bordo/en el cuadro de mandos.

Para **apagar** la batería de la eBike, pulse de nuevo la tecla de conexión/desconexión **(4)**. Los ledes del indicador **(3)** se apagan. La eBike también se desconecta.

Si durante unos **10** minutos no se solicita asistencia de accionamiento (p. ej. porque la eBike está parada) y no se pulsa ninguna tecla del ordenador de a bordo o del cuadro de mandos de la eBike, la eBike se desconecta automáticamente.

La batería de la eBike está protegida contra descarga total, sobrecarga, sobrecalentamiento y cortocircuito gracias al sistema de protección electrónica de celdas "Electronic Cell Protection (ECP)". En esos casos, un circuito de protección se encarga de desconectar automáticamente la batería de la eBike.



Si se detecta un defecto de la batería de la eBike, dos LED del indicador de estado de carga **(3)** parpadean. En este caso, diríjase a un taller especializado.

Indicaciones para el uso óptimo de la batería de la eBike

La vida útil de la batería de la eBike puede prolongarse si este se trata apropiadamente y ante todo si se almacena respetando el margen de temperatura prescrito.

Aun así, con el paso del tiempo, la capacidad de la batería de la eBike irá disminuyendo, incluso con un buen cuidado.

Si después de haberla recargado el tiempo de funcionamiento de la batería de la eBike fuese muy corto, es síntoma de

que se está agotando. Debería sustituir entonces la batería de la eBike.

Recarga de la batería de la eBike antes y durante su almacenaje

En el caso de no utilizar la batería de la eBike durante un largo tiempo (> 3 meses), almacénela con un estado de carga de aprox. el 30 % hasta el 60 % (2 a 3 LED del indicador de estado de carga **(3)** iluminados).

Controle el nivel de carga pasados 6 meses. Si solo está encendido aún un LED del indicador de estado de carga **(3)**, entonces recargue la batería de la eBike de nuevo aprox. al 30 % hasta 60 %.

Nota: Si la batería de la eBike se almacena en un estado descargado durante mucho tiempo, puede dañarse a pesar de la baja autodescarga, y la capacidad de almacenamiento puede reducirse considerablemente.

Condiciones para el almacenaje

Se aconseja guardar la batería de la eBike en un lugar seco y bien ventilado. Protéjalo de la humedad y del agua. En condiciones climáticas adversas, se recomienda p. ej. retirar la batería de la eBike y almacenarla en habitaciones cerradas hasta el siguiente uso.

No guarde la batería de la eBike en los siguientes lugares:
- En habitaciones sin detector de humo
- Cerca de objetos inflamables o fácilmente inflamables
- Cerca de fuentes de calor
- En vehículos cerrados (especialmente en verano)
- Bajo radiación solar directa

Para una vida útil óptima de la batería de la eBike, guarde la batería de la eBike a temperatura ambiente.

Las temperaturas inferiores a **–10 °C** o superiores a **60 °C** deben evitarse siempre.

Preste atención a no rebasar la temperatura de almacenaje máxima.

Se recomienda no dejar la batería en la eBike al guardarla.

Comportamiento en caso de avería

El acumulador de la eBike de Bosch no se debe abrir, ni siquiera para fines de reparación. Existe el riesgo de que el acumulador de la eBike de Bosch se inflame, p. ej., debido a un cortocircuito. Este peligro existe al seguir utilizando un acumulador de eBike de Bosch **una vez** abierto, también en una fecha posterior.

Por esta razón, no deje reparar el acumulador de la eBike de Bosch en caso de avería, sino déjelo reemplazar por un acumulador original de eBike de Bosch por su taller especializado.

Mantenimiento y servicio

Mantenimiento y limpieza

▶ **El acumulador de la eBike no debe sumergirse en agua ni limpiarse con un limpiador de alta presión.**

Mantenga el acumulador de la eBike limpio y protéjalo ante el contacto con productos para el cuidado de la piel, crema solar, repelentes de insectos y otros productos químicos y sustancias. Para la limpieza, utilice únicamente un paño suave, humedecido con agua.

Limpie los polos del conector de vez en cuando y engráselos ligeramente. Para ello, utilice vaselina médica o técnica.

Si el acumulador de su eBike ya no funciona, acuda a un taller especializado.

Servicio técnico y atención al cliente

Para cualquier consulta sobre acumuladores de eBike, diríjase a un taller especializado.

▶ **Anote el fabricante de llaves y el número de la llave (5).** En caso de pérdida de la llave, diríjase a un taller especializado. Deberá indicar entonces el fabricante y el número de la llave.

Los detalles de contacto de los talleres especializados se pueden encontrar en el sitio web www.bosch-ebike.com.

Informaciones adicionales



Informaciones adicionales y vídeos sobre los componentes de la eBike y sus funciones se encuentran en el Bosch eBike Help Center.

Transporte

▶ **Si lleva su eBike en el exterior del automóvil, por ejemplo en un portaequipajes externo al vehículo, retire el ordenador de a bordo y la batería de la eBike para evitar daños.**

Las baterías de la eBike están sometidas a los requisitos de la legislación sobre el transporte de mercancías peligrosas. Los acumuladores de la eBike que no presenten daños pueden ser transportadas por la calle por usuarios particulares sin otras restricciones.

Para el transporte comercial o por cuenta de terceros (p.ej. transporte aéreo o empresa de transporte), es imprescindible tener en cuenta los requerimientos especiales en cuanto al embalaje y la identificación (p.ej. disposiciones del ADR). En caso necesario puede consultarse a un especialistas en mercancías peligrosas sobre la preparación del paquete de envío.

Eliminación y sustancias contenidas en productos

Puede encontrar información sobre sustancias contenidas en productos en el siguiente enlace:
www.bosch-ebike.com/en/material-compliance.



Las baterías, accesorios y embalajes de la eBike deberán someterse a un proceso de recuperación que respete el medio ambiente.

¡No deseche las baterías de la eBike con la basura doméstica!

Antes de eliminar las baterías de la eBike, proteja los contactos de los polos de las mismas con cinta adhesiva.

Puede devolver de forma gratuita su acumulador de eBike antiguo o defectuoso a cualquier distribuidor especializado, el que la reciclará de forma respetuosa con el medio ambiente. Guarde los acumuladores defectuosos de la eBike en un lugar seguro al aire libre e informe a su distribuidor especializado. No manipule los acumuladores de eBike dañados con manos desprotegidas, ya que puede derramarse electrolito y causar irritaciones cutáneas.



De conformidad con el Reglamento (UE) 2023/1542, los aparatos eléctricos que ya no puedan utilizarse y las pilas/acumuladores recargables defectuosos o usados deben recogerse por separado y reciclarse de forma respetuosa con el medio ambiente.



Iones de Litio:
Por favor, observe las indicaciones en el apartado "Transporte" (ver "Transporte", Página Español – 5).

Entregue los acumuladores de eBike inservibles a un distribuidor especializado.



Reservado el derecho de modificación.

Instruções de segurança




Leia todas as indicações e instruções de segurança. A inobservância das indicações e instruções de segurança pode causar choque elétrico, incêndio e/ou ferimentos graves.

Por norma as substâncias das células das baterias de lítio são inflamáveis sob determinadas condições. Por isso, familiarize-se com as regras de comportamento deste manual de instruções.

Guarde todas as indicações e instruções de segurança para utilização futura.

O termo **bateria eBike** usado neste manual de instruções refere-se à bateria eBike original da Bosch.

- ▶ **Leia e respeite as indicações e instruções de segurança existentes em todos os manuais de instruções dos componentes eBike assim como no manual de instruções da sua eBike.**
- ▶ **Retire a bateria da eBike antes de iniciar trabalhos na eBike (p. ex. inspeção, reparação, montagem, manutenção, trabalhos na corrente, etc.), de a transportar com o automóvel ou avião, ou de a guardar.** Existe perigo de ferimentos no caso de uma ativação inadvertida da eBike.
- ▶ **Não abra a bateria eBike.** Há perigo de haver um curto-circuito. Se a bateria eBike for aberta, perde-se o direito à garantia.
- ▶ **Proteja a bateria eBike do calor (p. ex. também da radiação solar permanente), do fogo e da imersão em água. Não armazene nem utilize a bateria eBike próximo de objetos quentes ou inflamáveis.** Há perigo de explosão.
- ▶ **Mantenha a bateria eBike que não está a ser utilizada afastada de clipes, moedas, chaves, pregos, parafusos ou outros pequenos objetos metálicos que possam causar um curto-circuito dos contactos .** Um curto-circuito entre os contactos pode causar queimaduras ou fogo. Para os danos provocados por curto-circuito neste contexto não há qualquer direito à garantia da Bosch.
- ▶ **Evite cargas mecânicas ou forte influência de calor.** Estas podem danificar as células da bateria e provocar a saída de substâncias inflamáveis.
- ▶ **Não coloque o carregador nem a bateria eBike junto a materiais inflamáveis. Carregue as baterias eBike apenas em estado seco e num local que seja à prova de fogo.**
- ▶ **A bateria da eBike não pode ser carregada sem vigilância.**
- ▶ **No caso de aplicação incorreta pode vazar líquido da bateria eBike. Evitar o contacto. No caso de um contacto, deverá enxaguar com água. Se o líquido entrar em contacto com os olhos, também deverá consultar um médico.** O líquido que sai pode levar a irritações da pele ou a queimaduras.
- ▶ **As baterias eBike não podem sofrer impactos mecânicos.** Há o perigo de a bateria eBike ser danificada.
- ▶ **Em caso de danos ou uso incorreto da bateria eBike, podem libertar-se vapores e fumo. Areje o espaço e procure assistência médica no caso de apresentar queixas.** Os vapores ou o fumo podem irritar as vias respiratórias.
- ▶ **Carregue a bateria eBike apenas com carregadores originais Bosch.** Se forem utilizados outros carregadores que não os originais Bosch, não se pode excluir o perigo de incêndio.
- ▶ **Não carregue nem utilize uma bateria eBike danificada.** Entre em contacto com uma oficina especializada.
- ▶ **Utilize a bateria eBike apenas em combinação com eBikes que tenham o sistema de acionamento eBike original Bosch.** Só desta forma a bateria eBike será protegida de uma sobrecarga perigosa.
- ▶ **Utilize apenas baterias eBike originais Bosch, homologadas pelo fabricante para a sua eBike.** A utilização de outras baterias eBike pode originar ferimentos e perigo de incêndio. A Bosch não assume qualquer responsabilidade nem garantia no caso de serem utilizadas outras baterias eBike.
- ▶ **Não utilize a bateria do porta-bagagens como punho.** Ao levantar a eBike pela bateria, pode danificar esta última.
- ▶ **Mantenha a bateria eBike fora do alcance de crianças.**

É importante para nós a sua segurança e a segurança dos nossos produtos. As nossas baterias eBike são baterias de lítio desenvolvidas e fabricadas com a mais recente tecnologia. Não só cumprimos as normas relevantes de segurança, como as ultrapassamos. Em estado carregado as baterias de lítio têm um elevado conteúdo energético. No caso de um defeito (eventualmente não detetável por fora) as baterias de lítio, em casos raros e sob condições desfavoráveis, podem incendiar-se.

Aviso sobre privacidade

Ao conectar a eBike à **Bosch DiagnosticTool 3** ou na substituição de componentes da eBike são transmitidas informações técnicas sobre a sua eBike (p. ex. fabricante da bicicleta, modelo, ID da Bike, dados de configuração), bem como sobre a utilização da eBike (p. ex. tempo total de marcha, consumo de energia, temperatura) ao Bosch eBike Systems (Robert Bosch GmbH) para o processamento do seu pedido, em caso de serviço e para efeitos de melhoria do produto. Para mais informações sobre o processamento de dados consulte www.bosch-ebike.com/privacy-full.

Descrição do produto e do serviço

Utilização adequada

As baterias eBike da Bosch destinam-se apenas à alimentação de corrente da sua unidade de acionamento e não podem ser usadas para outros fins.

Componentes ilustrados

A numeração dos componentes exibidos diz respeito às representações existentes nas páginas dos gráficos no início do manual.

Todas as representações de peças da bicicleta, exceto as baterias eBike e os seus suportes, são esquemáticas e podem ser diferentes na sua eBike.

Para além das funções aqui representadas, podem ser introduzidas em qualquer altura alterações de software para a eliminação de erros e alterações de funções.

(1) Suporte da bateria do porta-bagagens

(2) Bateria do porta-bagagens

(3) Indicação de funcionamento e do nível de carga

(4) Tecla de ligar/desligar

(5) Chave do cadeado da bateria

(6) Cadeado da bateria

(7) Suporte superior da bateria standard

(8) Bateria standard

(9) Suporte inferior da bateria standard

(10) Tampa de cobertura (fornecimento apenas em eBikes com 2 baterias eBike)

(11) Carregador

(12) Tomada para ficha do carregador

(13) Cobertura da tomada de carregamento

(14) Segurança de retenção da bateria PowerTube

(15) Bateria PowerTube

(16) Gancho de segurança da bateria PowerTube

Dados técnicos

Bateria de lítio		PowerPack 400	PowerPack 500
Código do produto		BBS265 [A)] BBR265 [B)]	BBS275 [A)] BBR275 [B)]
Tensão nominal	V	36	36
Capacidade nominal	Ah	11	13,4
Energia	Wh	400	500
Temperatura de serviço	°C	–5 … +40	–5 … +40
Temperatura de armazenamento	°C	+10 … +40	+10 … +40
Faixa de temperatura de carga admissível	°C	0 … +40	0 … +40
Peso, aprox.	kg	2,5[A)]/2,6[B)]	2,6[A)]/2,7[B)]
Tipo de proteção		IP55	IP55

A) Bateria standard

B) Bateria do porta-bagagens

Bateria de lítio		PowerTube 500	PowerTube 625
Código do produto		BBP280 horizontal BBP281 vertical	BBP290 horizontal BBP291 vertical
Tensão nominal	V	36	36
Capacidade nominal	Ah	13,4	16,7
Energia	Wh	500	625
Temperatura de serviço	°C	–5 … +40	–5 … +40
Temperatura de armazenamento	°C	+10 … +40	+10 … +40
Faixa de temperatura de carga admissível	°C	0 … +40	0 … +40
Peso, aprox.	kg	2,9	3,5
Tipo de proteção		IP55	IP55

Montagem

▶ **Coloque a bateria eBike apenas sobre superfícies limpas.** Evite, em particular, sujar a tomada de carregamento e os contactos, p. ex. com areia ou terra.

Carregar a bateria eBike

▶ **Uma bateria eBike da Bosch só pode ser carregada com um carregador eBike original da Bosch.**

Nota: A bateria eBike é fornecida parcialmente carregada. Para garantir a máxima potência da bateria eBike, antes da primeira utilização, carregue-a totalmente com o carregador.

Para o carregamento da bateria eBike, leia e respeite o manual de instruções do carregador.

A bateria eBike pode ser carregada em qualquer nível de carga. Uma interrupção do processo de carga não danifica a bateria eBike.

A bateria eBike está equipada com um sistema de monitorização da temperatura, que permite o carregamento apenas numa faixa de temperatura entre **0 °C** e **40 °C**.



Se a bateria eBike estiver fora da faixa de temperatura de carga, piscam os três LEDs do indicador do nível de carga **(3)**. Desligue a bateria eBike do carregador e deixe-a arrefecer.

Volte a ligar a bateria eBike ao carregador apenas quando tiver sido alcançada a temperatura de carga admissível.

Nota: com temperaturas de **0 °C**, o início do processo de carga da bateria eBike pode atrasar-se aprox. **5** min depois de ter ligado a ficha do carregador à tomada de carregamento na eBike.

Indicador do nível de carga fora da eBike

Os cinco LEDs verdes do indicador do nível de carga **(3)** indicam o nível de carga da bateria, quando a bateria eBike está ligada.

Neste caso, cada LED indica aproximadamente 20% da capacidade. Se a bateria eBike estiver totalmente carregada, acendem-se os cinco LEDs.

O nível de carga da bateria eBike ligada é ainda exibido no mostrador do computador de bordo. Leia e respeite o manual de instruções da unidade de acionamento e computador de bordo.

Se a capacidade da bateria eBike for inferior a 10%, o último LED restante pisca.

Se a capacidade da bateria eBike estiver abaixo dos 5%, apagam-se todos os LEDs do indicador do nível de carga **(3)** na bateria eBike, mas continua a haver uma função de indicação do computador de bordo.

Separe a bateria eBike do carregador depois de a carregar e desligue o carregador da corrente.

Utilização de duas baterias eBike para uma eBike (opcional)

O fabricante de bicicletas também pode equipar uma eBike com duas baterias eBike. Neste caso, uma das tomadas de carregamento não está acessível ou foi fechada com um tampão de fecho pelo fabricante de bicicletas. Carregue as baterias eBike apenas na tomada acessível.

▶ **Nunca abra as tomadas de carregamento fechadas pelo fabricante de bicicletas.** O carregamento numa tomada previamente fechada pode provocar danos irreparáveis.

Caso pretenda utilizar uma eBike que esteja equipada com duas baterias eBike apenas com uma delas, cubra os contactos da ranhura livre com a tampa de cobertura fornecida **(10)**, pois, caso contrário, pode haver risco de um curto-circuito através dos contactos abertos (ver figuras A e B).

Processo de carga com duas baterias eBike colocadas

Caso estejam colocadas duas baterias eBike numa eBike, é possível carregar ambas através da ligação não fechada. Primeiro as duas baterias eBike são carregadas sucessivamente até aprox. 80–90%, de seguida as duas baterias eBike são totalmente carregadas paralelamente (os LEDs das duas baterias eBike piscam).

Durante o funcionamento, ambas as baterias eBike vão-se descarregando alternadamente.

Se retirar as baterias eBike dos suportes, poderá carregar cada uma delas individualmente.

Processo de carga com uma bateria eBike colocada

Se estiver colocada apenas uma bateria eBike, só poderá carregar na bicicleta a bateria eBike que tem a tomada de carregamento acessível. Só é possível carregar a bateria eBike com a tomada de carregamento fechada se a retirar do suporte.

Colocação e remoção da bateria eBike

▶ **Quando for colocar a bateria eBike no suporte ou retirá-la do mesmo, desligue sempre antes a bateria eBike e a eBike.**

▶ **Depois de inserir a bateria eBike, verifique de todos os lados se a mesma está corretamente e bem encaixada.**

Colocação/remoção da bateria standard (ver figura A)

Para poder inserir a bateria, a chave **(5)** tem de estar no cadeado **(6)** e o cadeado tem de estar aberto.

Para **inserir a bateria standard (8)**, coloque-a com os contactos sobre o suporte inferior **(9)** da eBike (a bateria pode estar inclinada até 7° em relação ao quadro). Oscile-a, empurrando até ao fim no suporte superior **(7)**, até que encaixe de forma audível.

Tranque a bateria eBike sempre no cadeado **(6)**, caso contrário, o cadeado pode abrir-se e a bateria eBike cair do suporte.

Retire sempre a chave **(5)** do cadeado, após tê-lo trancado **(6)**. Desta forma, evita que a chave caia ou que a bateria eBike seja indevidamente retirada por terceiros, quando a eBike estiver estacionada.

Para **retirar a bateria standard (8)**, desligue-a e destranque o cadeado com a chave **(5)**. Incline a bateria eBike a partir do suporte superior **(7)** e remova-a do suporte inferior **(9)**.

Colocação/remoção da bateria do porta-bagagens (ver figura B)

Para poder inserir a bateria, a chave **(5)** tem de estar no cadeado **(6)** e o cadeado tem de estar aberto.

Para **inserir a bateria do porta-bagagens (2)**, empurre-a, com os contactos para a frente, até que encaixe de forma audível no suporte **(1)** no porta-bagagens.

Tranque a bateria sempre no cadeado **(6)**, caso contrário, o cadeado pode abrir-se e a bateria cair do suporte.

Retire sempre a chave **(5)** do cadeado, após tê-lo trancado **(6)**. Desta forma, evita que a chave caia ou que a bateria eBike seja indevidamente retirada por terceiros, quando a eBike estiver estacionada.

Para **retirar a bateria do porta-bagagens (2)**, desligue-a e destranque o cadeado com a chave **(5)**. Remova a bateria do suporte **(1)**.

Retirar a bateria PowerTube (pivô) (ver figura C)

❶ Para retirar a bateria PowerTube **(15)** abra o cadeado da bateria **(6)** com a chave **(5)**. A bateria é desbloqueada e cai para a segurança de retenção **(14)**.

Nota: Certifique-se de que segura bem a bateria eBike com a mão ao retirá-la.

❷ Segure a bateria e pressione por cima a segurança de retenção **(14)**. A bateria é totalmente desbloqueada e cai na sua mão. Depois retire a bateria do quadro.

Nota: Devido a **diferentes** realizações construtivas, pode ser que a colocação e a remoção da bateria tenham de ser feitas de outra forma. Leia o manual de instruções do fabricante de bicicletas.

Colocar bateria PowerTube (pivô) (ver figura D)

Para poder inserir a bateria, a chave **(5)** tem de estar no cadeado da bateria **(6)** e o cadeado tem de estar aberto.

❶ Para colocar a bateria PowerTube **(15)** coloque-a com os contactos no suporte inferior do quadro.

❷ Mantenha o cadeado da bateria aberto com a chave e oscile a bateria para cima, até a mesma ser segurada pela segurança de retenção **(14)**.

❸ Solte a chave e pressione a bateria para cima, até a mesma encaixar de forma audível.

❹ Tranque a bateria sempre no cadeado da bateria **(6)**, caso contrário, o cadeado pode abrir-se e a bateria cair do suporte.

Retire sempre a chave **(5)** do cadeado da bateria **(6)**, após tê-lo trancado. Desta forma, evita que a chave caia ou que a bateria eBike seja indevidamente retirada por terceiros, quando a eBike estiver estacionada.

Funcionamento

Colocação em funcionamento

▶ **Utilize apenas baterias eBike originais Bosch, homologadas pelo fabricante para a sua eBike.** A utilização de outras baterias eBike pode originar ferimentos e perigo de incêndio. A Bosch não assume qualquer responsabilidade nem garantia no caso de serem utilizadas outras baterias eBike.

Ligar/desligar

Ligar a bateria eBike é uma das possibilidades de ligar a eBike. Leia e respeite o manual de instruções da unidade de acionamento e computador de bordo.

Antes de ligar a bateria eBike ou a eBike, verifique se o cadeado **(6)** está trancado.

Para **ligar** a bateria eBike, prima a tecla de ligar/desligar **(4)**. Não use objetos afiados ou pontiagudos para pressionar a tecla. Os LEDs da indicação **(3)** acendem-se e exibem simultaneamente o nível de carga.

Nota: Se a capacidade da bateria eBike estiver abaixo dos 5%, não se acende qualquer LED do indicador do nível de carga **(3)** na bateria eBike. Só é possível ver no computador de bordo/na unidade de comando se a eBike está ligada.

Para **desligar** a bateria eBike, prima novamente a tecla de ligar/desligar **(4)**. Os LEDs da indicação **(3)** apagam-se. Assim, também se desliga a eBike.

Se durante aprox. **10** minutos não for chamado qualquer apoio do acionamento (p. ex., porque a eBike está parada) e se não for premida qualquer tecla no computador de bordo ou unidade de comando da eBike, a eBike desliga-se automaticamente.

Através do sistema "Electronic Cell Protection (ECP)", a bateria eBike está protegida contra descarga completa, sobrecarga, sobreaquecimento e curto-circuito. Em caso de risco, a bateria eBike desliga-se automaticamente através de um circuito de proteção.



Se for detetado um defeito na bateria eBike, piscam os dois LEDs do indicador do nível de carga **(3)**. Neste caso, contacte uma oficina especializada.

Indicações sobre o manuseio ideal da bateria eBike

A durabilidade da bateria eBike pode ser prolongada, se esta for bem cuidada e, acima de tudo, se for guardada à temperatura correta.

Com o envelhecimento da bateria eBike, a sua capacidade vai-se reduzindo, ainda que seja bem cuidada.

Um tempo de funcionamento consideravelmente mais curto após o carregamento indica que a bateria eBike chegou ao fim do seu tempo de vida útil. Deve substituir a bateria eBike.

Voltar a carregar a bateria eBike antes e após o armazenamento

No caso de um longo período de não utilização (>3 meses) armazene a bateria eBike com um estado de carga de aprox. 30% a 60% (2 a 3 LEDs do indicador do nível de carga **(3)** acendem-se).

Após 6 meses verifique o nível de carga. Se acender apenas um LED do indicador do nível de carga **(3)**, carregue novamente a bateria eBike para aprox. 30% a 60%.

Nota: Se a bateria eBike for guardada descarregada durante um longo período de tempo pode sofrer danos, apesar da autodescarga mínima, e a capacidade de armazenamento é fortemente reduzida.

Condições de armazenamento

Armazene a bateria eBike num local o mais possível seco e bem arejado possível. Proteja-a da humidade e da água. Em caso de condições climáticas desfavoráveis é, p. ex., aconselhável retirar a bateria eBike da eBike e guardá-la até à próxima utilização num espaço fechado.

Não armazene a bateria eBike nos seguintes locais:
- em salas sem detetor de fumo
- perto de objetos combustíveis ou facilmente inflamáveis
- perto de fontes de calor
- em veículos fechadas (especialmente no verão)
- sob a radiação solar direta

Para uma vida útil ideal da bateria da eBike, armazene as baterias eBike a temperaturas ambiente.

Por norma, devem ser evitadas temperaturas inferiores a **−10 °C** ou superiores a **60 °C**.

Tenha em atenção que a temperatura de armazenamento máxima não deverá ser ultrapassada.

Aconselha-se que a bateria eBike não seja deixada na bicicleta aquando do armazenamento.

Comportamento em caso de erro

A bateria eBike da Bosch não pode ser aberta, mesmo para fins de reparação. Existe o perigo de a bateria eBike da Bosch, p. ex. devido a um curto-circuito, se incendeie. Este perigo existe se se continuar a usar uma bateria eBike da Bosch que já tenha sido aberta **uma vez** mesmo numa outra ocasião.

Por isso, não mande reparar a bateria eBike da Bosch em caso de erro, mas sim substituir por uma bateria eBike da Bosch original junto da sua oficina especializada.

Manutenção e assistência técnica

Manutenção e limpeza

▶ **A bateria eBike não deve ser mergulhada em água, nem ser limpa com um aparelho de limpeza de alta pressão.**

Mantenha a bateria eBike limpa e proteja-a do contacto com produtos para cuidados da pele, protetor solar, repelentes de insetos e outros químicos e substâncias. Para a limpeza utilize exclusivamente um pano macio humedecido com água.

Limpe regularmente os polos de encaixe e lubrifique-os ligeiramente. Para fazer isso, use vaselina médica ou técnica.

Se a bateria eBike já não estiver operacional, por favor contacte uma oficina especializada.

Serviço pós-venda e aconselhamento

Se tiver questões sobre baterias eBike, contacte uma oficina especializada.

▶ **Anote o fabricante da chave e o número da chave (5).** Se a chave for perdida, entre em contacto com uma oficina especializada. Nesse caso, indique o fabricante e o número da chave.

Pode consultar os dados de contacto das oficinas especializadas na página de Internet www.bosch-ebike.com.

Mais informações

Pode encontrar informações suplementares e vídeos acerca dos componentes eBike e as respetivas funções no Bosch eBike Help Center.

Transporte

▶ **Se transportar a eBike fora do automóvel, p.ex. no respetivo porta-bagagens, remova o computador de bordo e a bateria da eBike para evitar danos.**

As baterias eBike são abrangidas pelos requisitos da legislação sobre produtos perigosos. As baterias eBike não danificadas podem ser transportadas pela pessoa particular na via pública, sem demais exigências.

No transporte comercial ou no transporte efetuado por terceiros (p. ex. transporte aéreo ou expedição), é necessário respeitar os requisitos especiais que se aplicam à embalagem e à identificação (p. ex. prescrições do ADR). Se necessário, pode ser pedida a colaboração de especialistas em produtos perigosos para a preparação do volume a ser transportado.

Eliminação e substâncias em artigos

Encontra indicações acerca de substâncias em artigos através do seguinte link:
www.bosch-ebike.com/en/material-compliance.



As baterias eBike, acessórios e embalagens devem ser reciclados de forma ambientalmente correta.

Não deite as baterias eBike para o lixo doméstico!

Antes de eliminar as baterias eBike, cubra as superfícies de contacto dos respetivos polos com fita adesiva.

Pode entregar gratuitamente a sua bateria eBike usada ou com defeito em qualquer agente especializado que

encaminhará a mesma para a reciclagem ambientalmente correta. Armazene baterias eBike defeituosas num local seguro no exterior e informe o seu agente especializado. Não pegue em baterias eBike muito danificadas com as mãos desprotegidas, uma vez que pode sair eletrólito e causar irritação cutânea.



De acordo com o Regulamento (UE) 2023/1542, os equipamentos elétricos que já não são utilizáveis e as baterias/pilhas defeituosas ou usadas devem ser recolhidos separadamente e reciclados de forma ambientalmente correta.



Lítio:
Observar as indicações no capítulo "Transporte" (ver "Transporte", Página Português – 5).

Entregue as baterias eBike inutilizáveis a um agente especializado.



Sob reserva de alterações.

Avvertenze di sicurezza




Leggere tutte le avvertenze e disposizioni di sicurezza. La mancata osservanza delle avvertenze e disposizioni di sicurezza può causare folgorazioni, incendi e/o lesioni di grave entità.

In determinate condizioni, i materiali contenuti nelle celle di pile al litio sono generalmente infiammabili. Occorrerà, pertanto, familiarizzarsi con le relative regole di comportamento, riportate nelle presenti istruzioni per l'uso.

Conservare tutte le avvertenze di sicurezza e le istruzioni operative per ogni esigenza futura.

Il termine **batteria eBike** utilizzato nelle presenti istruzioni per l'uso si riferisce a tutte le batterie eBike originali Bosch.

- ▶ **Leggere e rispettare le avvertenze di sicurezza e le istruzioni riportate in tutte le istruzioni per l'uso dei componenti eBike e nelle istruzioni per l'uso dell'eBike.**
- ▶ **Rimuovere la batteria dalla eBike prima di iniziare interventi sulla stessa (ad es. ispezione, riparazione, montaggio, manutenzione, interventi sulla catena ecc.) o qualora occorra trasportarla, in auto o in aereo, oppure conservarla.** In caso di attivazione accidentale della eBike, vi è il rischio di lesioni.
- ▶ **Non aprire la batteria eBike.** Vi è il rischio di cortocircuito. In caso di batteria eBike aperta decadrà qualsiasi pretesa di garanzia.
- ▶ **Proteggere la batteria eBike dal calore (ad es., anche da irradiazione solare continua) e dal fuoco ed evitare di immergerla nell'acqua. Non conservare, né utilizzare la batteria eBike in prossimità di oggetti ad alta temperatura o combustibili.** Vi è rischio di esplosione.
- ▶ **Non avvicinare la batteria eBike non utilizzata a fermagli, monete, chiavi, chiodi, viti, né ad altri piccoli oggetti metallici che potrebbero provocare l'esclusione dei contatti.** Un eventuale cortocircuito fra i contatti può causare ustioni o incendi. Nel caso di danni da cortocircuito verificatisi in tali condizioni, decadrà qualsiasi pretesa di garanzia nei confronti di Bosch.
- ▶ **Evitare sollecitazioni meccaniche e forte calore.** Tali fattori potrebbero danneggiare le celle delle pile, causando la fuoriuscita di materiali infiammabili.
- ▶ **Non collocare il caricabatteria né la batteria eBike in prossimità di materiali combustibili. Ricaricare le batterie eBike esclusivamente se asciutte e dove non vi sia rischio d'incendio.**
- ▶ **La batteria per eBike non andrà ricaricata senza sorveglianza.**
- ▶ **In caso di impiego errato, vi è il rischio di fuoriuscita di liquido dalla batteria eBike. Evitare il contatto con il liquido. In caso di contatto, risciacquare accuratamente con acqua. Rivolgersi immediatamente ad un medico, qualora il liquido entri in contatto con gli occhi.** Il liquido fuoriuscito potrebbe causare irritazioni cutanee o ustioni.
- ▶ **Le batterie eBike non andranno esposte ad urti meccanici.** Vi è il rischio che la batteria eBike venga danneggiata.
- ▶ **In caso di danni o di utilizzo improprio della batteria eBike, vi è il rischio di fuoriuscita di fumi o vapori. Ventilare con aria fresca e, in caso di disturbi, chiedere aiuto medico.** I vapori o i fumi possono irritare le vie respiratore.
- ▶ **Caricare la batteria eBike esclusivamente con caricabatteria originali Bosch.** In caso di impiego di caricabatterie non originali Bosch, non può essere escluso il pericolo di incendio.
- ▶ **Non ricaricare né utilizzare una batteria eBike danneggiata.** Rivolgersi a un'officina specializzata.
- ▶ **Utilizzare la batteria eBike esclusivamente in combinazione con eBike dotate di sistema di propulsione eBike originale Bosch.** Soltanto in questo modo la batteria eBike verrà protetta da pericolosi sovraccarichi.
- ▶ **Utilizzare esclusivamente batterie eBike originali Bosch omologate dal produttore per la eBike del caso.** L'impiego di batterie eBike diverse da quelle consigliate potrà comportare il pericolo di lesioni e d'incendio. Qualora vengano utilizzate batterie eBike di altro tipo, Bosch non si assumerà alcuna responsabilità e decadrà qualsiasi diritto di garanzia nei confronti di Bosch stessa.
- ▶ **Non utilizzare la batteria per montaggio su portapacchi come impugnatura.** Se l'eBike viene sollevata agendo sulla batteria, quest'ultima potrebbe subire danni irreparabili.
- ▶ **Tenere la batteria eBike fuori dalla portata dei bambini.**

Teniamo molto alla sicurezza dei nostri Clienti e dei nostri prodotti. Le nostre batterie per eBike sono batterie di tipo al litio, sviluppate e realizzate nel rispetto delle norme tecniche riconosciute. Rispettiamo scrupolosamente tutte le normative di sicurezza al riguardo, attenendoci, talvolta, a criteri persino superiori. Una volta cariche, le batterie al litio presentano un elevato contenuto di energia. Qualora sia presente un difetto (in alcuni casi non visibile dall'esterno), in casi molto rari e in condizioni sfavorevoli, le batterie al litio possono incendiarsi.

Avvertenza sul trattamento dei dati

Quando l'eBike viene collegata al **Bosch DiagnosticTool 3** oppure in caso di sostituzione di componenti dell'eBike, alcune informazioni tecniche relative alla propria eBike (ad es. produttore della bici, modello, ID bike, dati di configurazione) e all'utilizzo dell'eBike (ad es. tempo di percorrenza totale, consumo energetico, temperatura) vengono trasmesse a Bosch eBike Systems (Robert Bosch GmbH) per l'elaborazione della propria richiesta, per i casi di assistenza e al fine di migliorare il prodotto. Ulteriori informazioni sul trattamento dei dati sono disponibili su www.bosch-ebike.com/privacy-full.

Descrizione del prodotto e dei servizi forniti

Utilizzo conforme

Le batterie eBike Bosch sono concepite esclusivamente per l'alimentazione di corrente dell'unità motrice e non devono essere utilizzate per altri scopi.

Componenti illustrati

La numerazione dei componenti illustrati nelle figure è riferita alle rappresentazioni sulle pagine con rappresentazione grafica all'inizio delle istruzioni.

Tutte le illustrazioni di parti di biciclette, ad eccezione delle batterie eBike e dei relativi supporti, sono di carattere schematico e possono differire dalla rispettiva eBike.

Oltre alle funzioni qui illustrate, è possibile in qualsiasi momento che vengano introdotte modifiche al software, al fine di eliminare eventuali errori o di modificare le funzionalità.

(1) Supporto della batteria per montaggio su portapacchi
(2) Batteria per montaggio su portapacchi
(3) Indicatore di funzionamento e del livello di carica
(4) Tasto On/Off
(5) Chiave del dispositivo di chiusura della batteria
(6) Dispositivo di chiusura della batteria
(7) Supporto superiore della batteria standard
(8) Batteria standard
(9) Supporto inferiore della batteria standard
(10) Calotta di copertura (presente nelle sole eBike a due batterie)
(11) Caricabatteria
(12) Presa per connettore di ricarica
(13) Copertura presa di ricarica
(14) Meccanismo di ritenuta batteria PowerTube
(15) Batteria PowerTube
(16) Gancio di sicurezza batteria PowerTube

Dati tecnici

Batteria al litio		PowerPack 400	PowerPack 500
Codice prodotto		BBS265 [A)] BBR265 [B)]	BBS275 [A)] BBR275 [B)]
Tensione nominale	V	36	36
Capacità nominale	Ah	11	13,4
Energia	Wh	400	500
Temperatura di esercizio	°C	–5 … +40	–5 … +40
Temperatura di magazzinaggio	°C	+10 … +40	+10 … +40
Campo di temperatura di ricarica consentito	°C	0 … +40	0 … +40
Peso, circa	kg	2,5[A)]/2,6[B)]	2,6[A)]/2,7[B)]
Grado di protezione		IP55	IP55

A) Batteria standard
B) Batteria per montaggio su portapacchi

Batteria al litio		PowerTube 500	PowerTube 625
Codice prodotto		BBP280 Orizzontale BBP281 Verticale	BBP290 Orizzontale BBP291 Verticale
Tensione nominale	V	36	36
Capacità nominale	Ah	13,4	16,7
Energia	Wh	500	625
Temperatura di esercizio	°C	–5 … +40	–5 … +40
Temperatura di magazzinaggio	°C	+10 … +40	+10 … +40
Campo di temperatura di ricarica consentito	°C	0 … +40	0 … +40
Peso, circa	kg	2,9	3,5
Grado di protezione		IP55	IP55

Montaggio

▶ **Posizionare la batteria eBike esclusivamente su superfici pulite.** Evitare, in particolare, la presenza di sporco sulla presa di ricarica e sui contatti, ad es. sabbia o terra.

Ricarica della batteria eBike

▶ **Una batteria Bosch per eBike deve essere ricaricata esclusivamente con un caricabatteria originale Bosch per eBike.**

Avvertenza: la batteria eBike viene fornita parzialmente carica. Per garantire la piena potenza della batteria eBike, ricaricarla completamente con il caricabatteria precedentemente al primo impiego.

Per la ricarica della batteria eBike, leggere e rispettare le istruzioni d'uso del caricabatteria.

La batteria eBike si può ricaricare con qualsiasi livello di carica. L'eventuale interruzione del processo di ricarica non comporta danni alla batteria eBike.

La batteria eBike è dotata di un sistema di monitoraggio della temperatura, che ne consente la ricarica nel solo campo di temperatura fra **0 °C** e **40 °C**.



Se la batteria eBike si trova fuori dal campo della temperatura di ricarica, tre LED dell'indicatore del livello di carica **(3)** lampeggeranno. Scollegare la batteria eBike dal caricabatteria e lasciarla adattare alla temperatura ambiente.

Collegare nuovamente la batteria eBike al caricabatteria solamente quando avrà raggiunto la temperatura di ricarica ammessa.

Avvertenza: in presenza di temperature intorno a **0 °C**, l'avvio dell'operazione di ricarica della batteria eBike può essere posticipato di circa **5** min dopo aver collegato il connettore del caricabatteria alla presa di carica dell'eBike.

Indicatore del livello di carica all'esterno della eBike

A batteria eBike attivata, i cinque LED dell'indicatore del livello di carica **(3)** indicano il livello di carica della batteria eBike.

Ciascun LED corrisponde a circa il 20% della capacità. Quando la batteria eBike è completamente carica, tutti e cinque i LED sono accesi.

A batteria eBike attivata, il livello di carica viene inoltre visualizzato sul display del computer di bordo. A tale riguardo, leggere e rispettare le istruzioni per l'uso dell'unità motrice e del computer di bordo.

Se la capacità della batteria eBike è inferiore al 10%, l'ultimo LED rimanente lampeggia.

Se la capacità della batteria eBike è inferiore al 5%, tutti i LED dell'indicatore del livello di carica **(3)** sulla batteria eBike si spegneranno, ma sarà ancora attiva la funzione di visualizzazione del computer di bordo.

Dopo la ricarica, scollegare la batteria eBike dal caricabatteria e il caricabatteria dalla rete.

Utilizzo di due batterie eBike per una eBike (opzionale)

Il produttore può equipaggiare una eBike anche con due batterie. In tale caso, una delle prese di ricarica non è accessibile, oppure viene lasciata chiusa dal produttore, mediante un'apposita calotta. Ricaricare le batterie eBike esclusivamente mediante la presa di ricarica accessibile.

▶ **Non aprire in alcun caso le prese di ricarica lasciate chiuse dal produttore.** La ricarica effettuata tramite una presa di ricarica chiusa in precedenza può comportare danni irreparabili.

Se si desidera utilizzare con una sola batteria eBike una eBike prevista per due batterie, i contatti dell'innesto libero andranno coperti con l'apposita calotta **(10)** in dotazione: in caso contrario, i contatti scoperti potrebbero causare un cortocircuito (vedere figg. A e B).

Procedura di ricarica in caso di impiego di due batterie eBike

Qualora su una eBike siano presenti due batterie eBike, entrambe si potranno ricaricare mediante il collegamento non chiuso. Inizialmente, entrambe le batterie eBike verranno ricaricate in sequenza sino a circa l'80–90%, dopodiché raggiungeranno la completa ricarica in parallelo (i LED di entrambe le batterie eBike lampeggiano).

Durante il funzionamento, le due batterie eBike si scaricheranno alternativamente.

Prelevando le batterie eBike dai relativi supporti, sarà possibile ricaricarle singolarmente.

Procedura di ricarica in caso di una sola batteria eBike

Se si utilizza una sola batteria eBike, sulla bicicletta si potrà ricaricare soltanto la batteria con presa di ricarica accessibile. La batteria eBike con presa di ricarica chiusa si potrà ricaricare soltanto rimuovendola dal relativo supporto.

Inserimento e rimozione della batteria eBike

▶ **Disattivare sempre la batteria eBike e la eBike prima di inserire o rimuovere la batteria stessa nel/dal relativo supporto.**

▶ **Una volta inserita la batteria eBike, controllare in tutte le direzioni che questa sia fissata correttamente.**

Introduzione e rimozione della batteria standard (vedere fig. A)

Per poter introdurre la batteria, occorrerà innestare la chiave **(5)** nel dispositivo di chiusura **(6)** ed aprire il dispositivo stesso.

Per **introdurre la batteria standard (8)**, collocarla con i contatti sul supporto inferiore **(9)** della eBike (è possibile inclinare la batteria fino a 7° rispetto al telaio). Ruotare la batteria introducendola fino a battuta nel supporto superiore **(7)**, sino a farla scattare in modo nettamente udibile in posizione.

Chiudere sempre la batteria eBike mediante l'apposito dispositivo **(6)** poiché, in caso contrario, il dispositivo potrebbe aprirsi, facendo cadere la batteria dal supporto.

Dopo la chiusura, estrarre sempre la chiave **(5)** dal dispositivo di chiusura **(6)**. In questo modo, si eviterà che la chiave possa cadere all'esterno o che la batteria eBike venga rimossa da terzi non autorizzati quando parcheggiata.

Per **rimuovere la batteria standard (8)**, disattivarla ed aprire il dispositivo di chiusura con la chiave **(5)**. Inclinare la batteria eBike estraendola dal supporto superiore **(7)** ed estrarla dal supporto inferiore **(9)**.

Introduzione e rimozione della batteria per montaggio su portapacchi (vedere Fig. B)

Per poter introdurre la batteria, occorrerà innestare la chiave **(5)** nel dispositivo di chiusura **(6)** ed aprire il dispositivo stesso.

Per **introdurre la batteria per montaggio su portapacchi (2)**, spingerla, con i contatti in avanti, nel supporto **(1)** all'interno del portapacchi, sino a farla innestare udibilmente.

Chiudere sempre la batteria mediante l'apposito dispositivo **(6)**, poiché, in caso contrario, il dispositivo potrebbe aprirsi, facendo cadere la batteria dal supporto.

Dopo la chiusura, estrarre sempre la chiave **(5)** dal dispositivo di chiusura **(6)**. In questo modo, si eviterà che la chiave possa cadere all'esterno o che la batteria eBike venga rimossa da terzi non autorizzati quando parcheggiata.

Per **rimuovere la batteria per montaggio su portapacchi (2)**, disattivarla ed aprire il dispositivo di chiusura con la chiave **(5)**. Estrarre la batteria dal supporto **(1)**.

Prelievo della batteria PowerTube (pivot) (vedere fig. C)

❶ Per rimuovere la batteria PowerTube **(15)**, aprire il dispositivo di chiusura della batteria **(6)** con la chiave **(5)**. La batteria verrà sbloccata e ricadrà nel meccanismo di ritenuta **(14)**.

Avvertenza: assicurarsi di tenere saldamente in mano la batteria eBike durante la rimozione.

❷ Tenere saldamente la batteria e premere dall'alto sul meccanismo di ritenuta **(14)**. La batteria si sbloccherà completamente, cadendo nella mano. Successivamente, estrarre la batteria dal telaio.

Avvertenza: date le **differenti** versioni costruttive, è possibile che la batteria debba essere inserita e rimossa in altro modo. A questo proposito, consultare le istruzioni d'uso del produttore.

Introduzione della batteria PowerTube (pivot) (vedere Fig. D)

Per poter inserire la batteria, occorre inserire la chiave **(5)** nel dispositivo di chiusura della batteria **(6)** e aprire quest'ultimo.

❶ Per introdurre la batteria PowerTube **(15)**, collocarla con i contatti nel supporto inferiore del telaio.

❷ Tenere aperto con la chiave il dispositivo di chiusura della batteria e spingere la batteria verso l'alto fino a bloccarla nel meccanismo di ritenuta **(14)**.

❸ Rilasciare la chiave e spingere la batteria verso l'alto, fino a farla innestare udibilmente.

❹ Chiudere sempre la batteria mediante l'apposito dispositivo **(6)** poiché altrimenti questo potrebbe aprirsi, facendo cadere la batteria dal supporto.

Dopo la chiusura, estrarre sempre la chiave **(5)** dal dispositivo di chiusura della batteria **(6)**. In questo modo, si eviterà che la chiave possa cadere all'esterno o che la batteria eBike venga rimossa da terzi non autorizzati quando parcheggiata.

Utilizzo

Messa in funzione

▶ **Utilizzare esclusivamente batterie eBike originali Bosch omologate dal produttore per la eBike del caso.** L'impiego di batterie eBike diverse da quelle consigliate potrà comportare il pericolo di lesioni e d'incendio. Qualora vengano utilizzate batterie eBike di altro tipo, Bosch non si assumerà alcuna responsabilità e decadrà qualsiasi diritto di garanzia nei confronti di Bosch stessa.

Avvio/arresto

L'attivazione della batteria eBike è una delle possibilità per attivare la eBike. A tale riguardo, leggere e rispettare le istruzioni per l'uso dell'unità motrice e del computer di bordo.

Prima di attivare la batteria eBike o la eBike, controllare che il dispositivo di chiusura **(6)** sia chiuso.

Per **attivare** la batteria eBike, premere il tasto On/Off **(4)**. Non utilizzare oggetti affilati o appuntiti per premere il tasto. I LED dell'indicatore **(3)** si accenderanno, indicando nel contempo il livello di carica.

Avvertenza: se la capacità della batteria eBike è inferiore al 5%, sulla batteria non sarà acceso alcun LED dell'indicatore del livello di carica **(3)**. In tale caso, sarà possibile verificare soltanto dal computer di bordo/dall'unità di comando se la eBike sia attiva.

Per **disattivare** la batteria eBike, premere nuovamente il tasto On/Off **(4)**. I LED dell'indicatore **(3)** si spegneranno. In tal modo, la eBike verrà a sua volta disattivata.

Se per circa **10** minuti non viene richiesta assistenza dal propulsore (per esempio, perché la eBike è ferma) e non viene premuto alcun tasto del computer di bordo o dell'unità di comando della eBike, la eBike si disattiverà automaticamente.

La batteria eBike è dotata del sistema «Electronic Cell Protection (ECP)», che la protegge da scaricamento completo, sovracarica, surriscaldamento e cortocircuito. In caso di pericolo, la batteria eBike si disattiverà automaticamente, tramite un interruttore automatico.



Se verrà rilevato un difetto della batteria eBike, due LED dell'indicatore del livello di carica **(3)** lampeggeranno. In tal caso, rivolgersi a un'officina specializzata.

Avvertenze per l'impiego ottimale della batteria eBike

La durata della batteria eBike può essere prolungata curandola adeguatamente e soprattutto conservandola alle temperature corrette.

All'aumentare dell'invecchiamento, tuttavia, anche in caso di attenta cura, la capacità della batteria eBike si ridurrà.

Una sensibile riduzione del tempo di funzionamento dopo la ricarica indica che la batteria eBike è esausta. Occorre sostituire la batteria eBike.

Ricarica della batteria eBike prima e durante la conservazione

Se si prevede di non utilizzare la batteria eBike per lunghi periodi (> 3 mesi), conservarla ad un livello d carica tra il 30% e il 60% circa (si accenderanno da 2 a 3 LED dell'indicatore del livello di carica **(3)**).

Dopo 6 mesi, controllare il livello di carica. Se resterà acceso ancora un LED dell'indicatore del livello di carica **(3)**, ricaricare la batteria eBike a un livello di carica tra il 30% e il 60% circa.

Avvertenza: se la batteria eBike verrà conservata scarica per lunghi periodi, nonostante la ridotta autoscarica, ciò comporterà danni alla batteria stessa e la capacità di carica verrà fortemente ridotta.

Condizioni di magazzinaggio

Laddove possibile, conservare la batteria eBike in un luogo asciutto e ben aerato. Proteggerla da umidità ed acqua. In caso di condizioni meteo sfavorevoli, sarà ad esempio consigliabile estrarre la batteria eBike dalla eBike e conservarla in un ambiente chiuso sino al prossimo utilizzo.

Non conservare la batteria eBike nei seguenti modi:
- in ambienti senza rilevatore di fumo
- in prossimità di oggetti combustibili o facilmente infiammabili
- in prossimità di fonti di calore
- in veicoli chiusi (specialmente in estate)
- esponendola direttamente all'irradiazione solare

Per una durata ottimale della batteria eBike, conservarla a temperatura ambiente.

In linea generale, andranno evitate temperature inferiori a **–10 °C**, oppure superiori a **60 °C**.

Accertarsi che la temperatura di magazzinaggio massima non venga superata.

Si consiglia di non conservare la batteria eBike montata sulla bicicletta.

Comportamento in caso di guasti

La batteria Bosch per eBike non deve essere aperta, neanche a scopo di riparazione. C'è il rischio che la batteria possa prendere fuoco, per esempio a causa di un cortocircuito. Questo rischio sussiste anche in un secondo momento, se si continua a utilizzare una batteria Bosch per eBike aperta **una volta**.

Pertanto, in caso di guasto, non far riparare la batteria eBike Bosch, ma farla sostituire da un'officina specializzata con una batteria originale eBike Bosch.

Manutenzione ed assistenza

Manutenzione e pulizia

▶ **Non immergere la batteria eBike in acqua e non pulirla con idropluitrici.**

Tenere la batteria eBike pulita ed evitarne qualsiasi contatto con prodotti per la cura della pelle, creme solari, repellenti per insetti e altre sostanze chimiche. Per la pulizia, utilizzare esclusivamente un panno morbido inumidito con acqua.

Pulire occasionalmente i poli dei connettori ed ingrassarli leggermente. A tal fine, utilizzare vaselina medica o tecnica.

Se la batteria eBike non è più funzionante, rivolgersi a un'officina specializzata.

Servizio Assistenza Clienti e Consulenza Tecnica

Per qualsiasi domanda relativa alle batterie eBike, rivolgersi a un'officina specializzata.

▶ **Annotare il nome del produttore della chiave e il codice della chiave (5).** In caso di smarrimento della chiave, rivolgersi a un'officina specializzata. Indicare al rivenditore il produttore ed il numero della chiave.

I dati di contatto delle officine specializzate sono disponibili sul sito web www.bosch-ebike.com.

Ulteriori informazioni

Informazioni dettagliate sui componenti dell'eBike e sulle relative funzioni sono riportate nel Bosch eBike Help Center.

Trasporto

▶ **Se si porta con sé l'eBike all'esterno dell'auto, ad es. su un portapacchi, prelevare il computer di bordo e la batteria per eBike, al fine di evitare danni.**

Le batterie eBike sono sottoposte ai requisiti di legge per le merci pericolose. Gli utenti privati potranno trasportare su strada batterie eBike integre senza essere subordinati a condizioni particolari.

Quanto al trasporto commerciale o di terzi (ad es. trasporto per via aerea o spedizione), andranno rispettati particolari requisiti d'imballaggio e contrassegnatura (ad es. prescrizioni ADR). All'occorrenza, per la preparazione dell'articolo da spedire, si potrà consultare un esperto in merci pericolose.

Smaltimento e sostanze contenute nei prodotti

Le indicazioni relative alle sostanze contenute nei prodotti sono consultabili al seguente link:
www.bosch-ebike.com/en/material-compliance.



Batterie eBike, accessori ed imballaggi andranno avviati ad un riciclaggio rispettoso dell'ambiente.

Non gettare le batterie eBike nei rifiuti domestici!

Prima di smaltire le batterie eBike, coprire con nastro adesivo le superfici di contatto dei poli.

È possibile conferire la batteria eBike usata o guasta a qualsiasi rivenditore specializzato, che provvederà a riciclarla in modo rispettoso per l'ambiente. Conservare le batterie eBike guaste in un luogo sicuro all'aperto e informare il rivenditore specializzato di riferimento. Non afferrare a mani nude batterie per eBike fortemente danneggiate: l'eventuale fuoriuscita di soluzione elettrolitica può causare irritazioni alle mani.



In conformità al Regolamento (UE) 2023/1542, gli apparecchi elettrici non più utilizzabili e le batterie/pile difettose o usate devono essere raccolti separatamente e riciclati nel rispetto dell'ambiente.



Batterie al litio:
attenersi alle avvertenze riportate al paragrafo "Trasporto" (vedi «Trasporto», Pagina Italiano – 5).

Le batterie eBike non più utilizzabili andranno conferite presso un rivenditore specializzato.



Con riserva di modifiche tecniche.

Veiligheidsaanwijzingen




Lees alle veiligheidsaanwijzingen en instructies. Het niet naleven van de veiligheidsaanwijzingen en instructies kan elektrische schokken, brand en/of zware verwondingen veroorzaken.

De inhoudsstoffen van Lithium-Ion-batterijcellen zijn in principe onder bepaalde omstandigheden ontvlambaar. Maak u daarom vertrouwd met de gedragsregels in deze gebruiksaanwijzing.

Bewaar alle veiligheidsaanwijzingen en instructies voor de toekomst.

Het in deze gebruiksaanwijzing gebruikte begrip **eBike-accu** heeft betrekking op alle originele Bosch eBike-accu's.

- ▶ **Lees de veiligheidsaanwijzingen en instructies in alle gebruiksaanwijzingen van de eBike-componenten en in de gebruiksaanwijzing van uw eBike, en volg deze op.**
- ▶ **Haal de eBike-accu uit de eBike, voordat u werkzaamheden (bijv. inspectie, reparatie, montage, onderhoud, werkzaamheden aan de ketting etc.) aan de eBike uitvoert, deze met de auto of het vliegtuig vervoert of bewaart.** Bij het per ongeluk activeren van de eBike bestaat er verwondingsgevaar.
- ▶ **Open de eBike-accu niet.** Er bestaat gevaar voor kortsluiting. Als de eBike-accu geopend wordt, vervalt elke aanspraak op garantie.
- ▶ **Bescherm de eBike-accu tegen hitte (bijv. ook tegen aanhoudende bestraling door de zon), vuur en onderdompelen in water. Bewaar of gebruik de eBike-accu niet in de buurt van hete of brandbare voorwerpen.** Er bestaat explosiegevaar.
- ▶ **Houd de niet-gebruikte eBike-accu uit de buurt van paperclips, munten, sleutels, spijkers, schroeven of andere kleine metalen voorwerpen die overbrugging van de contacten zouden kunnen veroorzaken.** Kortsluiting tussen de contacten kan brandwonden of brand tot gevolg hebben. Bij in dit verband ontstane schade door kortsluiting vervalt elke aanspraak op garantie door Bosch.
- ▶ **Vermijd mechanische belastingen of sterke hitte-inwerking.** Deze zouden de batterijcellen kunnen beschadigen en tot het uitstromen van ontvlambare inhoudsstoffen kunnen leiden.
- ▶ **Plaats het oplaadapparaat en de eBike-accu niet in de buurt van brandbare materialen. Laad de eBike-accu's alleen in droge toestand en op een brandveilige plaats.**
- ▶ **De eBike-accu mag niet zonder toezicht geladen worden.**
- ▶ **Bij verkeerd gebruik kan vloeistof uit de eBike-accu lekken. Voorkom contact daarmee. Spoel bij contact met water af. Wanneer de vloeistof in de ogen komt, dient u bovendien een arts te raadplegen.** Gelekte vloeistof kan tot huidirritaties of verbrandingen leiden.
- ▶ **eBike-accu's mogen niet aan mechanische stoten blootgesteld worden.** Het gevaar bestaat dat de eBike-accu beschadigd wordt.
- ▶ **Bij beschadiging of verkeerd gebruik van de eBike-accu kunnen dampen of rook ontsnappen. Zorg voor de aanvoer van frisse lucht en bezoek bij klachten een arts.** De dampen of rook kunnen de luchtwegen irriteren.
- ▶ **Laad de eBike-accu alleen met originele Bosch oplaadapparaten op.** Bij gebruik van niet-originele Bosch oplaadapparaten kan brandgevaar niet uitgesloten worden.
- ▶ **Laad een beschadigde eBike-accu niet op en gebruik deze niet.** Neem contact op met een gespecialiseerde fietsenmaker.
- ▶ **Gebruik de eBike-accu alleen in combinatie met eBikes met een origineel Bosch eBike-aandrijfsysteem.** Alleen zo wordt de eBike-accu tegen gevaarlijke overbelasting beschermd.
- ▶ **Gebruik uitsluitend originele Bosch eBike-accu's die door de fabrikant voor uw eBike goedgekeurd werden.** Het gebruik van andere eBike-accu's kan tot letsel en brandgevaar leiden. Bij gebruik van andere eBike-accu's wordt door Bosch geen aansprakelijkheid aanvaard en geen garantie geboden.
- ▶ **Gebruik de bagagedrageraccu niet als greep.** Als u de eBike aan de accu optilt, kunt u de accu beschadigen.
- ▶ **Houd de eBike-accu uit de buurt van kinderen.**

Uw veiligheid en de veiligheid van onze producten zijn belangrijk voor ons. Onze eBike-accu's zijn Lithium-Ion-accu's die volgens de huidige stand van de techniek ontwikkeld en geproduceerd worden. Daarop betrekking hebbende veiligheidsnormen leven wij na of overtreffen deze zelfs. In geladen toestand bevatten Lithium-Ion-accu's veel energie. Bij een defect (evt. van buitenaf niet te zien) kunnen Lithium-Ion-accu's in uiterst zeldzame gevallen en onder ongunstige omstandigheden in brand vliegen.

Privacyverklaring

Bij de aansluiting van de eBike op de **Bosch DiagnosticTool 3** of bij de vervanging van eBike-componenten worden technische gegevens over uw eBike (bijv. fietsfabrikant, model, bike-ID, configuratiegegevens) evenals over het gebruik van de eBike (bijv. totale rijtijd, energieverbruik, temperatuur) doorgegeven aan Bosch eBike Systems (Robert Bosch GmbH) voor de bewerking van uw aanvraag, bij een servicebeurt en voor productverbetering. Meer informatie over de gegevensverwerking vindt u op www.bosch-ebike.com/privacy-full.

Beschrijving van product en werking

Beoogd gebruik

De Bosch eBike-accu's zijn uitsluitend bestemd voor de stroomvoorziening van uw aandrijfeenheid en mogen niet voor andere doeleinden gebruikt worden.

Afgebeelde componenten

De nummering van de afgebeelde componenten heeft betrekking op de weergaven op de pagina's met afbeeldingen aan het begin van de gebruiksaanwijzing.

Alle afbeeldingen van fietsonderdelen, behalve de eBike-accu's en hun houders, zijn schematisch en kunnen bij uw eBike anders zijn.

Naast de hier weergegeven functies kan het zijn dat op elk moment softwarewijzigingen voor het verhelpen van fouten en voor functiewijzigingen geïmplementeerd worden.

(1) Houder van bagagedrageraccu
(2) Bagagedrageraccu
(3) Werkings- en oplaadaanduiding
(4) Aan/uit-toets
(5) Sleutel van accuslot
(6) Accuslot
(7) Bovenste houder van standaardaccu
(8) Standaardaccu
(9) Onderste houder van standaardaccu
(10) Afdekkapje (levering alleen bij eBikes met 2 eBike-accu's)
(11) Oplaadapparaat
(12) Aansluitbus voor oplaadstekker
(13) Afdekking oplaadbus
(14) Tegenhoudbeveiliging PowerTube-accu
(15) PowerTube-accu
(16) Borghaak PowerTube-accu

Technische gegevens

Lithium-Ion-accu		PowerPack 400	PowerPack 500
Productnummer		BBS265 [A)] BBR265 [B)]	BBS275 [A)] BBR275 [B)]
Nominale spanning	V	36	36
Nominale capaciteit	Ah	11	13,4
Energie	Wh	400	500
Gebruikstemperatuur	°C	–5 … +40	–5 … +40
Opslagtemperatuur	°C	+10 … +40	+10 … +40
Toegestaan oplaadtemperatuurbereik	°C	0 … +40	0 … +40
Gewicht, ca.	kg	2,5[A)]/2,6[B)]	2,6[A)]/2,7[B)]
Beschermklasse		IP55	IP55

A) Standaardaccu

B) Bagagedrageraccu

Lithium-Ion-accu		PowerTube 500	PowerTube 625
Productnummer		BBP280 horizontaal BBP281 verticaal	BBP290 horizontaal BBP291 verticaal
Nominale spanning	V	36	36
Nominale capaciteit	Ah	13,4	16,7
Energie	Wh	500	625
Gebruikstemperatuur	°C	–5 … +40	–5 … +40
Opslagtemperatuur	°C	+10 … +40	+10 … +40
Toegestaan oplaadtemperatuurbereik	°C	0 … +40	0 … +40
Gewicht, ca.	kg	2,9	3,5
Beschermklasse		IP55	IP55

Montage

▶ **Plaats de eBike-accu alleen op een schone ondergrond.** Vermijd vooral het vervuilen van de oplaadbus en van de contacten, bijv. door zand of aarde.

eBike-accu opladen

▶ **Een Bosch eBike-accu mag uitsluitend met een originneel Bosch eBike-oplaadapparaat geladen worden.**

Aanwijzing: De eBike-accu wordt gedeeltelijk geladen geleverd. Om de volledige capaciteit van de eBike-accu te verkrijgen, laadt u vóór het eerste gebruik de accu volledig met het oplaadapparaat op.

Lees voor het opladen van de eBike-accu de gebruiksaanwijzing van het oplaadapparaat en neem de voorschriften in acht.

De eBike-accu kan in elke laadtoestand opgeladen worden. Een onderbreking van het opladen schaadt de eBike-accu niet.

De eBike-accu is voorzien van een temperatuurbewaking die ervoor zorgt dat de accu alleen in het temperatuurbereik tussen **0 °C** en **40 °C** opgeladen kan worden.



Als de eBike-accu zich buiten het oplaadtemperatuurbereik bevindt, dan knipperen drie LEDs van de oplaadaanduiding **(3)**. Koppel de eBike-accu los van het oplaadapparaat en laat deze op temperatuur komen.

Sluit de eBike-accu pas weer op het oplaadapparaat aan, wanneer deze de toegestane oplaadtemperatuur heeft bereikt.

Aanwijzing: Bij temperaturen rond **0 °C** kan het oplaadproces van de eBike-accu met ca. **5** minuten vertraging beginnen, nadat u de stekker van het oplaadapparaat op de laadbus van de eBike hebt aangesloten.

Oplaadaanduiding buiten de eBike

De vijf leds van de oplaadaanduiding **(3)** geven bij ingeschakelde eBike-accu de laadtoestand aan.

Daarbij komt elke led overeen met ca. 20 % van de capaciteit. Als de eBike-accu volledig is opgeladen, branden alle vijf leds.

De laadtoestand van de ingeschakelde eBike-accu verschijnt bovendien op het scherm van de boordcomputer. Lees daartoe de gebruiksaanwijzing van aandrijfeenheid en boordcomputer en houd u aan de voorschriften.

Ligt de capaciteit van de eBike-accu onder 10 %, dan knippert de laatst overgebleven led.

Ligt de capaciteit van de eBike-accu onder 5 %, dan gaan alle leds van de oplaadaanduiding **(3)** op de eBike-accu uit, er is echter nog een weergavefunctie van de boordcomputer.

Koppel na het opladen de eBike-accu los van het oplaadapparaat en het oplaadapparaat los van het elektriciteitsnet.

Gebruik van twee eBike-accu's voor één eBike (optioneel)

Een eBike kan door de fietsfabrikant ook met twee eBike-accu's uitgerust worden. In dit geval is één van de oplaadbussen niet toegankelijk of is deze door de fietsfabrikant met een afsluitkapje afgesloten. Laad de eBike-accu's alleen op de toegankelijke oplaadbus.

▶ **Open nooit door de fietsfabrikant afgesloten oplaadbussen.** Het opladen op een tevoren afgesloten oplaadbus kan tot onherstelbare schade leiden.

Wanneer u een eBike die voor twee eBike-accu's bestemd is, slechts met één eBike-accu wilt gebruiken, dek dan de contacten van de vrije aansluiting met het meegeleverde afdekkapje **(10)** af, omdat er anders door de open contacten gevaar voor een kortsluiting bestaat (zie afbeeldingen A en B).

Laadprocedure bij twee aangebrachte eBike-accu's

Zijn op een eBike twee eBike-accu's aangebracht, dan kunnen beide eBike-accu's via de niet afgesloten aansluiting geladen worden. Eerst worden beide eBike-accu's achtereenvolgens tot ca. 80–90 % geladen, vervolgens worden beide eBike-accu's parallel helemaal opgeladen (de LED's van beide eBike-accu's knipperen).

Tijdens het gebruik worden de beide eBike-accu's afwisselend ontladen.

Wanneer u de eBike-accu's uit de houders neemt, dan kunt u elke eBike-accu afzonderlijk laden.

Laadprocedure bij één geplaatste eBike-accu

Is slechts één eBike-accu geplaatst, dan kunt u alleen de eBike-accu op de fiets opladen die de toegankelijke oplaadbus heeft. De eBike-accu met de afgesloten oplaadbus kunt u alleen opladen, wanneer u de eBike-accu uit de houder neemt.

eBike-accu plaatsen en verwijderen

▶ **Schakel de eBike-accu en de eBike altijd eerst uit, wanneer u de eBike-accu in de houder plaatst of uit de houder neemt.**

▶ **Wanneer u de eBike-accu geplaatst hebt, controleer dan in alle richtingen of deze correct en stevig vastzit.**

Standaardaccu plaatsen en verwijderen (zie afbeelding A)

Om ervoor te zorgen dat de accu geplaatst kan worden, moet de sleutel **(5)** in het slot **(6)** zitten en het slot moet geopend zijn.

Voor het **plaatsen van de standaardaccu (8)** zet u deze met de contacten op de onderste houder **(9)** van de eBike (de accu kan een schuinte tot 7° t.o.v. het frame hebben). Draai deze tot aan de aanslag in de bovenste houder **(7)** tot deze duidelijk hoorbaar vastklikt.

Sluit de eBike-accu altijd met het slot **(6)** af, omdat anders het slot open kan gaan en de eBike-accu uit de houder kan vallen.

Trek de sleutel **(5)** na het afsluiten altijd uit het slot **(6)**. Op deze manier voorkomt u dat de sleutel eruit valt of dat de eBike-accu bij geparkeerde eBike door onbevoegden weggepakt wordt.

Voor het **verwijderen van de standaardaccu (8)** schakelt u deze uit en opent u het slot met de sleutel **(5)**. Kantel de eBike-accu uit de bovenste houder **(7)** en trek deze uit de onderste houder **(9)**.

Bagagedrageraccu plaatsen en verwijderen (zie afbeelding B)

Om ervoor te zorgen dat de accu geplaatst kan worden, moet de sleutel **(5)** in het slot **(6)** zitten en het slot moet geopend zijn.

Voor het **plaatsen van de bagagedrageraccu (2)** schuift u deze met de contacten naar voren in de houder **(1)** in de bagagedrager tot deze duidelijk hoorbaar vastklikt.

Sluit de accu altijd met het slot **(6)** af, omdat anders het slot open kan gaan en de accu uit de houder kan vallen.

Trek de sleutel **(5)** na het afsluiten altijd uit het slot **(6)**. Op deze manier voorkomt u dat de sleutel eruit valt of dat de eBike-accu bij geparkeerde eBike door onbevoegden weggepakt wordt.

Voor het **verwijderen van de bagagedrageraccu (2)** schakelt u deze uit en opent u het slot met de sleutel **(5)**. Trek de accu uit de houder **(1)**.

PowerTube-accu (pivot) verwijderen (zie afbeelding C)

❶ Voor het verwijderen van de PowerTube-accu **(15)** opent u het accuslot **(6)** met de sleutel **(5)**. De accu wordt ontgrendeld en valt in de tegenhoudbeveiliging **(14)**.

Aanwijzing: Let erop dat u de eBike-accu bij het verwijderen met de hand beschermt.

❷ Houd de accu vast en duw van bovenaf op de tegenhoudbeveiliging **(14)**. De accu wordt helemaal ontgrendeld en valt in uw hand. Trek vervolgens de accu uit het frame.

Aanwijzing: Afhankelijk van **verschillende** gerealiseerde constructies kan het zijn dat het plaatsen en verwijderen van de accu op een andere manier moet gebeuren. Lees hiervoor de gebruiksaanwijzing van de fietsfabrikant.

PowerTube-accu (pivot) plaatsen (zie afbeelding D)

Om ervoor te zorgen dat accu geplaatst kan worden, moet de sleutel **(5)** in het accuslot **(6)** zitten en het accuslot moet geopend zijn.

❶ Voor het plaatsen van de PowerTube-accu **(15)** plaatst u deze met de contacten in de onderste houder van het frame.

❷ Houd het accuslot met de sleutel open en draai de accu naar boven tot deze door de tegenhoudbeveiliging **(14)** vastgehouden wordt.

❸ Laat de sleutel los en duw de accu naar boven tot deze duidelijk hoorbaar vastklikt.

❹ Sluit de accu altijd met het accuslot **(6)** af, omdat anders het accuslot open kan gaan en de accu uit de houder kan vallen.

Trek de sleutel **(5)** na het afsluiten altijd uit het accuslot **(6)**. Op deze manier voorkomt u dat de sleutel eruit valt of dat de eBike-accu bij geparkeerde eBike door onbevoegden weggepakt wordt.

Gebruik

Ingebruikname

▶ **Gebruik uitsluitend originele Bosch eBike-accu's die door de fabrikant voor uw eBike goedgekeurd werden.** Het gebruik van andere eBike-accu's kan tot letsel en brandgevaar leiden. Bij gebruik van andere eBike-accu's wordt door Bosch geen aansprakelijkheid aanvaard en geen garantie geboden.

In- en uitschakelen

Het inschakelen van de eBike-accu is een van de mogelijkheden om de eBike in te schakelen. Lees daartoe de gebruiksaanwijzing van aandrijfeenheid en boordcomputer en houd u aan de voorschriften.

Controleer vóór het inschakelen van de eBike-accu of de eBike of het slot **(6)** afgesloten is.

Voor het **inschakelen** van de eBike-accu drukt u op de aan/uit-toets **(4)**. Gebruik geen scherpe of spitse voorwerpen om op de toets te drukken. De leds van de indicatie **(3)** gaan branden en geven tevens de laadtoestand aan.

Aanwijzing: Ligt de capaciteit van de eBike-accu onder 5%, dan brandt op de eBike-accu geen led van de oplaadaanduiding **(3)**. Alleen op de boordcomputer/bedieningseenheid is te zien of de eBike ingeschakeld is.

Voor het **uitschakelen** van de eBike-accu drukt u opnieuw op de aan/uit-toets **(4)**. De leds van de indicatie **(3)** gaan uit. De eBike wordt daarmee eveneens uitgeschakeld.

Wordt ongeveer **10** minuten lang geen aandrijfondersteuning gevraagd (bijv. omdat de eBike stilstaat) en niet op een toets van boordcomputer of bedieningseenheid van de eBike gedrukt, dan schakelt de eBike automatisch uit.

De eBike-accu is door de „Electronic Cell Protection (ECP)“ beschermd tegen diepontlading, overlading, oververhitting en kortsluiting. Bij gevaar wordt de eBike-accu door een veiligheidsschakeling automatisch uitgeschakeld.



Als een defect van de eBike-accu herkend wordt, dan knipperen twee leds van de oplaadaanduiding **(3)**. Neem in dit geval contact op met een gespecialiseerde fietsenmaker.

Aanwijzingen voor de optimale omgang met de eBike-accu

De levensduur van de eBike-accu kan verlengd worden, wanneer deze goed verzorgd wordt en met name bij de juiste temperaturen bewaard wordt.

Met toenemende ouderdom zal de capaciteit van de eBike-accu echter ook bij goede verzorging afnemen.

Een duidelijk kortere gebruiksduur na het opladen geeft aan dat de eBike-accu versleten is. U moet de eBike-accu vervangen.

eBike-accu vóór en tijdens het bewaren bijladen

Bewaar de eBike-accu, wanneer deze langere tijd (> 3 maanden) niet gebruikt wordt, bij een laadtoestand van ongeveer 30% tot 60% (2 tot 3 LEDs van de oplaadaanduiding **(3)** branden).

Controleer de laadtoestand na 6 maanden. Als nog maar één LED van de oplaadaanduiding **(3)** brandt, dan laadt u de eBike-accu weer op tot ongeveer 30% à 60%.

Aanwijzing: Als de eBike-accu langere tijd in lege toestand bewaard wordt, dan kan deze ondanks de geringe zelfontlading beschadigd en de opslagcapaciteit sterk verminderd worden.

Bewaaromstandigheden

Bewaar de eBike-accu bij voorkeur op een droge en goed geventileerde plaats. Bescherm deze tegen vocht en water. Bij ongunstige weersomstandigheden is het bijv. aan te raden om de eBike-accu van de eBike te verwijderen en tot het volgende gebruik in een gesloten ruimte te bewaren.

Bewaar de eBike-accu **niet** op de volgende plekken:
- in vertrekken zonder een rookmelder
- in de buurt van brandbare of licht ontvlambare voorwerpen
- in de buurt van hittebronnen
- in gesloten voertuigen (vooral in de zomer)
- bij directe bestraling door de zon

Voor een optimale levensduur van de eBike-accu bewaart u de eBike-accu's bij kamertemperatuur.

Temperaturen onder **−10 °C** of boven **60 °C** moeten altijd vermeden worden.

Let erop dat de maximale bewaartemperatuur niet overschreden wordt.

Er wordt aangeraden om de eBike-accu voor het bewaren niet op de eBike te laten zitten.

Gedrag bij fouten

De Bosch eBike-accu mag niet geopend worden, ook niet voor reparatiedoeleinden. Er bestaat het gevaar dat de Bosch eBike-accu, bijv. door een kortsluiting, in brand kan vliegen. Dit gevaar bestaat bij verder gebruik van een **eenmaal** geopende Bosch eBike-accu ook op een later moment.

Laat daarom de Bosch eBike-accu bij fouten niet repareren, maar door uw gespecialiseerde fietsenmaker vervangen door een originele Bosch eBike-accu.

Onderhoud en service

Onderhoud en reiniging

▶ **De eBike-accu mag niet onder water gedompeld of met een hogedrukreiniger gereinigd worden.**

Houd de eBike-accu schoon en vermijd contact met huidverzorgingsproducten, zonnebrandcrème, insecticiden en andere chemicaliën en stoffen. Gebruik voor de reiniging uitsluitend een zachte, alleen met water bevochtigde doek.

Maak af en toe de stekkerpolen schoon en vet deze licht in. Gebruik hiervoor medische of technische vaseline.

Als de eBike-accu niet meer werkt, dient u contact op te nemen met een gespecialiseerde fietsenmaker.

Klantenservice en gebruiksadvies

Neem bij alle vragen over de eBike-accu's contact op met een gespecialiseerde fietsenmaker.

▶ **Noteer sleutelfabrikant en nummer van de sleutel (5).** Neem bij verlies van de sleutel contact op met een gespecialiseerde fietsenmaker. Vermeld daarbij fabrikant en nummers van de sleutels.

Contactgegevens van de gespecialiseerde fietsenmakers vindt u op de internetpagina www.bosch-ebike.com.

Meer informatie

Meer informatie en video's over de eBike-componenten en hun functies vindt u in het Bosch eBike Help Center.

Vervoer

▶ **Wanneer u uw eBike buiten uw auto, bijv. op een fietsdrager, meeneemt, verwijder dan de boordcomputer en de eBike-accu om beschadigingen te vermijden.**

De eBike-accu's vallen onder de vereisten van de wetgeving inzake gevaarlijke goederen. Onbeschadigde eBike-accu's kunnen door particuliere personen zonder verdere verplichtingen over de weg vervoerd worden.

Bij zakelijk vervoer of bij het vervoer door derden (bijv. luchttransport of transportbedrijf) moeten specifieke vereisten aan verpakking en aanduiding in acht genomen worden (bijv. voorschriften van de ADR). Indien nodig kan bij de voorbereiding van het verzendstuk het advies van professionals voor gevaarlijke stoffen ingewonnen worden.

Afvoer en stoffen in producten

Informatie over stoffen in producten vindt u onder de volgende link: www.bosch-ebike.com/en/material-compliance.

eBike-accu's, accessoires en verpakkingen moeten op een voor het milieu verantwoorde wijze worden gerecycled.

Gooi de eBike-accu's niet bij het huisvuil!

Plak vóór het afvoeren van de eBike-accu's de contactvlakken van de accupolen met tape af.

U kunt uw oude of defecte eBike-accu gratis afgeven bij elke speciaalzaak die deze dan weer op een voor het milieu verantwoorde wijze laat recyclen. Bewaar defecte eBike-accu's op een veilige plek in de buitenlucht en informeer uw speciaalzaak. Pak sterk beschadigde eBike-accu's niet met blote handen vast, omdat elektrolyt kan uitstromen en tot huidirritaties kan leiden.



Conform de verordening (EU) 2023/1542 moeten afgedankte elektrische en elektronische apparatuur en defecte of verbruikte accu's/batterijen apart ingezameld en op een voor het milieu verantwoorde wijze worden gerecycled.



Li-Ion:
Neem goed nota van de aanwijzingen in het gedeelte "Vervoer" (zie „Vervoer“, Pagina Nederlands – 5).

Geef niet meer te gebruiken eBike-accu's af bij een speciaalzaak.



Wijzigingen voorbehouden.

Sikkerhedsinstrukser




Læs alle sikkerhedsinstrukser og anvisninger. Overholdes sikkerhedsinstrukserne og anvisningerne ikke, er der risiko for elektrisk stød, brand og/eller alvorlige kvæstelser.

Indholdsstofferne i lithium-ion-battericeller er principielt antændelige under bestemte betingelser. Gør dig derfor fortrolig med adfærdsreglerne i denne brugsanvisning.

Opbevar alle sikkerhedsinstrukser og anvisninger til fremtidig brug.

Det i brugsanvisningen anvendte begreb **eBike-akku** vedrører alle originale Bosch eBike-akkuer.

- ▶ **Læs og overhold sikkerhedsanvisningerne og instruktionerne i alle brugsanvisninger til eBike-komponenterne samt i brugsanvisningen til din eBike.**
- ▶ **Tag eBike-akkuen ud af eBiken, før du påbegynder arbejde (f.eks. eftersyn, reparation, montering, vedligeholdelse, arbejde på kæden osv.) på eBiken, transporterer den med bil eller fly eller opbevarer den.** Ved utilsigtet aktivering af eBiken er der risiko for at komme til skade.
- ▶ **Åbn ikke eBIke-akkuen.** Fare for kortslutning. Ved åbning af eBike-akkuen bortfalder samtlige garantikrav.
- ▶ **Beskyt eBike-akkuen mod varme (f.eks. også mod konstant sollys), ild og neddypning i vand. eBike-akkuen må ikke opbevares eller benyttes i nærheden af varme eller brændbare objekter.** Fare for eksplosion.
- ▶ **Ikke-benyttede eBike-akkuer må ikke komme i berøring med kontorclips, mønter, nøgler, søm, skruer eller andre små metalgenstande, da disse kan kortslutte kontakterne.** En kortslutning mellem kontakterne øger risikoen for personskader i form af forbrændinger. Ved kortslutningsskader, der opstår i den forbindelse, bortfalder ethvert garantikrav over for Bosch.
- ▶ **Undgå mekaniske belastninger eller kraftig varmepåvirkning.** Dette kan beskadige battericellerne og føre til udslip af antændelige indholdsstoffer.
- ▶ **Placer ikke lader og eBike-akku i nærheden af brændbare materialer. Oplad kun eBIke-akkuerne i tør tilstand og på et brandsikkert sted.**
- ▶ **eBike-akku må ikke lades ude af syne.**
- ▶ **Hvis akkuen anvendes forkert, kan der slippe væske ud af eBike-akkuen. Undgå at komme i kontakt med denne væske. Hvis det alligevel skulle ske, skal du skylle med vand. Søg læge, hvis væsken kommer i øjnene.** Akku-væske kan give hudirritation eller forbrændinger.
- ▶ **eBike-akkuer må ikke udsættes for mekaniske stød/slag.** Der er risiko for, at eBike-akkuen beskadiges.
- ▶ **Hvis eBike-akkuen beskadiges eller bruges forkert, kan der sive dampe eller røg ud. Tilfør frisk luft, og søg lægehjælp, hvis du føler dig utilpas.** Dampene eller røgen kan irritere luftvejene.
- ▶ **eBike-akkuen må kun oplades med originale Bosch-ladere.** Ved brug af andre ladere end originale Bosch ladere kan en brandfare ikke udelukkes.
- ▶ **En beskadiget eBike-akku må ikke oplades og ikke benyttes.** Kontakt et autoriseret værksted.
- ▶ **Anvend kun eBike-akkuen i forbindelse med eBikes med originalt Bosch eBike-drivsystem.** Kun på den måde beskyttes eBike-akkuen mod farlig overbelastning.
- ▶ **Brug kun originale Bosch eBike-akkuer, der af producenten er godkendt til din eBike.** Brug af andre eBike-akkuer øger risikoen for personskader og er forbundet med brandfare. Ved brug af andre eBike-akkuer påtager Bosch sig intet ansvar og ingen garantiforpligtelser.
- ▶ **Benyt ikke bagagebærer-akkuen som greb.** Hvis du løfter eBiken i akkuen, kan du beskadige akkuen.
- ▶ **eBike-akkuen skal være utilgængelig for børn.**

Din sikkerhed og vores produkters sikkerhed er vigtig for os. Vores eBike-akkuer er lithium-ion-akkuer, der udvikles og fremstilles efter det aktuelle tekniske niveau. Vi overholder de relevante sikkerhedsstandarder, ofte med god margin. I opladet tilstand har lithium-ion-akkuerne et højt energiindhold. I tilfælde af en defekt (evt. ikke synlig udvendigt) kan lithium-ion-akkuer i meget sjældne tilfælde og under ugunstige omstændigheder bryde i brand.

Databeskyttelse

Når eBiken sluttes til **Bosch DiagnosticTool 3** eller der udskiftes eBike-komponenter, overføres tekniske oplysninger om din eBike (f.eks. producent, model, cykel-id, konfigurationsdata) samt om brugen af eBiken (f.eks. samlet køretid, energiforbrug, temperatur) til Bosch eBike Systems (Robert Bosch GmbH) med henblik på behandling af din anmodning, i forbindelse med service og med henblik på produktforbedring. Du kan finde yderligere oplysninger om databehandlingen på www.bosch-ebike.com/privacy-full.

Produkt- og ydelsesbeskrivelse

Beregnet anvendelse

Bosch eBike-akkuerne er udelukkende beregnet til at forsyne drivenheden med strøm og må ikke anvendes til andre formål.

Illustrerede komponenter

Nummereringen af de afbildede komponenter vedrører illustrationerne på grafiksiderne i begyndelsen af vejledningen.

Alle illustrationer af cykeldele undtagen eBike-akkuerne og deres holdere er skematiske og kan afvige på din eBike.

Ud over de her viste funktioner er det til enhver tid muligt, at der indføres softwareændringer til fejlafhjælpning og funktionsændringer.

(1) Holder til bagagebærer-akku

(2) Bagagebærer-akku

(3) Drifts- og ladeniveauindikator

(4) Tænd/sluk-knap
(5) Nøgle til akkulås
(6) Akkulås
(7) Øverste holder til standardakku
(8) Standardakku
(9) Nederste holder til standardakku
(10) Afdækningskappe (levering kun ved eBikes med 2 eBike-akkuer)
(11) Lader
(12) Bøsning til ladestik
(13) Afdækning ladebøsning
(14) Fastholdesikring PowerTube-akku
(15) PowerTube-akku
(16) Sikringskrog PowerTube-akku

Tekniske data

Li-ion-akku		PowerPack 400	PowerPack 500
Produktkode		BBS265 A) BBR265 B)	BBS275 A) BBR275 B)
Nominel spænding	V	36	36
Nominel kapacitet	Ah	11	13,4
Energi	Wh	400	500
Driftstemperatur	°C	–5 … +40	–5 … +40
Opbevaringstemperatur	°C	+10 … +40	+10 … +40
Tilladt ladetemperaturområde	°C	0 … +40	0 … +40
Vægt, ca.	kg	2,5A)/2,6B)	2,6A)/2,7B)
Kapslingsklasse		IP55	IP55

A) Standardakku
B) Bagagebærer-akku

Li-ion-akku		PowerTube 500	PowerTube 625
Produktkode		BBP280 vandret BBP281 lodret	BBP290 vandret BBP291 lodret
Nominel spænding	V	36	36
Nominel kapacitet	Ah	13,4	16,7
Energi	Wh	500	625
Driftstemperatur	°C	–5 … +40	–5 … +40
Opbevaringstemperatur	°C	+10 … +40	+10 … +40
Tilladt ladetemperaturområde	°C	0 … +40	0 … +40
Vægt, ca.	kg	2,9	3,5
Kapslingsklasse		IP55	IP55

Montering

▶ **Placér kun eBike-akkuen på rene overflader.** Undgå især at tilsmudse ladebøsningen og kontakterne, f.eks. som følge af sand eller jord.

Opladning af eBike-akku

▶ **En Bosch eBike-akku må kun oplades med en original Bosch eBike-lader.**

Bemærk! eBike-akkuen leveres delvis opladet. For at sikre at eBike-akkuen fungerer 100 %, skal du oplade akkuen helt med laderen før første ibrugtagning.

Læs og følg driftsvejledningen til laderen ved opladning af eBike-akkuen.

eBike-akkuen kan oplades i enhver ladetilstand. En afbrydelse af opladningen beskadiger ikke eBike-akkuen.

eBike-akkuen er udstyret med en temperaturovervågning, som kun tillader en opladning i temperaturområdet mellem **0 °C** og **40 °C**.



Befinder eBike-akkuen sig uden for ladetemperaturområdet, blinker tre lysdioder på ladetilstandsindikatoren **(3)**. Afbryd eBike-akkuen fra ladeaggregatet, og lad dens temperatur tilpasse sig.

eBike-akkuen må først sluttes til laderen igen, når den har nået den tilladte ladetemperatur.

Bemærk! Ved temperaturer omkring **0 °C** kan opladningen af eBike-akkuen starte med ca. **5** min forsinkelse, efter at du har sat stikket fra laderen i ladebøsningen på eBiken.

Ladeniveauindikator uden for eBiken

De fem lysdioder på ladeniveauindikatoren **(3)** viser eBike-akkuens ladeniveau, når eBike-akkuen er slået til.

Her svarer hver lysdiode til ca. 20 % kapacitet. Når eBike-akkuen er helt opladet, lyser alle fem lysdioder.

Den tilkoblede eBike-akkus ladeniveau vises desuden på cykelcomputerens skærm. Læs og følg i den forbindelse vejledningen til drivenhed og cykelcomputer.

Ligger eBike-akkuens kapacitet under 10 %, blinker den sidste tilbageværende lysdiode.

Ligger eBike-akkuens kapacitet under 5 %, slukkes alle lysdioder til ladeniveauindikatoren **(3)** på eBike-akkuen, mens der stadig er en visningsfunktion for cykelcomputeren.

Afbryd eBike-akkuen fra lader og lader fra nettet efter opladningen.

Anvendelse af to eBike-akkuer til en eBike (tilvalg)

En eBike kan også udstyres med to eBike-akkuer af cykelproducenten. I så fald er en af ladebøsningerne ikke tilgængelig eller lukket med en hætte af cykelproducenten. Oplad kun eBike-akkuerne på den tilgængelige ladebøsning.

- ▶ **Åbn aldrig ladebøsninger, der er lukket af cykelproducenten.** Opladning på en ladebøsning, der var lukket af producenten, kan forårsage irreparable skader.

Hvis en eBike, der er beregnet til to eBike-akkuer, kun ønsket anvendt med en akku, skal du tildække kontakterne ved den fri stikplads med den medfølgende hætte **(10)**, da de åbne kontakter ellers medfører en risiko for kortslutning (se billede A og B).

Opladningsproces ved to isatte eBike-akkuer

Hvis der på en eBike er anbragt to eBike-akkuer, kan begge eBike-akkuer oplades via den tilslutning, der ikke er lukket. Først oplades begge eBike-akkuer efter hinanden til ca. 80–90 %, derefter oplades begge eBike-akkuer parallelt, indtil de er helt opladede (lysdioderne på begge eBike-akkuer blinker).

Når eBike er i brug, aflades de to akkuer skiftevis.

Når du tager eBike-akkuerne ud af holderne, kan hver eBike-akku oplades separat.

Ladeproces med en isat eBIke-akku

Hvis kun en eBIke-akku er isat, kan du kun oplade den eBike-akku på cyklen, som har den tilgængelige ladebøsning. eBike-akkuen med den lukkede ladebøsning kan kun oplades, hvis du tager eBike-akkuen ud af holderen.

Isætning og udtagning af eBike-akku

- ▶ **Slå altid eBike-akkuen og eBiken fra, før du sætter eBike-akkuen i holderen eller tager den ud.**
- ▶ **Når du har isat eBike-akkuen, skal du kontrollere, om den sidder korrekt og fast hele vejen rundt.**

Isætning og udtagning af standardakku (se billede A)

For at kunne isætte akkuen skal nøglen **(5)** sidde i låsen **(6)**, og låsen skal være låst op.

For **isætning af standardakkuen (8)** skal du sætte den med kontakterne på den nederste holder **(9)** på eBiken (akkuen kan være vippet op til 7° i forhold til stellet). Sving den ind i den øverste holder **(7)** til anslaget, indtil den tydeligt hørbart går i indgreb.

Lås altid eBike-akkuen på låsen **(6)**, da låsen ellers kan gå op, og eBike-akkuen kan falde ud af holderen.

Træk altid nøglen **(5)** ud af låsen **(6)** efter låsning. Derved forhindrer du, at nøglen falder ud, eller at eBike-akkuen fjernes af uvedkommende, mens eBiken er parkeret.

For **udtagning af standardakkuen (8)** skal du slå den fra og låse låsen op med nøglen **(5)**. Vip eBike-akkuen ud af den øverste holder **(7)**, og træk den ud af den nederste holder **(9)**.

Isætning og udtagning af bagagebærer-akku (se billede B)

For at kunne isætte akkuen skal nøglen **(5)** sidde i låsen **(6)**, og låsen skal være låst op.

For **isætning af bagagebærer-akkuen (2)** skal du skubbe den ind i holderen **(1)** i bagagebæreren med kontakterne fremad, til den tydeligt hørbart går i indgreb.

Lås altid akkuen på låsen **(6)**, da låsen ellers kan gå op, og akkuen kan falde ud af holderen.

Træk altid nøglen **(5)** ud af låsen **(6)** efter låsning. Derved forhindrer du, at nøglen falder ud, eller at eBike-akkuen fjernes af uvedkommende, mens eBiken er parkeret.

For **udtagning af bagagebærer-akkuen (2)** skal du slå den fra og låse låsen op med nøglen **(5)**. Træk akkuen ud af holderen **(1)**.

Udtagning af PowerTube-akku (pivot) (se billede C)

❶ Når du skal tage PowerTube-akkuen **(15)** ud, skal du åbne akkulåsen **(6)** med nøglen **(5)**. Akkuen frigøres og falder ned i fastholdesikringen **(14)**.

Bemærk! Hold godt fast i eBike-akkuen, når du tager den ud.

❷ Hold fast om akkuen, og tryk den på fastholdesikringen **(14)** oppefra. Akkuen frigøres helt og falder ned i din hånd. Træk derefter akkuen ud af rammen.

Bemærk! Som følge af **forskellige** konstruktionsmæssige udførelse er det muligt, at isætning og udtagning af akkuen skal ske på anden vis. Læs i den forbindelse brugsanvisningen fra cykelproducenten.

Isætning af PowerTube-akku (pivot) (se billede D)

Før du kan isætte akkuen, skal nøglen **(5)** sidde i akkulåsen **(6)**, og akkulåsen skal være låst op.

❶ For at isætte PowerTube-akkuen **(15)** sætter du den med kontakterne i den nederste holder på rammen.

❷ Hold akkulåsen med nøglen åben, og sving akkuen opad, indtil den holdes af fastholdesikringen **(14)**.

❸ Slip nøglen, og tryk akkuen opad, indtil den går hørbart i indgreb.

❹ Lås altid akkuen på akkulåsen **(6)**, da akkulåsen ellers kan gå op, og akkuen kan falde ud af holderen.

Træk altid nøglen **(5)** ud af akkulåsen **(6)**, når du er færdig. Derved forhindrer du, at nøglen falder ud, eller at eBike-akkuen fjernes af uvedkommende, mens eBiken er parkeret.

Brug

Ibrugtagning

▶ **Brug kun originale Bosch eBike-akkuer, der af producenten er godkendt til din eBike.** Brug af andre eBike-akkuer øger risikoen for personskader og er forbundet med brandfare. Ved brug af andre eBike-akkuer påtager Bosch sig intet ansvar og ingen garantiforpligtelser.

Tænd/sluk

At tænde eBike-akkuen er en af mulighederne for at tænde eBiken. Læs og følg i den forbindelse vejledningen til drivenhed og cykelcomputer.

Kontrollér før du tænder eBike-akkuen/eBiken, om låsen **(6)** er låst.

For at **tænde** eBike-akkuen skal du trykke på tænd/sluk-knappen **(4)**. Brug ikke skarpe eller spidse genstande til at trykke på knappen. Lysdioderne til indikatoren **(3)** begynder at lyse og viser samtidig ladeniveauet.

Bemærk! Hvis eBike-akkuens kapacitet er under 5 %, lyser ingen af lysdioderne til ladeniveauindikatoren **(3)** på eBike-akkuen. Kun på cykelcomputeren/betjeningsenheden kan du se, om eBiken er tændt.

For at **slukke** for eBike-akkuen skal du trykke på tænd/sluk-knappen **(4)** igen. Lysdioderne til indikatoren **(3)** slukkes. Dermed slukkes også eBiken.

Hvis der i ca. **10** minutter ikke anmodes om gearunderstøtning (f.eks. fordi eBiken står stille), og der ikke trykkes på en knap på eBikens cykelcomputer eller betjeningsenhed, slukkes eBiken automatisk.

eBike-akkuen er beskyttet mod dybafladning, overopladning, overophedning og kortslutning via "Electronic Cell Protection (ECP)". Ved fare slukkes eBike-akkuen automatisk via en beskyttelsesafbryder.



Hvis der registreres en defekt på eBike-akkuen, blinker to lysdioder på ladetilstandsindikatoren **(3)**. Kontakt i så fald et autoriseret værksted.

Henvisninger til optimal håndtering af eBike-akkuen

eBike-akkuens levetid kan forlænges, hvis den plejes godt og frem for alt opbevares ved de rigtige temperaturer.

Med tiltagende aldring vil eBike-akkuens kapacitet imidlertid nedsættes, også ved god pleje.

Når driftstiden pr. opladning forkortes væsentligt, er det tegn på, at eBike-akkuen er slidt op. Du skal udskifte eBike-akkuen.

Efterladning af eBike-akku før og under opbevaring

Hvis eBike-akkuen ikke skal benyttes i længere tid (> 3 måneder), bør den opbevares ved ca. 30 % til 60 % ladetilstand (2–3 lysdioder på ladetilstandsindikatoren **(3)** lyser).

Kontrollér ladetilstanden efter 6 måneder. Hvis kun en lysdiode på ladetilstandsindikatoren **(3)** lyser, skal du oplade eBike-akkuen til ca. 30 % til 60 % igen.

Bemærk: Opbevares eBike-akkuen længere tid i tom tilstand, kan den på trods af den lille selvafladning blive beskadiget, og lagerkapaciteten forringes kraftigt.

Opbevaringsbetingelser

Opbevar så vidt muligt eBike-akkuen på et tørt, godt ventileret sted. Beskyt den mod fugt og vand. Ved ugunstige vejrforhold kan det f.eks. anbefales at tage eBike-akkuen af eBiken og opbevare den i et lukket rum, indtil den skal bruges næste gang.

Opbevar **ikke** eBike-akkuen følgende steder:
- i rum uden røgdetektor
- i nærheden af brændbare eller let antændelige genstande
- i nærheden af varmekilder
- i lukkede køretøjer (især om sommeren)
- ved direkte solindstråling

For at sikre at eBike-akkuen holder så længe som muligt, skal du opbevare eBike-akkuerne ved stuetemperatur.

Temperaturer under **–10 °C** eller over **60 °C** bør principielt undgås.

Sørg for, at den maksimale opbevaringstemperatur ikke overskrides.

Det anbefales ikke at opbevare eBike-akkuen, mens den sidder på eBiken.

I tilfælde af fejl

Bosch eBike-akkuen må ikke åbnes, heller ikke i forbindelse med reparation. Der er fare for, at Bosch eBike-akkuen kan antændes, f.eks. via kortslutning. Dette er også tilfældet, hvis du genbruger en akku, som **tidligere** har været åbnet.

Du må derfor ikke sende din Bosch eBike-akku til reparation i tilfælde af fejl, men skal i stedet bestille en ny Bosch eBike-akku hos et autoriseret værksted.

Vedligeholdelse og service

Vedligeholdelse og rengøring

▶ **eBike-akkuen må ikke dyppes i vand eller rengøres med en højtryksrenser.**

Hold eBike-akkuen ren, og beskyt den mod kontakt med hudplejemidler, solcreme, insektbeskyttelsesmidler og andre kemikalier og substanser. Brug udelukkende en blød klud, der er fugtet med vand, til rengøring.

Rengør stikpolerne af og til, og smør dem med en smule fedt. Brug vaseline til medicinsk eller teknisk brug.

Kontakt et autoriseret værksted, hvis eBike-akkuen ikke længere er funktionsdygtig.

Kundeservice og anvendelsesrådgivning

Kontakt et autoriseret værksted, hvis du har spørgsmål vedrørende eBike-akkuerne.

▶ **Noter nøgleproducenten og nummeret på nøglen (5).** Kontakt et autoriseret værksted, hvis du mister nøglen. Angiv i den forbindelse nøgleproducent og -nummer.

Du finder specialværkstedernes kontaktoplysninger på hjemmesiden www.bosch-ebike.com.

Yderligere oplysninger

Du finder flere oplysninger og videoer om eBike-komponenterne og deres funktioner i Bosch eBike Help Center.

Transport

▶ **Når du medbringer din eBike uden for din bil, f.eks. på en cykelholder, bør du afmontere cykelcomputeren og eBike-akkuen for at undgå beskadigelser.**

eBike-akkuerne er omfattet af kravene, der er fastsat for transport af farligt gods. Ubeskadigede eBike-akkuer kan transporteres på offentlig vej af privatpersoner uden yderligere pålæg.

Ved erhvervstransport eller ved transport gennem tredjemænd (f.eks. lufttransport eller spedition) skal særlige krav til emballage og mærkning overholdes (f.eks. ADR-forskrifter). Efter behov kan du inddrage fagfolk i farligt gods ved klargøring af fragtenheden.

Bortskaffelse og stoffer i enheder

Du kan finde oplysninger om stoffer i enhederne ved at klikke på følgende link:
www.bosch-ebike.com/en/material-compliance.

eBike-akkuer, tilbehør og emballage skal genbruges på en miljøvenlig måde.

Smid ikke eBike-akkuer ud sammen med det almindelige husholdningsaffald!

Sæt klæbebånd på akkupolernes kontaktflader før bortskaffelse af eBike-akkuerne.

Du kan aflevere din gamle eller defekte eBike-akku hos enhver forhandler, som derefter vil bortskaffe den miljømæssigt korrekt med henblik på genvinding. Opbevar defekte eBike-akkuer et sikkert sted i det fri, og underret din lokale forhandler. Rør ikke ved stærkt beskadigede eBike-akkuer med de bare hænder, da der kan være udslip af elektrolyt, som virker hudirriterende.

I henhold til forordning (EU) 2023/1542 skal elektriske enheder, der ikke længere kan bruges, og defekte eller opbrugte akkuer/batterier sorteres og afleveres til miljøvenligt genbrug.



Li-ion:
Læs og overhold anvisningerne i afsnittet "Transport" (se "Transport", Side Dansk – 5).

Indlever kasserede eBike-akkuer hos en autoriseret forhandler.



Ret til ændringer forbeholdes.

Säkerhetsanvisningar




Läs igenom alla säkerhetsanvisningar och instruktioner. Fel som uppstår till följd av att säkerhetsinstruktionerna och anvisningarna inte följts kan orsaka elstöt, brand och/eller allvarliga personskador.

De ämnen som lithiumjon-battericeller består av är antändliga under vissa förutsättningar. Gör dig därför bekant med förhållningsreglerna i denna bruksanvisning.

Spara alla säkerhetsanvisningar och anvisningar.

Begreppet **eBike-batteri**, som används i denna bruksanvisning avser alla original Bosch eBike-batterier.

- ▶ **Läs och beakta säkerhetsanvisningarna och anvisningar i alla bruksanvisningarna för eBike-komponenterna samt i bruksanvisningen för din eBike.**
- ▶ **Ta ut eBike-batteriet ur eBike innan du börjar arbeten (t.ex. inspektion, reparation, montage, underhåll, arbeten på kedjan etc.) på eBike, transporterar den med bil eller flyg eller förvarar den.** Vid oavsiktlig aktivering av eBike finns risk för personskador.
- ▶ **Öppna inte eBike-batteriet.** Detta kan leda till kortslutning. Vid öppnat eBike-batteri upphör garantin att gälla.
- ▶ **Skydda eBike-batteriet mot hetta (t.ex. även längre vistelse i starkt solsken), eld, och doppa det inte i vatten. Förvara eller använd inte eBike-batteriet i närheten av heta eller brännbara objekt.** Risk för explosion.
- ▶ **Håll gem, mynt, nycklar, spikar, skruvar och andra små metallföremål på avstånd från det ej använda eBike-batteriet för att undvika en bygling av kontakterna.** En kortslutning av kontakterna kan leda till brännskador eller brand. Vid de kortslutningsskador, som uppstår i detta sammanhang upphör garantin att gälla.
- ▶ **Undvik mekaniska belastningar eller kraftig värmepåverkan.** Dessa kan skada battericellerna och leda till att antändbara ämnen tränger ut.
- ▶ **Placera inte laddaren och eBike-batteriet i närheten av brännbara material. Ladda endast eBike-batterierna i torrt tillstånd och på ett brandsäkert ställe.**
- ▶ **eBike-batteriet får inte laddas utan uppsikt.**
- ▶ **Om batteriet används på fel sätt finns risk för att vätska rinner ur eBike-batteriet. Undvik kontakt med vätskan. Skölj med vatten vid kontakt. Om vätska kommer i kontakt med ögonen, uppsök dessutom läkare.** Läckande vätska kan medföra hudirritation och brännskada.
- ▶ **eBike-batterier får inte utsättas för mekaniska stötar.** Risk för att eBike-batteriet skadas.
- ▶ **Vid skador och felaktig användning av eBike-batteriet kan ångor eller rök träda ut. Ta in frisk luft och sök medicinsk hjälp om du känner dig dålig.** Ångorna eller röken kan reta andningsvägarna.
- ▶ **Ladda endast eBike-batteriet med original Bosch-laddare.** Vid användning av ej original Bosch laddare kan en brandfara inte uteslutas.
- ▶ **Ladda inte upp ett skadat eBike-batteri och använd det inte.** Vänd dig till en auktoriserad verkstad.
- ▶ **Använd det uppladdningsbara eBike-batteriet endast med eBikes original Bosch eBike drivsystem.** Detta skyddar eBike-batteriet mot farlig överbelastning.
- ▶ **Använd endast original Bosch eBike-batterier, som är godkända av tillverkaren för din eBike.** Används andra eBike-batterier finns risk för personskador och brand. Vid användning av andra eBike-batterier tar Bosch inget ansvar och lämnar ingen garanti.
- ▶ **Använd inte pakethållar-batteriet som handtag.** Om du lyfter en eBike hållandes i batteriet kan du skada batteriet.
- ▶ **Håll eBike-batteriet på avstånd från barn.**

Din och våra produkters säkerhet är viktiga för oss. Våra eBike-batterier är lithiumjon-batterier, som utvecklats och tillverkats enligt moderna tekniska standarder. Vi följer eller överträffar de gällande säkerhetsnormerna. I laddat tillstånd har lithiumjon-batterier ett högt energiinnehåll. Vid en defekt, som ev. inte syns utifrån, kan lithiumjon-batteri börja brinna i mycket sällsynta fall och under ogynnsamma förhållanden.

Skydd av personuppgifter

Vid anslutning av eBike till **Bosch DiagnosticTool 3** eller vid byte av eBike-komponenter överförs teknisk information om din eBike (t.ex. fordonstillverkare, modell, Bike-ID, konfigurationsdata) samt om användning av din eBike (t.ex. total körtid, energiförbrukning, temperatur) till Bosch eBike Systems (Robert Bosch GmbH) för bearbetning av din förfrågan, vid service och i produktförbättringssyfte. Mer information om datahantering får du på www.bosch-ebike.com/privacy-full.

Produkt- och prestandabeskrivning

Ändamålsenlig användning

Bosch eBike-batterierna laddarna är endast avsedda för strömförsörjning av din drivenhet och får inte användas i andra syften.

Illustrerade komponenter

Numreringen av de avbildade komponenterna refererar till bilderna i början av bruksanvisningen.

Alla visningar av cykeldelar, utom eBike-batterierna och deras hållare, är schematiska och kan avvika på din eBike.

Utöver de här beskrivna funktionerna kan det när som helst hända att det görs programvaruändringar för att rätta fel eller ändra funktionerna.

(1) Pakethållar-batteriets hållare
(2) Pakethållar-batteri
(3) Drift- och laddningstillstånd
(4) På-/av-knapp
(5) Nyckel till batterilåset
(6) Batterilås
(7) Standardbatteriets övre hållare
(8) Standardbatteri
(9) Standardbatteriets nedre hållare
(10) Kåpa (levereras bara med eBikes med 2 eBike-batterier)
(11) Laddare
(12) Uttag för laddningskontakt
(13) Laddningsuttagets lock
(14) Fasthållningssäkring PowerTube-batteri
(15) PowerTube-batteri
(16) Säkringshake PowerTube-batteri

Tekniska data

Litiumjonbatteri		PowerPack 400	PowerPack 500
Produktkod		BBS265 [A)] BBR265 [B)]	BBS275 [A)] BBR275 [B)]
Märkspänning	V	36	36
Nominell kapacitet	Ah	11	13,4
Energi	Wh	400	500
Drifttemperatur	°C	–5 … +40	–5 … +40
Lagringstemperatur	°C	+10 … +40	+10 … +40
Tillåtet laddningstemperaturområde	°C	0 … +40	0 … +40
Vikt, ca.	kg	2,5[A)]/2,6[B)]	2,6[A)]/2,7[B)]
Kapslingsklass		IP55	IP55

A) Standardbatteri
B) Pakethållar-batteri

Litiumjonbatteri		PowerTube 500	PowerTube 625
Produktkod		BBP280 horisontell BBP281 vertikal	BBP290 horisontell BBP291 vertikal
Märkspänning	V	36	36
Nominell kapacitet	Ah	13,4	16,7
Energi	Wh	500	625
Drifttemperatur	°C	–5 … +40	–5 … +40
Lagringstemperatur	°C	+10 … +40	+10 … +40
Tillåtet laddningstemperaturområde	°C	0 … +40	0 … +40
Vikt, ca.	kg	2,9	3,5
Kapslingsklass		IP55	IP55

Montage

▶ **Placera endast eBike-batteriet på rena ytor.** Undvik framför allt nedsmutsning av ladduttaget och kontakterna, t. ex. på grund av sand eller jord.

Ladda eBike-batteri

▶ **Ett Bosch eBike-batteri får endast laddas med en original Bosch eBike-laddare.**

Observera: eBike-batteriet levereras i delvis laddat tillstånd. För full effekt ska eBike-batteriet före första användningen laddas upp helt i laddaren.

Läs och beakta bruksanvisningen för eBike-batteriet vid laddning.

eBike-batteriet kan laddas i alla laddningstillstånd. eBike-batteriet skadas inte om laddning avbryts.

eBike-batteriet är försett med en temperaturövervakning som endast tillåter uppladdning inom ett temperaturområde mellan **0 °C** och **40 °C**.



Om eBike-batteriet befinner sig utanför laddningstemperaturområdet så blinkar tre LED:till laddningsstatusvisningen **(3)**. Skilj eBike-batteriet från laddaren och låt det återfå normal temperatur.

Anslut eBike-batteriet till laddaren först när den nått en godkänd laddningstemperatur.

Observera: vid temperaturer på **0 °C** kan laddningen av eBike-batteriet fördröjas med ca **5** min efter att du har anslutit laddarens kontakt till uttaget på eBike.

Laddningsindikering utanför eBike

De fem LED-lamporna på indikeringen för batteristatus **(3)** visar eBike-batteriets laddningsnivå när det är påslaget.

En LED motsvarar cirka 20 % kapacitet. Vid helt laddat eBike-batteri lyser alla fem LED-lampor.

Laddningsstatus hos påslaget eBike-batteri visas också på cykeldatorns bildskärm. Läs och beakta bruksanvisningen för drivenheten och cykeldatorn.

Om eBike-batterinivån ligger under 10 % blinkar den sista LED-lampan.

Om eBike-batteriets kapacitet ligger på under 5 % släcks alla LED:er till laddningsstatusvisningen **(3)** till eBike-batteriet, men cykeldatorn fortsätter att indikera.

Efter laddningen skiljer du eBike-batteriet från laddaren och laddaren från nätet.

Användning av två eBike-batterier för en eBike (tillval)

En eBike kan utrustas med två eBike-batterier av cykeltillverkaren. I detta fall är ett av laddningsuttagen otillgängligt eller förseglat av tillverkaren. Ladda endast eBike-batterierna i tillgängligt laddningsuttag.

- ▶ **Öppna aldrig laddningsdosor, som förslutits av cykeltillverkaren.** Laddning via ett förseglat uttag kan leda till skador som inte kan repareras.

Om du vill använda en eBike, som är avsedd för två eBike-batterier med endast ett eBike-batteri så täcker du över den lediga insticksplatsens kontakter med det medföljande locket **(10)**. I annat fall finns risk för en kortslutning när kontakterna är öppna (se bilderna A och B).

Laddning vid två eBike-batterier

Om två eBike-batterier är monterade på en eBike så kan båda eBike-batterier laddas genom den öppna anslutningen. Först laddas båda eBike-batterier efter varandra till ca. 80–90 %. Därefter laddas båda eBike-batterier parallellt tills de är fulladdade (LED-lamporna på båda eBike-batterier blinkar).

Under drift laddas de båda eBike-batterierna ur växelvis.

Om du tar ut eBike-batterierna ur hållarna kan du ladda varje eBike-batteri för sig.

Laddning vid ett isatt eBike-batteri

Om bara ett eBike-batteri har satts in kan du bara ladda det eBike-batteri som har ett tillgängligt uttag. eBike-batteriet med förseglat uttag kan bara laddas om du tar ut eBike-batteriet ur hållaren.

Sätta in och ta ut eBike-batteriet

- ▶ **När du sätter i eller tar ut eBike-batteriet från hållaren, stäng alltid av eBike-batteriet och eBike-batteriet först.**
- ▶ **När du har satt in eBike-batteriet, kontrollera att det sitter fast i alla riktningar.**

Sätta in och ta ut standardbatteri (se bild A)

För att batteriet ska kunna sättas in måste nyckeln **(5)** sitta i låset **(6)** och låset måste vara upplåst.

För att **sätta in standardbatteriet (8)** sätter du det in den nedre hållaren **(9)** med kontakterna på eBike (batteriet kan vara lutat i upp till 7° mot ramen). Vrid in batteriet i den övre hållaren **(7)**, ända till det hakar i hörbart.

Lås alltid eBike-batteriet med låset **(6)**. I annat fall kan låset öppnas och eBike-batteriet ramla ur hållaren.

Dra alltid ur nyckeln **(5)** ur låset **(6)** efter att du låst. På så sätt förhindrar du att nyckeln ramlar ut eller att eBike-batteriet stjäls när cykeln är avställd.

För att **ta ut standardbatteriet (8)** stänger du av det och låser upp låset med nyckeln **(5)**. Tippa eBike-batteriet ur den övre hållaren **(7)** och dra ut det ur den nedre hållaren **(9)**.

Sätta in och ta ut pakethållarbatteri (se bild B)

För att batteriet ska kunna sättas in måste nyckeln **(5)** sitta i låset **(6)** och låset måste vara upplåst.

För att **sätta in pakethållar-batteriet (2)** skjuter du in det i hållaren **(1)** med kontakterna före tills det hakar i hörbart.

Lås alltid batteriet med låset **(6)**. I annat fall kan låset öppnas och batteriet ramla ur hållaren.

Dra alltid ur nyckeln **(5)** ur låset **(6)** efter att du låst. På så sätt förhindrar du att nyckeln ramlar ut eller att eBike-batteriet stjäls när cykeln är avställd.

För att **ta ut pakethållar-batteriet (2)** stänger du av det och låser upp låset med nyckeln **(5)**. Dra ut batteriet ur hållaren **(1)**.

Ta ut PowerTube-batteriet (Pivot) (se bild C)

❶ För att ta ut PowerTube-batteriet **(15)** öppnar du batterilåset **(6)** med nyckeln **(5)**. Batteriet låses upp och faller in i fasthållningssäkringen **(14)**.

Observera: se till att hålla i eBike-batteriet med handen när du tar ut det.

❷ Håll fast batteriet och tryck ovanifrån på fasthållarsäkringen **(14)**. Batteriet låses upp komplett

och faller ner i din hand. Dra därefter ut batteriet ur ramen.

Observera: beroende på **varierande** konstruktioner kan det förekomma att insättningen och uttagningen av batteriet måste ske på annat sätt. Läs noga igenom cykeltillverkarens bruksanvisning.

Sätta i PowerTube-batteriet (Pivot) (se bild D)

För att batteriet ska kunna sättas in måste nyckeln **(5)** sitta i batterilåset **(6)** och batterilåset måste vara upplåst.

❶ För att sätta in PowerTube-batteriet **(15)** sätter du in det med kontakterna i ramens nedre hållare.

❷ Håll batterilåset öppet med nyckeln och vrid batteriet uppåt tills det hålls fast av fasthållningssäkringen **(14)**.

❸ Släpp nyckeln och tryck batteriet uppåt tills det klickar fast hörbart.

❹ Lås alltid batteriet med batterilåset **(6)**. I annat fall kan batterilåset öppnas och batteriet ramla ur hållaren.

Dra alltid ur nyckeln **(5)** ur batterilåset **(6)** efter att du låst. På så sätt förhindrar du att nyckeln ramlar ut eller att eBike-batteriet stjäls när cykeln är avställd.

Drift

Driftstart

▶ **Använd endast original Bosch eBike-batterier, som är godkända av tillverkaren för din eBike.** Används andra eBike-batterier finns risk för personskador och brand. Vid användning av andra eBike-batterier tar Bosch inget ansvar och lämnar ingen garanti.

In- och urkoppling

Påslagning av eBike-batteriet är ett av flera sätt att starta eBike-systemet. Läs och beakta bruksanvisningen för drivenheten och cykeldatorn.

Kontrollera innan start av eBike-batteriet resp. eBike att låset **(6)** är låst.

För att **slå på** eBike-batteriet, tryck på på-/av-knappen **(4)**. Använd inga vassa eller spetsiga föremål för att trycka på knappen. Lysdioderna på displayen **(3)** tänds och visar samtidigt batteriets laddningstillstånd.

Anmärkning: Om batteriets kapacitet ligger under 5 % lyser inga LED-lampor på indikeringen för drifts- och laddningstillstånd **(3)**. Endast på cykeldatorn/styr-reglaget kan du se om eBikenn är på.

För att **stänga av** eBike-batteriet, tryck på på-/av-knappen igen **(4)**. Lysdioderna för indikeringen **(3)** slocknar. Därmed stängs eBike också av.

Om ingen assistans öppnas på drivningen under ca **10** minuter (t.ex. eftersom eBike står stilla), och ingen knapp trycks in på cykeldator eller manöverenhet, stängs eBike av.

eBike-batteriet är skyddat mot djupurladdning med "Electronic Cell Protection (ECP)". Vid fara stänger eBike-batteriet av sig automatiskt med en skyddskoppling.



Om en defekt identifieras på eBike-batteriet blinkar två LED:er på laddningsstatus-visningen **(3)**. Vänd dig i detta fall till en auktoriserad verkstad.

Anvisningar för korrekt hantering av eBike-batteriet

eBike-batteriets livslängd kan förlängas vid god skötsel och framför allt om batteriet förvaras i rätt temperatur.

Allt eftersom batteriet blir äldre kommer dock eBike-batteriets kapacitet att minska, även vid god skötsel.

Är batteritiden efter uppladdning onormalt kort tyder det på att eBike-batteriet är förbrukat och måste bytas ut. Byt ut eBike-batteriet.

Underhållsladda eBIke-batteriet före och under lagringen

Lagra eBike-batteriet under längre tid (> 3 månader) då det inte används med cirka 30 % till 60 % laddning (2 till 3 LED:er på laddningsstatusvisningen **(3)** lyser).

Kontrollera laddningen efter 6 månader. Om bara en LED på laddningsstatusvisningen **(3)** lyser så laddar du upp eBike-batteriet till cirka 30–60 %.

Observera: om eBike-batteriet förvaras urladdat en längre tid kan det skadas, trots att självurladdningen är låg, och kapaciteten kan reduceras kraftigt.

Lagringsförhållanden

Förvara om möjligt eBike-batteriet på ett torrt och välventilerat ställe. Skydda batteriet mot fukt och vatten. Vid ogynnsamt väder är det t.ex. lämpligt att ta bort eBike-batteriet från eBike och förvara det i ett stängt utrymme till nästa användning.

Förvara **inte** eBike-batteriet på följande platser:
- I utrymmen utan rökvarnare
- I närheten av brandfarliga eller lättantändliga föremål
- I närheten av värmekällor
- I stängda fordon (i synnerhet på sommaren)
- Vid direkt solljus

För optimal livslängd hos eBike-batteriet, förvara det vid rumstemperatur.

Temperaturer under **−10 °C** eller över **60 °C** bör generellt undvikas.

Kontrollera att den maximala lagringstemperaturen inte överskrids.

Det rekommenderas att inte lagra aBike-batteriet på eBike.

Åtgärder vid fel

Bosch eBike-batteri får inte öppnas, inte heller i reparationssyfte. Brandrisk föreligger hos Bosch eBike-batteri exempelvis vid kortslutning. Denna risk kvarstår även vid senare tidpunkt vid användning av ett Bosch e-Bike-batteri som **en gång** öppnats.

Låt därför inte reparera Bosch eBike-batteri vid fel, utan byt ut den mot ett original Bosch eBike-batteri hos en auktoriserad verkstad.

Underhåll och service

Underhåll och rengöring

▶ **eBike-batteriet får inte doppas i vatten eller rengöras med en högtryckstvätt.**

Håll eBike-batteriet rent och skydda det från kontakt med hudkräm, solkräm, insektsmedel och andra kemikalier och substanser. Vid rengöring, använd enbart en mjuk trasa som är fuktad med vatten.

Rengör med jämna mellanrum instickspolerna och fetta in dem lätt. Använd medicinskt eller tekniskt vaselin.

Om eBike-batteriet inte längre är användbart vänder du dig till en auktoriserad verkstad.

Kundtjänst och applikationsrådgivning

Vid alla frågor om eBike-batterierna vänder du dig till en auktoriserad verkstad.

▶ **Notera nyckelns tillverkare och nummer (5).** Vid förlust av nyckel, vänd dig till en auktoriserad verkstad. Ange härvid nyckelns tillverkare och nummer.

Kontaktuppgifter till auktoriserade verkstäder hittar du på Internetsidan www.bosch-ebike.com.

Mer information

Du hittar mer information och videor om eBike-komponenterna och deras funktioner på Bosch eBike Help Center.

Transport

▶ **Om du tar med dig din eBike på utsidan av bilen, som t.ex. på ett takräcke för cyklar eller cykelhållare, bör du ta av eBike-batteriet för att undvika skador.**

eBike-batterierna ska uppfylla kraven i trafikförordningarna. Oskadade eBike-batterier kan transporteras på väg av privatpersoner utan några ytterligare krav.

Vid kommersiell transport eller transport via tredje part (t. ex. lufttransport eller spedition) ska särskilda krav på förpackning och beaktas (t.ex. föreskrifter från ADR). Vid behov kan förberedelse av paketet utföras av en expert på farligt gods.

Avfallshantering och material och ämnen

Uppgifter om ämnen och material finns på följande länk: www.bosch-ebike.com/en/material-compliance.

eBike-batterier, tillbehör och förpackning ska avfallshanteras på ett miljövänligt sätt för återvinning.

Kasta inte eBike-batterierna i restavfallet!

Sätt tejp framför batteripolernas kontaktytor innan du kasserar eBike-batteriet.

Du kan lämna in ett förbrukat eller defekt eBike-batteri utan kostnad hos alla auktoriserade återförsäljare, som sedan lämnar in det för miljövänlig avfallshantering. Förvara defekta eBike-batterier på en säker plats utomhus och informera din auktoriserade återförsäljare. Rör inte kraftigt skadade eBike-batterier med händerna, eftersom elektrolyt kan tränga ut och leda till hudretningar.

I enlighet med förordning (EU) 2023/1542 ska elektriska apparater som inte längre är användbara och defekta eller förbrukade uppladdningsbara batterier/batterier samlas in separat och återvinnas på ett miljövänligt sätt.



Li-jon:
Beakta anvisningarna i avsnittet "Transport" (se „Transport“, Sidan Svensk – 5).

Lämna icke-funktionsdugliga eBike-batterier till en auktoriserad återförsäljare.

Ändringar förbehålles.

Sikkerhetsanvisninger




Les sikkerhetsanvisningene og instruksene. Hvis ikke sikkerhetsanvisningene og instruksene tas til følge, kan det oppstå elektrisk støt, brann og/eller alvorlige personskader.

Under bestemte forhold er innholdet i litium-ion-battericeller antennelig. Det er derfor viktig at du leser forholdsreglene i denne bruksanvisningen.

Oppbevar alle sikkerhetsinstruksene og anvisningene for fremtidig bruk.

Begrepet **eBike-batteri** som brukes i denne bruksanvisningen, refererer til alle originale Bosch eBike-batterier.

- ▶ **Følg sikkerhetsanvisningene og instruksjonene i alle bruksanvisningene for eBike-komponentene og brukerhåndboken for din eBike.**
- ▶ **Ta ut batteriet til eBike før du setter i gang arbeid på den (for eksempel inspeksjon, reparasjon, montering, vedlikehold, arbeid på kjedet osv.) eller skal transportere sykkelen med bil eller fly eller sette den til lagring.** Utilsiktet aktivering av eBike medfører fare for personskader.
- ▶ **Du må ikke åpne eBike-batteriet.** Det er fare for kortslutning. Ethvert garantikrav avvises hvis eBike-batteriet åpnes.
- ▶ **Beskytt eBike-batteriet mot varme (også mot sollys i lengre tid) og ild, og pass på at det ikke senkes ned i vann. Batteriet må ikke lagres eller brukes i nærheten av varme eller brennbare gjenstander.** Det medfører eksplosjonsfare.
- ▶ **Når eBike-batteriet ikke er i bruk, må det oppbevares i god avstand fra binders, mynter, nøkler, spikre, skruer eller andre små metallgjenstander som kan lage en forbindelse mellom kontaktene.** En kortslutning mellom batterikontaktene kan føre til forbrenninger eller brann. Ethvert garantikrav overfor Bosch i forbindelse med kortslutningsskader som oppstår i slike situasjoner, vil bli avvist.
- ▶ **Unngå mekanisk belastning og eksponering for sterk varme.** Battericellene kan skades, og antennelig innhold kan lekke ut.
- ▶ **Laderen og eBike-batteriet må ikke plasseres i nærheten av brennbare materialer. Lad eBike-batteriene bare i tørr tilstand og på et brannsikkert sted.**
- ▶ **eBike-batteriet må ikke lades utilsiktet.**
- ▶ **Ved feil bruk kan det lekke væske ut av eBike-batteriet. Unngå kontakt med væsken. Skyll med vann ved kontakt. Hvis det kommer væske i øynene, må du i tillegg oppsøke en lege.** Væske som renner ut kan føre til irritasjoner på huden eller forbrenninger.
- ▶ **eBike-batterier må ikke utsettes for mekaniske støt.** Det er fare for at eBike-batteriet skades.
- ▶ **Ved skade på eller ikke-forskriftsmessig bruk av eBike-batteriet kan det slippe ut damp eller røyk. Sørg for forsyning av frisk luft, og oppsøk lege hvis du får besvær.** Dampen eller røyken kan irritere luftveiene.
- ▶ **Lad eBike-batteriet bare med originale ladere fra Bosch.** Ved bruk av andre ladere enn originale ladere fra Bosch kan brannfare ikke utelukkes.
- ▶ **Du må ikke lade og ikke bruke et skadet eBike-batteri.** Kontakt et spesialisert verksted.
- ▶ **Bruk eBike-batteriet bare i kombinasjon med eBike med originalt Bosch eBike-drivsystem.** Bare da er eBike-batteriet beskyttet mot farlig overbelastning.
- ▶ **Bruk bare originale eBike-batterier fra Bosch som er godkjent av produsenten for bruk på din eBike.** Bruk av andre elsykkelbatterier kan medføre personskader og brannfare. Bosch frasier seg ethvert ansvar og gir ingen garanti hvis det brukes andre elsykkelbatterier.
- ▶ **Bruk ikke batteriet på bagasjebrettet som håndtak.** Hvis du løfter sykkelen ved å ta tak i batteriet, kan batteriet bli skadet.
- ▶ **Oppbevar eBike-batteriet utilgjengelig for barn.**

Din sikkerhet og sikkerheten til produktene våre er viktig for oss. eBike-batteriene våre er litium-ion-batterier som er utviklet og produsert med den nyeste tilgjengelige teknologi. Vi overholder de gjeldende sikkerhetsstandardene, og i mange tilfeller overgår vi dem. I ladet tilstand har litium-ion-batterier høyt energiinnhold. Ved defekt (eventuelt feil som ikke er synlige fra utsiden) kan litium-ion-batterier i svært sjeldne tilfeller og under ugunstige forhold begynne å brenne.

Personvernerklæring

Ved tilkobling av eBike til **Bosch DiagnosticTool 3** eller ved utskifting av eBike-komponenter blir teknisk informasjon om din eBike (f.eks. sykkelprodusent, modell, Bike-ID, konfigurasjonsdata), pluss om bruken av eBike (f.eks. total kjøretid, energiforbruk, temperatur) overført til Bosch eBike Systems (Robert Bosch GmbH) for behandling av forespørselen din, i forbindelse med service og med formålet produktforbedring. Nærmere informasjon om databehandlingen finner du på www.bosch-ebike.com/privacy-full.

Produktbeskrivelse og ytelsesspesifikasjoner

Forskriftsmessig bruk

Bosch eBike-batteriene er utelukkende beregnet brukt som strømforsyning til din drivenhet og må ikke brukes til andre formål.

Illustrerte komponenter

Nummereringen av de avbildede komponentene er basert på illustrasjonene på grafikksiden i begynnelsen av bruksanvisningen.

Alle illustrasjoner av sykkelkomponenter med unntak av eBike-batteriene og holderne til disse er skjematiske og kan avvike fra komponentene på din eBike.

I tillegg til funksjonene som vises her, kan det når som helst lanseres programvareendringer for feilretting og funksjonsendringer.

(1) Holder for batteri som festes på bagasjebrettet
(2) Batteri som festes på bagasjebrettet
(3) Ladenivå- og driftsindikator
(4) Av/på-knapp
(5) Nøkkel til batterilås
(6) Batterilås
(7) Øvre holder for standardbatteriet
(8) Standardbatteri
(9) Nedre holder for standardbatteriet
(10) Deksel (leveres bare i forbindelse med eBike med to eBike-batterier)
(11) Lader
(12) Kontakt for ladestøpsel
(13) Deksel for ladekontakt
(14) Sikringsanordning for PowerTube-batteri
(15) PowerTube-batteri
(16) Sikringskrok for PowerTube-batteri

Tekniske data

Li-ion-batteri		PowerPack 400	PowerPack 500
Produktkode		BBS265 A) BBR265 B)	BBS275 A) BBR275 B)
Nominell spenning	V	36	36
Nominell kapasitet	Ah	11	13,4
Energi	Wh	400	500
Driftstemperatur	°C	–5 … +40	–5 … +40
Lagringstemperatur	°C	+10 … +40	+10 … +40
Tillatt ladetemperaturområde	°C	0 … +40	0 … +40
Vekt, ca.	kg	2,5A)/2,6B)	2,6A)/2,7B)
Kapslingsgrad		IP55	IP55

A) Standardbatteri

B) Batteri som festes på bagasjebrettet

Li-ion-batteri		PowerTube 500	PowerTube 625
Produktkode		BBP280 horisontalt BBP281 vertikalt	BBP290 horisontalt BBP291 vertikalt
Nominell spenning	V	36	36
Nominell kapasitet	Ah	13,4	16,7
Energi	Wh	500	625
Driftstemperatur	°C	–5 … +40	–5 … +40
Lagringstemperatur	°C	+10 … +40	+10 … +40
tillatt ladetemperaturområde	°C	0 … +40	0 … +40
Vekt, ca.	kg	2,9	3,5
Kapslingsgrad		IP55	IP55

Montering

▶ **eBike-batteriet må aldri plasseres på et skittent underlag.** Vær spesielt nøye med å unngå skitt på ladekontakten, for eksempel sand og jord.

Lade eBike-batteriet

▶ **Et Bosch eBike-batteri må bare lades med en original Bosch eBike-lader.**

Merk: eBike-batteriet er delvis ladet ved levering. For å sikre full effekt fra eBike-batteriet må du lade det fullstendig opp med laderen før første gangs bruk.

Lad eBike-batteriet som beskrevet i bruksanvisningen for laderen.

eBike-batteriet kan lades uansett ladenivå. Det skader ikke eBike-batteriet å avbryte oppladingen.

eBike-batteriet er utstyrt med en temperaturovervåking som kun tillater opplading i temperaturområdet mellom **0 °C** og **40 °C**.



Hvis eBike-batteriets temperatur er utenfor temperaturområdet for lading, blinker de tre lysdiodene til ladenivåindikatoren **(3)**. Koble eBike-batteriet fra laderen, og la det få riktig temperatur for lading.

Ikke koble eBike-batteriet til laderen igjen før det har tillatt ladetemperatur.

Merk: Ved temperatur rundt **0 °C** kan det hende at ladingen av eBike-batteriet ikke starter før ca. **5** minutter etter at du koblet laderens støpsel til ladekontakten på eBike.

Ladenivåindikator utenfor eBike

De fem lysdiodene i ladenivåindikatoren **(3)** viser ladenivået når eBike-batteriet er slått på.

Hver lysdiode tilsvarer ca. 20 % kapasitet. Når eBike-batteriet er fulladet, lyser alle fem lysdiodene.

Ladenivået til det innkoblede eBike-batteriet vises også på skjermen til kjørecomputeren. Se også bruksanvisningene for drivenheten og kjørecomputeren.

Hvis eBike-batteriets kapasitet er under 10 %, blinker den siste lysdioden.

Hvis kapasiteten til eBike-batteriet er under 5 %, slukker alle lysdiodene til ladenivåindikatoren **(3)** på eBike-batteriet, men visningen på kjørecomputeren fortsetter.

Etter ladingen må du koble eBike-batteriet fra laderen og laderen fra strømnettet.

Bruk av to eBike-batterier på en eBike (tilleggsutstyr)

En eBike kan også utstyres med to eBike-batterier hos sykkelprodusenten. Da er en av ladekontaktene ikke tilgjengelig, eller den er lukket med et blindlokk hos sykkelprodusenten. Du må bare lade eBike-batteriene med den ladekontakten som er tilgjengelig.

- ▶ **Åpne aldri ladekontakter som er lukket av produsenten.** Lading ved bruk av ladekontakter som er lukket kan føre til permanente skader.

Hvis du ønsker å bruke en eBike som er beregnet for to eBike-batterier, med bare ett eBike-batteri, dekker du kontaktene til den ledige pluggplassen med det medfølgende dekselet **(10)**, ellers medfører de åpne kontaktene fare for kortslutning (se bilde A og B).

Lading når to eBike-batterier er satt inn

Hvis to eBike-batterier er plassert på en eBike, kan begge eBike-batteriene lades via tilkoblingen som ikke er lukket. Først lades begge eBike-batteriene etter hverandre til ca. 80–90 %, og deretter lades begge eBike-batteriene helt opp parallelt (lysdiodene til begge eBike-batteriene blinker).

Under drift utlades de to eBike-batteriene vekselvis.

Hvis du tar eBike-batteriene ut av holderen, kan du lade hvert eBike-batteri enkeltvis.

Lading med eBike-batteri plassert på sykkelen

Hvis bare ett eBike-batteri er satt på sykkelen, kan du lade bare det eBike-batteriet som har den tilgjengelige ladekontakten, på sykkelen. eBike-batteriet med lukket ladekontakt kan du bare lade hvis du tar eBike-batteriet ut av holderen.

Sette inn og ta ut eBike-batteriet

- ▶ **Slå alltid av eBike-batteriet og eBike når du setter eBike-batteriet i holderen eller tar det ut av holderen.**
- ▶ **Når du har satt inn eBike-batteriet, må du kontrollere i alle retninger at det sitter riktig og er ordentlig festet.**

Sette inn og ta ut standardbatterier (se bilde A)

For at batteriet skal kunne settes inn, må nøkkelen **(5)** sitte i låsen **(6)** og låsen låses opp.

Standardbatteriet settes inn (8) med kontaktene på den nedre holderen **(9)** på eBike (batteriet kan helle 7° mot rammen). Vipp det i den øvre holderen **(7)** til stoppunktet, til det festes merkbart.

Lås alltid eBike-batteriet med låsen **(6)**, ellers kan låsen åpnes og eBike-batteriet falle ut av holderen.

Trekk alltid nøkkelen **(5)** ut av låsen **(6)** etter du har låst. Dermed hindrer du at nøkkelen faller ut eller at eBike-batteriet tas ut av uvedkommende når eBike står parkert.

For å **ta ut standardbatteriet (8)** slår du det av og låser opp låsen med nøkkelen **(5)**. Vipp eBike-batteriet ut av den øvre holderen **(7)**, og trekk det ut av den nedre holderen **(9)**.

Sette inn og ta ut batteri som festes på bagasjebrettet (se bilde B)

For at batteriet skal kunne settes inn, må nøkkelen **(5)** sitte i låsen **(6)** og låsen låses opp.

For å **sette inn batteriet som monteres på bagasjebrettet (2)** skyver du det inn i holderen **(1)** på bagasjebrettet med kontaktene først til det høres at det festes.

Lås alltid batteriet med låsen **(6)**, ellers kan låsen åpnes og batteriet falle ut av holderen.

Trekk alltid nøkkelen **(5)** ut av låsen **(6)** etter du har låst. Dermed hindrer du at nøkkelen faller ut eller at eBike-batteriet tas ut av uvedkommende når eBike står parkert.

For å **ta ut batteriet som festes på bagasjebrettet (2)** slår du det av og låser opp låsen med nøkkelen **(5)**. Trekk batteriet ut av holderen **(1)**.

Ta ut PowerTube-batteriet (Pivot) (se bilde C)

❶ For å ta ut PowerTube-batteriet **(15)** åpner du batterilåsen **(6)** med nøkkelen **(5)**. Batteriet frigjøres og faller ned i sikringsanordningen **(14)**.

Merk: Hold fast eBike-batteriet med hånden når du tar det ut.

❷ Hold godt fast i batteriet, og trykk det ned på sikringsanordningen **(14)**. Batteriet utløses helt og faller ned i hånden din. Trekk deretter batteriet ut av rammen.

Merk: På grunn av **forskjellige** konstruksjoner kan det hende at batteriet må settes inn og tas ut på en annen måte. Se bruksanvisningen fra sykkelprodusenten.

Sette inn PowerTube-batteriet (Pivot) (se bilde D)

For at batteriet skal kunne settes inn må nøkkelen **(5)** sitte i batterilåsen **(6)**, og batterilåsen må være åpnet.

❶ PowerTube-batteriet **(15)** settes inn med kontaktene i den nedre holderen på rammen.

❷ Hold batterilåsen åpen med nøkkelen, og sving batteriet opp til det holdes av sikringsanordningen **(14)**.

❸ Slipp nøkkelen, og trykk batteriet opp til det høres tydelig at det festes.

❹ Lås alltid batteriet med batterilåsen **(6)**, ellers kan batterilåsen åpnes og batteriet falle ut av holderen.

Trekk alltid nøkkelen **(5)** ut av batterilåsen **(6)** etter at du har låst. Dermed hindrer du at nøkkelen faller ut eller at eBike-batteriet tas ut av uvedkommende når eBike står parkert.

Bruk

Igangsetting

▶ **Bruk bare originale eBike-batterier fra Bosch som er godkjent av produsenten for bruk på din eBike.** Bruk av andre elsykkelbatterier kan medføre personskader og brannfare. Bosch frasier seg ethvert ansvar og gir ingen garanti hvis det brukes andre elsykkelbatterier.

Inn-/utkobling

eBike kan blant annet slås på ved at eBike-batteriet slås på. Se også bruksanvisningene for drivenheten og kjørecomputeren.

Kontroller at låsen **(6)** er låst før du slår på eBike-batteriet eller eBike.

For å **slå på** eBike-batteriet trykker du på av/på-knappen **(4)**. Bruk ikke skarpe eller spisse gjenstander til å trykke på knappen. Lysdiodene på indikatoren **(3)** tennes og viser samtidig ladenivået.

Merk: Hvis kapasiteten til eBike-batteriet er under 5 %, lyser ingen av lysdiodene til ladenivåindikatoren på eBike-batteriet **(3)**. Det et bare mulig å se på kjørecomputeren eller betjeningsenheten om eBiken er slått på eller ikke.

For å **slå av** eBike-batteriet trykker du på av/på-bryteren **(4)** igjen. Lysdiodene i indikatoren **(3)** slukker. Da slås også eBike av.

Hvis det i løpet av ca. **10** minutter ikke er behov for assistanse fra drivenheten (for eksempel fordi sykkelen står i ro), og ingen knapp på kjørecomputeren eller betjeningsenheten til eBike trykkes, slås eBike automatisk av.

eBike-batteriet har "Electronic Cell Protection (ECP)" som beskytter mot dyputladning, overlading, overoppheting og kortslutning. Ved fare sørger en beskyttelseskobling for at eBike-batteriet slås av automatisk.



Hvis det registreres feil på eBike-batteriet, blinker to lysdioder på ladenivåindikatoren **(3)**. Kontakt i så fall et spesialisert verksted.

Riktig behandling av eBike-batteriet

eBike-batteriets levetid kan forlenges ved riktig behandling, og fremfor alt ved lagring ved riktig temperatur.

Etter hvert som eBike-batteriet blir eldre, reduseres imidlertid batterikapasiteten også ved riktig behandling.

En vesentlig reduksjon av driftstiden etter lading er et tegn på at eBike-batteriet ikke lenger kan brukes. Du bør skifte ut eBike-batteriet.

Lade opp eBike-batteriet før og under lagring

Lagre eBike-batteriet ved ca. 30 % til 60 % ladenivå (2 til 3 lysdioder i ladenivåindikatoren **(3)** lyser) ved lengre opphold i bruken (over tre måneder).

Kontroller ladenivået etter 6 måneder. Hvis bare én av lysdiodene til ladenivåindikatoren **(3)** lyser, lader du opp eBike-batteriet til ca. 30 % til 60 % igjen.

Merk: Hvis eBike-batteriet oppbevares i lengre tid i tom tilstand, kan det skades til tross for liten selvutlading, og lagringskapasiteten kan reduseres kraftig.

Lagringsforhold

Lagre om mulig eBike-batteriet på et tørt sted med god ventilasjon. Beskytt det mot fuktighet og vann. Ved ugunstige værforhold anbefales det for eksempel å ta eBike-batteriet fra eBike og oppbevare det i et lukket rom til det skal brukes igjen.

eBike-batteriet må **ikke** lagres på følgende steder:
- i rom uten røykvarsler
- i nærheten av brennbare eller lett antennelige gjenstander
- i nærheten av varmekilder
- i lukkede kjøretøy (spesielt om sommeren)
- i direkte sollys

For å oppnå optimal levetid for eBike-batteriet oppbevarer du det ved romtemperatur.

Temperatur under **–10 °C** eller over **60 °C** bør prinsipielt unngås.

Pass på at maksimal lagringstemperatur ikke overskrides.

Det anbefales å ta eBike-batteriet fra eBike før lagring.

Forholdsregler ved feil

Bosch eBike-batteriet må ikke åpnes, heller ikke til reparasjonsformål. Det er fare for brann i Bosch eBike-batteriet, for eksempel på grunn av en kortslutning. Det kan oppstå brann også på et senere tidspunkt hvis et Bosch eBike-batteri som har vært åpnet **én gang** brukes igjen.

Du må derfor ikke få reparert Bosch eBike-batteriet ved feil, men få det skiftet ut med et originalt Bosch eBike-batteri hos et spesialisert verksted.

Service og vedlikehold

Vedlikehold og rengjøring

- ▶ **eBike-batteriet må ikke senkes ned i vann eller rengjøres med høytrykksspyler.**

Hold eBike-batteriet rent, og beskytt det mot kontakt med hudpleieprodukter, solkrem, insektmidler og andre kjemikalier og stoffer. Rengjør kun med en myk klut fuktet med vann.

Rengjør eventuelt polene og smør dem med litt fett. Bruk medisinsk eller teknisk vaselin.

Hvis eBike-batteriet ikke lenger fungerer som det skal, må du ta kontakt med et spesialisert verksted.

Kundeservice og kundeveiledning

Hvis du har spørsmål om eBike-batterier, kan du kontakte et spesialisert verksted.

- ▶ **Noter produsenten og nummeret til nøkkelen (5).** Hvis du mister nøklene, må du kontakte et spesialisert verksted. Oppgi produsenten og nummeret til nøkkelen.

Du finner kontaktopplysninger til et fagverksted på nettsiden www.bosch-ebike.com.

Mer informasjon

Du finner mer informasjon og videoer om eBike-komponentene og funksjonene til disse i Bosch eBike Help Center.

Transport

- ▶ **Hvis du transporterer eBike utenfor bilen, for eksempel på et sykkelstativ, må du ta av kjørecomputeren og eBike-batteriet slik at du unngå skader på disse.**

eBike-batteriene er underlagt bestemmelsene for farlig gods. Private brukere kan transportere uskadde eBike-batterier på vei uten ytterligere restriksjoner.

Ved kommersiell transport eller transport via tredjeparter (f.eks. lufttransport eller speditør) gjelder spesielle krav til emballasjen og merkingen (f.eks. ADR-forskrifter). Kontakt om nødvendig en fagperson for farlig gods for hjelp med hensyn til forberedelsen av forsendelsen.

Kassering og stoffer i produktene

Informasjon om stoffer i produktene finner du under følgende kobling:
www.bosch-ebike.com/en/material-compliance.

eBike-batterier, tilbehør og emballasje skal leveres til gjenvinning.

Kast ikke eBike-batteriene sammen med vanlig husholdningsavfall!

Lim tape på kontaktflatene til batteripolene før du kaster eBike-batteriene.

Du kan levere dine gamle eller defekte eBike-batterier kostnadsfritt til alle forhandlere, som leverer dem til miljøvennlig gjenvinning. Oppbevar defekte eBike-batterier på et sikkert sted utendørs, og informer forhandleren. Ikke hold eBike-batterier med store skader, med bare hender, ettersom elektrolytt kan lekke ut og føre til hudirritasjon.

I henhold til forordning (EU) 2023/1542 skal elektriske apparater som ikke lenger er i bruk, og defekte eller brukte oppladbare batterier/akkumulatorer samles inn separat og gjenvinnes på en miljøvennlig måte.



Li-ion:
Se anvisningene i avsnittet "Transport" (se „Transport“, Side Norsk – 5).

Lever eBike-batterier som ikke lenger kan brukes, til en forhandler.

Rett til endringer forbeholdes.

Turvallisuusohjeet




Lue kaikki turvallisuus- ja käyttöohjeet. Turvallisuus- ja käyttöohjeiden noudattamatta jättäminen voi johtaa sähköiskuun, tulipaloon ja/tai vakavaan loukkaantumiseen.

Litiumioniakkujen kennojen sisältämät aineet ovat herkästi syttyviä tietyissä olosuhteissa. Tutustu sen vuoksi tämän käyttöoppaan antamiin käsittelyohjeisiin.

Säilytä kaikki turvallisuus- ja käyttöohjeet tulevaa käyttöä varten.

Tässä käyttöohjekirjassa käytetty nimitys **eBike-akku** tarkoittaa kaikkia alkuperäisiä Boschin eBike-akkuja.

- ▶ **Lue kaikissa eBike-komponenttien käyttöoppaissa ja eBike-pyörän käyttöoppaassa annetut turvallisuus- ja käyttöohjeet ja noudata niitä.**
- ▶ **Irrota eBike-pyörän eBike-akku, ennen kuin teet eBike-pyörään liittyviä töitä (esim. tarkastus, korjaus, asennus, huolto, ketjua koskevat työt), kun kuljetat akkua autolla tai lentokoneella tai kun viet akun säilytykseen.** eBiken tahaton aktivoituminen johtaa loukkaantumisvaaraan.
- ▶ **Älä avaa eBike-akkua.** Oikosulkuvaara. Jos eBike-akku on avattu, takuu raukeaa.
- ▶ **Älä altista eBike-akkua kuumuudelle (esim. jatkuvalle auringonpaisteelle) tai tulelle äläkä upota sitä veteen. Älä säilytä tai käytä eBike-akkua kuumien tai palonarkojen esineiden lähellä.** Muuten syntyy räjähdysvaara.
- ▶ **Varmista, ettei laitteesta irrotettu eBike-akku kosketa paperinliittimiä, kolikoita, avaimia, nauloja, ruuveja tai muita pieniä metalliesineitä, koska ne voivat oikosulkea akun koskettimet.** Koskettimien välinen oikosulku saattaa johtaa palovammoihin ja tulipaloon. Bosch ei hyväksy takuuvaatimuksia, jotka koskevat tämän takia syntyneitä oikosulkuvahinkoja.
- ▶ **Vältä mekaanista kuormitusta ja voimakasta kuumuutta.** Ne voivat vaurioittaa akkukennoja ja saattavat johtaa akun herkästi syttyvien aineiden vuotamiseen.
- ▶ **Älä sijoita latauslaitetta ja eBike-akkua palonarkojen materiaalien lähelle. Lataa eBike-akut vain kuivassa tilassa ja paloturvallisessa paikassa.**
- ▶ **eBike-akkua ei saa ladata valvomatta.**
- ▶ **eBike-akusta saattaa vuotaa nestettä, jos sitä käytetään virheellisesti. Vältä koskettamasta tätä nestettä. Jos nestettä pääsee iholle, huuhtele kosketuskohta vedellä. Jos nestettä pääsee silmiin, käänny lisäksi lääkärin puoleen.** Akusta vuotava neste saattaa aiheuttaa ihon ärsytystä ja palovammoja.
- ▶ **eBike-akut täytyy suojata iskuilta.** Muuten eBike-akku voi vaurioitua.
- ▶ **eBike-akusta saattaa purkautua höyryä tai savua akun vioittuessa tai epäasianmukaisessa käytössä. Tuuleta tilat raittiilla ilmalla ja hakeudu lääkärin hoitoon, jos altistuminen aiheuttaa terveysoireita.** Höyry ja savu voivat ärsyttää hengitysteitä.
- ▶ **Lataa eBike-akku vain alkuperäisillä Bosch-latauslaitteilla.** Tulipalovaara, jos käytät muita kuin Boschin alkuperäisiä latauslaitteita.
- ▶ **Älä lataa tai käytä viallista eBike-akkua.** Käänny ammattikorjaamon puoleen.
- ▶ **Käytä eBike-akkua vain sellaisissa eBike-pyörissä, jotka on varustettu alkuperäisellä Bosch eBike -moottorijärjestelmällä.** Vain tällä tavalla saat estettyä eBike-akun vaarallisen ylikuormituksen.
- ▶ **Käytä vain alkuperäisiä Bosch eBike -akkuja, jotka eBike-pyörän valmistaja on hyväksynyt.** Muiden eBike-akkujen käyttö saattaa johtaa loukkaantumiseen ja tulipaloon. Muita eBike-akkuja käytettäessä takuu raukeaa eikä Bosch ota mitään vastuuta.
- ▶ **Älä käytä tavaratelineakkua kahvana.** Jos nostat eBike-pyörän ylös akun avulla, akku saattaa vaurioitua.
- ▶ **Pidä eBike-akku poissa lasten ulottuvilta.**

Sinun ja tuotteidemme turvallisuus on meille tärkeää. Meidän eBike-akkumme ovat litiumioniakkuja, jotka on kehitetty ja valmistettu tekniikan viimeisimmän tason mukaan. Täytämme tai jopa ylitämme asiaankuuluvien turvallisuusstandardien asettamat vaatimukset. Ladatussa tilassa litiumioniakut sisältävät erittäin suuren energiamäärän. Jos litiumioniakussa ilmenee vika (jota ei voi mahdollisesti havaita ulkopuolelta), se saattaa erittäin harvoissa tapauksissa ja epäedullisissa olosuhteissa syttyä palamaan.

Tietosuojaohje

Jos eBike liitetään **Bosch DiagnosticTool 3** -laitteeseen tai eBiken osia vaihdetaan, eBiken tekniset tiedot (esim. polkupyörän valmistaja, malli, pyörän tunnus ja konfigurointitiedot) ja eBiken käyttötiedot (esim. kokonaisajoaika, energiankulutus ja lämpötila) välitetään Bosch eBike Systemsille (Robert Bosch GmbH:lle) pyynnön käsittelyä varten, pyörän huoltotapauksessa sekä tuoteparannustoimia varten. Tietojen käsittelyä koskevia lisätietoja saat osoitteesta www.bosch-ebike.com/privacy-full.

Tuotteen ja ominaisuuksien kuvaus

Määräystenmukainen käyttö

Boschin eBike-akut on tarkoitettu yksinomaan moottoriyksikön virtalähteeksi, eikä niitä saa käyttää muihin tarkoituksiin.

Kuvatut osat

Kuvattujen osien numerointi viittaa oppaan alussa oleviin kuvasivujen piirroksiin.

Kaikki polkupyörän osien kuvaukset ovat eBike-akkuja ja niiden pidikkeitä lukuun ottamatta kaaviomaisia ja ne voivat poiketa eBike-pyöräsi versiosta.

Tässä kuvattujen toimintojen lisäksi ohjelmistoon saatetaan koska tahansa tehdä muutoksia virheiden poistamiseksi ja toimintojen muuttamiseksi.

(1) Tavaratelineakun pidike
(2) Tavaratelineakku
(3) Käyttö- ja lataustilan näyttö
(4) Käynnistyspainike
(5) Akkulukon avain
(6) Akkulukko
(7) Vakioakun yläpidike
(8) Vakioakku
(9) Vakioakun alapidike
(10) Suojakansi (vakiovarustus vain sellaisissa eBike-pyörissä, joissa on 2 eBike-akkua)
(11) Latauslaite
(12) Latauspistokkeen portti
(13) Latausportin kansi
(14) PowerTube-akun varmistin
(15) PowerTube-akku
(16) PowerTube-akun lukitushaka

Tekniset tiedot

Litiumioniakku		PowerPack 400	PowerPack 500
Tuotekoodi		BBS265 [A)] BBR265 [B)]	BBS275 [A)] BBR275 [B)]
Nimellisjännite	V	36	36
Nimelliskapasiteetti	Ah	11	13,4
Energia	Wh	400	500
Käyttölämpötila	°C	–5…+40	–5…+40
Säilytyslämpötila	°C	+10…+40	+10…+40
Sallittu latauslämpötila-alue	°C	0…+40	0…+40
Paino n.	kg	2,5[A)]/2,6[B)]	2,6[A)]/2,7[B)]
Kotelointiluokka		IP55	IP55

A) Vakioakku
B) Tavaratelineakku

Litiumioniakku		PowerTube 500	PowerTube 625
Tuotekoodi		BBP280 vaakasuuntainen BBP281 pystysuuntainen	BBP290 vaakasuuntainen BBP291 pystysuuntainen
Nimellisjännite	V	36	36
Nimelliskapasiteetti	Ah	13,4	16,7
Energia	Wh	500	625
Käyttölämpötila	°C	–5…+40	–5…+40
Säilytyslämpötila	°C	+10…+40	+10…+40
Sallittu latauslämpötila-alue	°C	0…+40	0…+40
Paino n.	kg	2,9	3,5
Kotelointiluokka		IP55	IP55

Asennus

▶ **Sijoita eBike-akku vain puhtaalle pinnalle.** Varo etenkin, ettei latausporttiin ja koskettimiin pääse likaa (esim. hiekkaa tai kuraa).

eBike-akun lataus

▶ **Bosch eBike -akun saa ladata vain alkuperäisen Bosch eBike -latauslaitteen kanssa.**

Huomautus: eBike-akku toimitetaan osittain ladattuna. Lataa eBike-akku latauslaitteessa täyteen ennen ensikäyttöä, jotta saat varmistettua sen täyden suorituskyvyn.

Lue latauslaitteen käyttöoppaassa olevat eBike-akun latausohjeet ja noudata niitä.

eBike-akun voi ladata missä tahansa varaustilassa. Latauksen keskeytys ei vaurioita eBike-akkua.

eBike-akku on varustettu lämpötilan valvonnalla, joka sallii lataamisen vain, kun lämpötila on **0 °C** ja **40 °C** välillä.



Jos eBike-akun lämpötila on latauslämpötila-alueen ulkopuolella, lataustilan näytön **(3)** kolme LED-valoa vilkkuvat. Irrota eBike-akku latauslaitteesta ja odota, kunnes akun lämpötila vastaa suositusta.

Liitä eBike-akku uudelleen latauslaitteeseen vasta sen jälkeen kun se on saavuttanut sallitun latauslämpötilan.

Huomautus: kun liität latauslaitteen pistokkeen eBike-pyörän latausporttiin, matalissa n. **0 °C** lämpötiloissa eBike-akun latauksen aloitus saattaa viivästyä noin **5** minuutin verran.

Lataustilan näyttö eBiken ulkopuolella

Lataustilan näytön **(3)** viisi LED-valoa ilmoittavat päälle kytketyn eBike-akun varaustilan.

Tällöin jokainen LED-valo vastaa n. 20% akun kapasiteetista. Kun eBike-akku on ladattu täyteen, kaikki viisi LED-valoa palavat.

Päälle kytketyn eBike-akun varaustila ilmoitetaan lisäksi ajotietokoneen näytöllä. Lue moottoriyksikön ja ajotietokoneen käyttöohjeet ja noudata niitä.

Jos eBike-akun kapasiteetti laskee alle 10% tasolle, viimeinen jäljellä oleva LED-valo vilkkuu.

Jos eBike-akun kapasiteetti laskee alle 5% tasolle, kaikki eBike-akun lataustilan näytön **(3)** LED-valot sammuvat. Ajotietokoneen näyttö jatkaa kuitenkin vielä toimintaansa.

Irrota latauksen jälkeen eBike-akku latauslaitteesta ja latauslaite sähköverkosta.

Kahden eBike-akun käyttö eBike-pyörässä (valinnaisvaruste)

Polkupyörän valmistaja saattaa varustaa eBike-pyörän myös kahdella eBike-akulla. Tässä tapauksessa yhteen latausporteista ei pääse käsiksi tai polkupyörän valmistaja on sulkenut sen sulkutulpalla. Lataa eBike-akut vain esillä olevan latausportin avulla.

- ▶ **Älä missään tapauksessa avaa polkupyörän valmistajan sulkemia latausportteja.** Ennalta suljetun latausportin kautta lataaminen voi johtaa vaurioihin, joita ei voi enää korjata.

Jos haluat käyttää kahdelle eBike-akulle tarkoitettua eBike-pyörää vain yhdellä eBike-akulla, peitä vapaan kytkentäportin koskettimet mukana toimitetulla suojakannella **(10)**, koska muuten avoimet koskettimet voivat johtaa oikosulkuun (katso kuvat A ja B).

Kahden pyörässä olevan eBike-akun lataus

Jos eBike-pyörässä on kaksi eBike-akkua, tällöin molemmat eBike-akut voi ladata avoimen liitännän kautta. Ensin kumpikin eBike-akku ladataan peräkkäin noin 80–90 % varaustilaan, ja sen jälkeen molemmat eBike-akut ladataan rinnankytkettynä täyteen (kummankin eBike-akun LED-valot vilkkuvat).

Käytön aikana molemmat eBike-akut syöttävät virtaa vuorotellen.

Jos irrota eBike-akut pidikkeistä, voit ladata jokaisen eBike-akun erikseen.

Lataustoimenpide, kun pyörään on asennettu yksi eBike-akku

Jos pyörässä on vain yksi eBike-akku, voit ladata pyörässä vain esillä olevalla latausportilla varustetun eBike-akun. Suljetulla latausportilla varustetun eBike-akun voit ladata vain, kun irrotat eBike-akun pidikkeestä.

eBike-akun asennus ja irrotus

- ▶ **Kytke eBike-akku ja eBike aina pois päältä, ennen kuin asennat tai irrotat eBike-akun pidikkeestä.**
- ▶ **Kun olet asettanut eBike-akun paikalleen, tarkista kaikkiin suuntiin, että se on oikein ja tukevasti paikallaan.**

Vakioakun asennus ja irrotus (katso kuva A)

Kun haluat asentaa akun, työnnä avain **(5)** lukkoon **(6)** ja avaa lukko.

Asenna vakioakku (8) työntämällä akku koskettimet edellä eBike-pyörän alapidikkeeseen **(9)** (akku voi olla maks. 7° verran kallellaan runkoon nähden). Käännä akkua yläpidikkeen **(7)** vasteeseen asti niin, että se napsahtaa kuuluvasti kiinni.

Lukitse eBike-akku aina lukolla **(6)**, koska muuten lukko voi aueta ja eBike-akku saattaa pudota pidikkeestä.

Irrota lukitsemisen jälkeen avain **(5)** aina lukosta **(6)**. Näin estät avaimen putoamisen ja eBike-akun varastamisen pysäköidystä eBike-pyörästä.

Kun haluat **irrottaa vakioakun (8)**, kytke se pois päältä ja avaa lukko avaimella **(5)**. Käännä eBike-akku pois yläpidikkeestä **(7)** ja vedä se sitten ulos alapidikkeestä **(9)**.

Tavaratelineakun asennus ja irrotus (katso kuva B)

Kun haluat asentaa akun, työnnä avain **(5)** lukkoon **(6)** ja avaa lukko.

Asenna tavaratelineakku (2) työntämällä se koskettimet edellä tavaratelinpidikkeeseen **(1)** niin, että se lukkiutuu kuuluvasti paikalleen.

Lukitse akku aina lukolla **(6)**, koska muuten lukko voi aueta ja akku saattaa pudota pidikkeestä.

Irrota lukitsemisen jälkeen avain **(5)** aina lukosta **(6)**. Näin estät avaimen putoamisen ja eBike-akun varastamisen pysäköidystä eBike-pyörästä.

Kun haluat **irrottaa tavaratelineakun (2)**, kytke se pois päältä ja avaa lukko avaimella **(5)**. Vedä akku irti pidikkeestä **(1)**.

PowerTube-akun (Pivot) irrotus (katso kuva C)

❶ Kun haluat irrottaa PowerTube-akun **(15)**, avaa akkulukko **(6)** avaimella **(5)**. Akun lukitus aukeaa ja akku putoaa varmistimen **(14)** varaan.

Huomautus: pidä varmuuden vuoksi kädellä kiinni eBike-akusta, kun irrotat sen.

❷ Pidä kiinni akusta ja paina varmistinta **(14)** ylhäältä. Lukitus aukeaa kokonaan ja akku putoaa käteesi. Vedä Sitten akku irti rungosta.

Huomautus: erilaisista rakenneratkaisuista johtuen voi olla mahdollista, että akku täytyy asentaa ja irrottaa toisella tavalla. Lue polkupyörän valmistajan toimittamat käyttöohjeet.

PowerTube-akun (Pivot) asennus (katso kuva D)

Kun haluat asentaa akun, työnnä avain **(5)** akkulukkoon **(6)** ja avaa lukko.

❶ Asenna PowerTube-akku **(15)** työntämällä se koskettimet edellä rungon alapidikkeeseen.

❷ Pidä akkulukkoa auki avaimella ja käännä akkua ylöspäin, kunnes se pysyy paikallaan varmistimen **(14)** varassa.

❸ Vapauta avain ja työnnä akkua ylöspäin, kunnes se lukittuu kuuluvasti paikalleen.

❹ Lukitse akku aina akkulukolla **(6)**, koska muuten akkulukko voi aueta ja akku saattaa pudota pidikkeestä.

Irrota avain **(5)** aina lukitsemisen jälkeen akkulukosta **(6)**. Näin estät avaimen putoamisen ja eBike-akun varastamisen pysäköidystä eBike-pyörästä.

Käyttö

Käyttöönotto

▶ **Käytä vain alkuperäisiä Bosch eBike -akkuja, jotka eBike-pyörän valmistaja on hyväksynyt.** Muiden eBike-akkujen käyttö saattaa johtaa loukkaantumiseen ja tulipaloon. Muita eBike-akkuja käytettäessä takuu raukeaa eikä Bosch ota mitään vastuuta.

Käynnistys ja pysäytys

eBike-akun kytkeminen päälle on yksi mahdollinen tapa eBiken käynnistämiseen. Lue moottoriyksikön ja ajotietokoneen käyttöohjeet ja noudata niitä.

Tarkasta ennen eBike-akun ja eBiken päälle kytkemistä, että lukko **(6)** on lukittu.

Kytke eBike-akku päälle painamalla käynnistyspainiketta **(4)**. Älä paina painiketta terävillä tai piikkikärkisillä esineillä. Näytön **(3)** LED-valot palavat ja ilmoittavat samalla varaustilan.

Huomautus: jos eBike-akun kapasiteetista on jäljellä alle 5 %, eBike-akun lataustilan näytössä **(3)** ei pala yhtään LED-valoa. Voit nähdä vain ajotietokoneesta/käyttöyksiköstä, onko eBike päällä.

Kytke eBike-akku pois päältä painamalla uudelleen käynnistyspainiketta **(4)**. Näytön **(3)** LED-valot sammuvat. Tämän myötä myös eBike kytkeytyy pois päältä.

Jos et käytä noin **10** minuutin aikana moottoritehostusta (esim. kun eBike seisoo paikallaan) etkä paina eBiken ajotietokoneen tai käyttöyksikön painikkeita, eBike sammuu automaattisesti.

eBike-akku on suojattu "Electronic Cell Protection (ECP)" (elektronisella kennojen suojauksella) syväpurkautumisen, ylilatauksen, ylikuumenemisen ja oikosulun estämiseksi. Vaaratilanteessa eBike-akku kytkeytyy automaattisesti pois päältä suojakytkennän avulla.



Jos eBike-akussa havaitaan vika, lataustilan näytön **(3)** kaksi LED-valoa vilkkuvat. Käänny tässä tapauksessa ammattikorjaamon puoleen.

Ohjeita eBike-akun optimaaliseen käsittelyyn

eBike-akun elinikää voi pidentää asianmukaisella huollolla ja etenkin oikealla säilytyslämpötilalla.

Kuitenkin myös asianmukaisesti huolletun eBike-akun kapasiteetti vähenee ikääntymisen myötä.

Huomattavasti lyhentynyt käyntiaika latauksen jälkeen on merkki siitä, että eBike-akku on elinikänsä lopussa. eBike-akku kannattaa vaihtaa.

eBike-akun lataus ennen varastointia ja sen aikana

Säilytä eBike-akkua pidemmän käyttötauon aikana (> 3 kk) noin 30–60 % varaustilassa (lataustilan näytön **(3)** 2–3 LED-valoa palavat).

Tarkista varaustila 6 kuukauden jälkeen. Jos lataustilan näytössä **(3)** palaa enää vain yksi LED-valo, lataa siinä tapauksessa eBike-akku jälleen noin 30–60 % varaustilaan.

Huomautus: vaikka eBike-akun lataus purkautuu erittäin hitaasti, se voi silti vaurioitua ja menettää voimakkaasti varauskykyään, jos sitä säilytetään pitkän aikaa tyhjänä.

Säilytysolosuhteet

Säilytä eBike-akkua mieluiten kuivassa ja hyvin tuuletetussa tilassa. Suojaa akku kosteudelta ja vedeltä. Esimerkiksi epäedullisissa sääolosuhteissa eBike-akku kannattaa irrottaa eBike-pyörästä ja säilyttää sisävarastossa seuraavaan käyttökertaan asti.

Älä säilytä eBike-akkua seuraavissa olosuhteissa:
- palovaroittimella varustamattomissa huoneissa
- tulenarkojen tai herkästi syttyvien esineiden lähellä
- lämpölähteiden lähellä
- pysäköidyissä ajoneuvoissa (etenkään kesällä)
- suorassa auringonpaisteessa

Säilytä eBike-akkuja huonelämpötilassa maksimoidaksesi eBike-akkujen käyttöiän.

Vältä aina alle **–10 °C** tai yli **60 °C** lämpötiloja.

Varmista, ettei korkeinta sallittua säilytyslämpötilaa ylitetä.

Suosittelemme, ettet jätä eBike-akkua paikalleen eBike-pyörään, kun viet pyörän varastoon.

Menettely vian ilmetessä

Boschin eBike-akkua ei saa avata, ei edes korjausta varten. Tulipalovaara, koska Boschin eBike-akku saattaa syttyä esim. oikosulun takia. Tämä riski on olemassa myös myöhemmin, jos **kerran** avattua Bosch eBike -akkua käytetään edelleen.

Älä korjaa viallista Bosch eBike -akkua, vaan anna ammattikorjaamon vaihtaa sen tilalle alkuperäinen Bosch eBike -akku.

Hoito ja huolto

Huolto ja puhdistus

▶ **eBike-akkua ei saa upottaa veteen eikä puhdistaa painepesurilla.**

Pidä eBike-akun pinta puhtaana äläkä altista sitä ihonhoitotuotteille, aurinkorasvoille, hyönteiskarkotteille, pesuaineille tai muille kemikaaleille. Käytä puhdistamiseen vain pehmeää, vedellä kostutettua liinaa.

Puhdista akun navat säännöllisin väliajoin ja voitele ne ohuelti rasvalla. Käytä voiteluun vain lääketieteellistä tai teknistä vaseliinia.

Jos eBike-akku on epäkunnossa, käänny valtuutetun ammattikorjaamon puoleen.

Asiakaspalvelu ja käyttöneuvonta

Käänny kaikissa eBike-akkuun liittyvissä kysymyksissä ammattikorjaamon puoleen.

▶ **Merkitse avaimen (5) valmistaja ja numero muistiin.** Jos kadotat avaimet, käänny ammattikorjaamon puoleen. Ilmoita tällöin avaimen valmistaja ja numero.

Ammattikorjaamoiden yhteystiedot voit katsoa verkkosivulta www.bosch-ebike.com.

Lisätietoja

eBike-komponentteja ja niiden toimintoja koskevia lisätietoja ja videoita saat Bosch eBike Help Centeristä.

Kuljetus

▶ **Jos kuljetat eBike-pyörää auton ulkopuolella esim. kattotelineellä, irrota ajotietokone ja eBike-akku, jotta ne eivät vaurioidu.**

eBike-akkuihin sovelletaan vaarallisia aineita koskevia määräyksiä. Yksityishenkilöt saavat kuljettaa vaurioitumattomia eBike-akkuja tiekuljetuksena ilman lisätoimenpiteitä.

Ammattikuljetuksessa tai kuljetuksessa kolmansien osapuolten toimesta (esim. ilmakuljetus tai huolintaliike) on huomioitava erityiset pakkauksia ja merkintöjä koskevat vaatimukset (esim. ADR-määräykset). Kysy tarvittaessa neuvoa vaarallisten aineiden kuljetusten asiantuntijoilta valmistellessasi lähetystä.

Jätteiden hävittäminen ja tuotteiden valmistusmateriaalit

Tuotteiden valmistusmateriaaleja koskevia tietoja saat seuraavasta linkistä:
www.bosch-ebike.com/en/material-compliance.



Toimita eBike-akut, lisätarvikkeet ja pakkaukset ympäristöystävälliseen jätteiden kierrätykseen.

Älä heitä eBike-akkuja talousjätteisiin!

Peitä hävitettävien eBike-akkujen navat eristeteipillä.

Voit toimittaa käytöstä poistetun tai viallisen eBike-akkusi maksutta mihin tahansa ammattiliikkeeseen, joka kierrättää sen ympäristöystävällisellä tavalla. Säilytä viallisia eBike-akkuja turvallisessa paikassa ulkona ja ilmoita asiasta ammattiliikkeelle. Älä koske paljain käsin rikkinäisiin eBike-akkuihin, koska vuotava elektrolyytti voi ärsyttää ihoa.



Asetuksen (EU) 2023/1542 mukaisesti käyttökelvottomat sähkölaitteet sekä vialliset tai loppuun käytetyt akut/paristot on kerättävä erikseen ja toimitettava ympäristöystävälliseen kierrätykseen.



Li-Ion:
Noudata kappaleen "Kuljetus" (katso "Kuljetus", Sivu Suomi – 5) ohjeita.

Toimita käyttökelvottomat eBike-akut ammattiliikkeeseen.



Oikeus teknisiin muutoksiin pidätetään.

Öryggisleiðbeiningar





Lesið allar öryggis-viðvaranir og leið-beiningar. Ef ekki er farið að öryggisupplýsingum og leiðbeiningum afkastar það valdið raflosti, eldi og/eða alvarlegum meiðslum.

Við tiltekin skilyrði eru innihaldsefnin í litíumjónarafhlöðum alltaf eldfim. Af þessum sökum þarftu að kynna þér leiðbeiningarnar um meðferð þeirra í þessari notendahandbók.

Geyma skal allar öryggisupplýsingar og leiðbeiningar til síðari nota.

Þegar talað er um **rafhlöðu rafhjóls** í þessari notendahandbók er átt við allar upprunalegar Bosch-rafhlöður fyrir rafhjól.

- ▶ **Lesa og fylgja skal öryggisupplýsingum og leiðbeiningum í öllum notendahandbókum fyrir búnað rafhjólsins sem og í notendahandbók rafhjólsins.**
- ▶ **Taka skal rafhlöðuna úr rafhjólinu áður en vinna (t.d. skoðun, viðgerðir, samsetning, viðhald, vinna við keðju o.s.frv.) fer fram, rafhjólið er flutt með bíl eða flugvél eða það sett í geymslu.** Hætta er á meiðslum ef rafhjólið er sett óvart í gang.
- ▶ **Ekki opna eBike rafhlöðuna.** Hætta er á skammhlaupi. Allar ábyrgðarkröfur eru ógildar ef rafgeymirinn er opinn.
- ▶ **Verndaðu eBike rafhlöðuna gegn hita (t.d. gegn stöðugri útsetningu fyrir sólinni), eldi og dýfingu í vatni. Ekki geyma eða nota eBike rafhlöðuna nálægt heitum eða eldfimum hlutum.** Það er hætta á sprengingu.
- ▶ **Haltu ónotuðu eBike rafhlöðunni frá klemmum, myntum, lyklum, nöglum, skrúfum eða öðrum litlum málmhlutum sem gætu valdið því að snertingarnar verði brúaðar.** Skammhlaup á milli tengiliða afkastar valdið bruna eða eldi. Komi upp skammhlaupsskemmdir í þessu samhengi eru allar ábyrgðarkröfur Bosch ógildar.
- ▶ **Gæta skal þess að rafhlaðan verði ekki fyrir hnjaski eða miklum hita.** Það getur skemmt sellur rafhlöðunnar og leitt til þess að eldfim innihaldsefni leki úr henni.
- ▶ **Ekki má staðsetja hleðslutækið og rafhlöðu rafhjólsins nálægt eldfimu efni. Hlaða verður rafhlöður fyrir rafhjól þegar þær eru þurrar og á eldtraustum stað.**
- ▶ **Ekki má skilja rafhlöðu rafhjólsins eftir í hleðslu án eftirlits.**
- ▶ **Ef það er rangt notað afkastar vökvi sloppið úr rafhlöðunni á eBike. Forðist snertingu við það. Skolaðu með vatni ef þú kemst í snertingu. Ef vökvinn kemst í augun skaltu leita frekari læknishjálpar.** Vökvi sem lekur út afkastar valdið ertingu í húð eða brunasár.
- ▶ **Rafhlöður fyrir rafhjól mega ekki verða fyrir vélrænni áhrifum.** Hætta er á að rafgeymir rafbílsins skemmist.
- ▶ **Ef rafhlaða rafhjólsins skemmist eða er notuð með röngum hætti geta lofttegundir eða reykur vikið út úr henni. Hleypa skal fersku lofti að og leita til læknis ef ástæða þykir til.** Lofttegundirnar eða reykurinn geta valdið ertingu í öndunarfærum.
- ▶ **Aðeins má hlaða rafhlöðu rafhjólsins með upprunalegum hleðslutækjum frá Bosch.** Ef notuð eru hleðslutæki frá öðrum framleiðendum en Bosch er ekki hægt að útiloka eldhættu.
- ▶ **Ef rafhlaða rafhjólsins er skemmd má hvorki hlaða hana né nota hana.** Snúa skal sér til viðurkennds verkstæðis.
- ▶ **Aðeins má nota rafhlöðuna á rafhjólum með upprunalegu Bosch-drifkerfi fyrir rafhjól.** Aðeins á þann hátt er rafhlaða rafhjólsins varin gegn hættulegu yfirálagi.
- ▶ **Notaðu eingöngu upprunalegar Bosch-rafhlöður sem framleiðandi leyfir til notkunar með rafhjólinu þínu.** Notkun á öðrum rafhlöðum fyrir rafhjól getur leitt til meiðsla og eldhættu. Ef notaðar eru rafhlöður af annarri gerð fellur ábyrgð Bosch úr gildi.
- ▶ **Ekki má nota bögglabera-rafhlöðuna sem handfang.** Ef rafhjólinu er lyft upp með rafhlöðunni getur það valdið varanlegu tjóni á rafhlöðunni.
- ▶ **Geyma skal rafhlöðu rafhjólsins þar sem börn ná ekki til.**

Öryggi þitt og öryggi afurða okkar skiptir okkur miklu máli. Rafhlöður okkar fyrir rafhjól eru litíumjónarafhlöður sem eru þróaðar og framleiddar samkvæmt nýjustu tækni. Við uppfyllum kröfur gildandi öryggisstaðla og gott betur. Hlaðnar litíumjónarafhlöður geyma mikið af orku. Ef um galla er að ræða (sem getur verið að sé ekki sýnilegur utan frá) getur í mjög sjaldgæfum tilvikum og við óheppileg skilyrði kviknað í litíumjónarafhlöðum.

Upplýsingar um persónuvernd

Þegar rafhjólið er tengt við **Bosch DiagnosticTool 3** eða þegar skipt er um íhluti rafhjólsins er tæknilegum upplýsingum um rafhjólið þitt (t.d. um framleiðanda reiðhjólsins, gerð, auðkenni hjólsins, stillingagögn) og notkun þess (t.d. um heildartíma á ferð, orkunotkun, hitastig) miðlað til Bosch eBike Systems (Robert Bosch GmbH) í því skyni að vinna úr fyrirspurn frá þér, veita þjónustu eða stuðla að vöruþróun. Frekari upplýsingar um vinnslu persónuupplýsinga er að finna á www.bosch-ebike.com/privacy-full.

Lýsing á vöru og eiginleikum

Fyrirhuguð notkun

Bosch-rafhlöður fyrir rafhjól eru eingöngu ætlaðar til að sjá drifeiningunni fyrir rafmagni og ekki má nota þær í öðrum tilgangi.

Hlutar á mynd

Númeraröð hluta á myndum miðast við hvernig þeir koma fram á myndunum fremst í handbókinni.

Allar myndir af hlutum reiðhjóla, að undanskildum rafhlöðum rafhjóla og festingum þeirra, eru til viðmiðunar og geta verið frábrugðnar rafhjóli notanda.

Til viðbótar við eiginleikana sem hér er lýst getur einnig hvenær sem er verið að gerðar séu breytingar á hugbúnaði til að lagfæra villur og breyta eiginleikum.

(1) Festing bögglabera-rafhlöðu
(2) Bögglabera-rafhlaða
(3) Stöðu- og hleðsluvísir
(4) Hnappur til að kveikja/slökkva
(5) Lykill fyrir rafhlöðulás
(6) Rafhlöðulás
(7) Efri festing venjulegrar rafhlöðu
(8) Venjuleg rafhlaða
(9) Neðri festing venjulegrar rafhlöðu
(10) Lok (fylgir aðeins með rafhjólum með tveimur rafhlöðum)
(11) Hleðslutæki
(12) Innstunga fyrir hleðslukló
(13) Lok á hleðslutengi
(14) Halda fyrir PowerTube-rafhlöðu
(15) PowerTube-rafhlaða
(16) Festikrækja PowerTube-rafhlöðu

Tæknilegar upplýsingar

Litíumjónarafhlaða		PowerPack 400	PowerPack 500
Vörukóði		BBS265 [A)] BBR265 [B)]	BBS275 [A)] BBR275 [B)]
Málspenna	V	36	36
Málrýmd	Ah	11	13,4
Orka	Wh	400	500
Notkunarhitastig	°C	–5 … +40	–5 … +40
Geymsluhitastig	°C	+10 … +40	+10 … +40
Leyfilegt hitastig fyrir hleðslu	°C	0 … +40	0 … +40
Þyngd, u.þ.b.	kg	2,5[A)]/2,6[B)]	2,6[A)]/2,7[B)]
Varnarflokkur		IP55	IP55

A) Venjuleg rafhlaða
B) Bögglabera-rafhlaða

Litíumjónarafhlaða		PowerTube 500	PowerTube 625
Vörukóði		BBP280 lárétt BBP281 lóðrétt	BBP290 lárétt BBP291 lóðrétt
Málspenna	V	36	36
Málrýmd	Ah	13,4	16,7
Orka	Wh	500	625
Notkunarhitastig	°C	–5 … +40	–5 … +40
Geymsluhitastig	°C	+10 … +40	+10 … +40
Leyfilegt hitastig fyrir hleðslu	°C	0 … +40	0 … +40
Þyngd, u.þ.b.	kg	2,9	3,5
Varnarflokkur		IP55	IP55

Uppsetning

▶ **Ekki má setja rafhlöðu rafhjólsins niður á óhreina fleti.** Sérstaklega skal forðast að óhreinindi á borð við sand eða mold komist inn í hleðslutengið og á tengi.

Rafhlaða rafhjólsins hlaðin

▶ **Bosch-rafhlöður fyrir rafhjól má eingöngu hlaða með upprunalegu Bosch-hleðslutæki fyrir rafhjól.**

Athugaðu: Rafhlaðan er hlaðin að hluta í verksmiðju. Til að tryggja að rafhlaðan skili fullum afköstum skal fullhlaða hana í hleðslutækinu áður en hún er notuð í fyrsta sinn.

Lesa skal leiðbeiningarnar um hleðslu rafhlöðunnar í notendahandbók hleðslutækisins og fara eftir þeim.

Hægt er að hlaða rafhlöðuna óháð því hversu mikil hleðsla er á henni. Óhætt er að stöðva hleðsluna hvenær sem er, því það veldur ekki skemmdum á rafhlöðunni.

Rafhlaðan er með hitanema sem leyfir hleðslu aðeins þegar hitastigið er á bilinu **0 °C** til **40 °C**.



Ef hitastig rafhlöðunnar er utan þessara leyfilegu marka fyrir hleðslu blikka þrjár ljósdíóður í hleðsluvísinum **(3)**. Taktu rafhlöðuna úr sambandi við hleðslutækið og leyfðu henni að ná hæfilegu hitastigi.

Ekki tengja rafhlöðuna aftur við hleðslutækið fyrr en hitastig hennar er aftur innan leyfilegra marka fyrir hleðslu.

Athugaðu: Við hitastig í kringum **0 °C** getur það tekið um **5** mínútum lengur fyrir rafhlöðu rafhjólsins að byrja að hlaðast eftir að klónni úr hleðslutækinu er stungið í samband við hleðslutengið á rafhjólinu.

Hleðsluvísir utan rafhjólsins

Þegar kveikt er á rafhlöðu rafhjólsins sýna ljósdíóðurnar fimm í hleðsluvísinum **(3)** hversu mikil hleðsla er á henni.

Hver ljósdíóða jafngildir þá u.þ.b. 20% hleðslugetu. Þegar rafhlaða rafhjólsins er fullhlaðin loga allar fimm ljósdíóðurnar.

Þegar kveikt er á rafhlöðu rafhjólsins kemur hleðslustaðan einnig fram á skjá hjólatölvunnar. Hvað þetta varðar skal lesa notendahandbók drifeiningarinnar og hjólatölvunnar og fara eftir því sem þar kemur fram.

Þegar hleðslan á rafhlöðu rafhjólsins er komin niður fyrir 10% blikkar síðasta ljósdíóðan.

Þegar hleðslan á rafhlöðu rafhjólsins er komin niður fyrir 5% slokknar á öllum ljósdíóðum hleðsluvísisins **(3)** á rafhlöðunni, en hleðslan er áfram sýnd í hjólatölvunni.

Þegar búið er að hlaða skal taka rafhlöðu rafhjólsins úr sambandi við hleðslutækið og taka hleðslutækið úr sambandi við rafmagn.

Tvær rafhlöður fyrir rafhjól notaðar á sama rafhjóli (aukabúnaður)

Rafhjól getur einnig komið frá framleiðanda með tveimur rafhlöðum. Í þessu tilviki er ýmist ekki hægt að komast að öðru hleðslutenginu eða þá að framleiðandi reiðhjólsins hefur lokað því með hettu. Aðeins skal hlaða rafhlöður rafhjólsins með því hleðslutengi sem hægt er að komast að.

- ▶ **Aldrei skal opna hleðslutengi sem framleiðandi reiðhjólsins hefur lokað fyrir.** Ef hlaðið er með hleðslutengi sem búið er að loka getur það valdið óafturkræfu tjóni.

Ef nota á rafhjól sem er ætlað fyrir tvær rafhlöður með aðeins einni rafhlöðu skal setja meðfylgjandi hettu **(10)** fyrir snerturnar á lausa tenginu, því annars eru snerturnar óvarðar og hætta er á skammhlaupi (sjá myndir A og B).

Hleðsla þegar notaðar eru tvær rafhlöður á rafhjólinu

Ef tvær rafhlöður eru á rafhjólinu er hægt að hlaða báðar rafhlöðurnar með tenginu sem er ekki lokað. Fyrst eru báðar rafhlöðurnar hlaðnar upp í u.þ.b. 80–90% hvor á eftir annarri og síðan eru báðar rafhlöðurnar hlaðnar að fullu samhliða (ljósdíóðurnar á báðum rafhlöðum blikka).

Meðan á notkun stendur afhlaðast rafhlöðurnar til skiptis.

Hægt er að hlaða hvora rafhlöðuna fyrir sig með því að taka þær úr festingunum.

Hleðsla þegar notuð er ein rafhlaða á rafhjólinu

Ef aðeins er notuð ein rafhlaða á rafhjólinu er aðeins hægt að hlaða þá rafhlöðu á rafhjólinu sem er með aðgengilegu hleðslutengi. Rafhlöðuna með lokaða hleðslutenginu er aðeins hægt að hlaða ef hún er tekin úr festingunni.

Rafhlaðan sett í rafhjólið og tekin úr því

- ▶ **Slökkva verður á rafhlöðunni og rafhjólinu áður en rafhlaðan er sett í festinguna eða tekin úr henni.**
- ▶ **Þegar búið er að setja rafhlöðuna í skal ganga úr skugga um að hún hafi verið sett rétt í og sé vel fest.**

Venjuleg rafhlaða sett í og tekin úr (sjá mynd A)

Til þess að hægt sé að setja rafhlöðuna í þarf lykillinn **(5)** að vera í lásnum **(6)** og lásinn má ekki vera læstur.

Venjulega rafhlaðan er sett í (8) með því að setja endann með tengjunum í neðri festinguna **(9)** á rafhjólinu (rafhlaðan getur hallað um allt að 7° miðað við stellið). Settu rafhlöðuna í efri festinguna **(7)** þannig að hún smelli greinilega í lás.

Læstu rafhlöðu rafhjólsins alltaf með lásnum **(6)**, því annars getur lásinn opnast og rafhlaða rafhjólsins fallið úr festingunni.

Þegar búið er að læsa skal alltaf taka lykilinn **(5)** úr lásnum **(6)**. Þannig er komið í veg fyrir að lykillinn geti fallið úr eða að óviðkomandi aðilar geti tekið rafhlöðuna úr rafhjólinu þegar því er lagt.

Venjulega rafhlaðan er tekin úr (8) með því að slökkva á henni og opna síðan lásinn með lyklinum **(5)**. Hallaðu rafhlöðu rafhjólsins úr efri festingunni **(7)** og dragðu hana úr neðri festingunni **(9)**.

Bögglabera-rafhlaða sett í og tekin úr (sjá mynd B)

Til þess að hægt sé að setja rafhlöðuna í þarf lykillinn **(5)** að vera í lásnum **(6)** og lásinn má ekki vera læstur.

Bögglabera-rafhlaðan er sett í (2) með því að renna endanum með tengjunum á undan í festinguna **(1)** á bögglaberanum þannig að hún smelli greinilega í lás.

Læstu rafhlöðunni alltaf með lásnum **(6)**, því annars getur lásinn opnast og rafhlaðan fallið úr festingunni.

Þegar búið er að læsa skal alltaf taka lykilinn **(5)** úr lásnum **(6)**. Þannig er komið í veg fyrir að lykillinn geti fallið úr eða að óviðkomandi aðilar geti tekið rafhlöðuna úr rafhjólinu þegar því er lagt.

Bögglabera-rafhlaðan er tekin úr (2) með því að slökkva á henni og opna síðan lásinn með lyklinum **(5)**. Dragðu rafhlöðuna úr festingunni **(1)**.

PowerTube-rafhlaða (Pivot) tekin úr (sjá mynd C)

❶ Til að taka PowerTube-rafhlöðuna **(15)** úr skal opna rafhlöðulásinn **(6)** með lyklinum **(5)**. Rafhlaðan er tekin úr lás og fellur í hölduna **(14)**.

Athugaðu: Gæta verður þess að styðja við rafhlöðuna með hendinni þegar hún er tekin úr.

❷ Haltu rafhlöðunni fastri og ýttu á hölduna **(14)** ofan frá. Rafhlaðan er þá tekin alveg úr lás og fellur niður í hönd þína. Dragðu rafhlöðuna síðan úr stellinu.

Athugaðu: Vegna **mismunandi** byggingarlags og útfærslna getur verið að fara þurfi öðruvísi að þegar rafhlaðan er sett í og tekin úr. Sjá notendahandbók framleiðanda reiðhjólsins hvað þetta varðar.

PowerTube-rafhlaða (Pivot) sett í (sjá mynd D)

Til þess að hægt sé að setja rafhlöðuna í þarf lykillinn **(5)** að vera í rafhlöðulásnum **(6)** og rafhlöðulásinn má ekki vera læstur.

❶ Settu PowerTube-rafhlöðuna **(15)** í þannig að tengin snúi að neðri festingunni á stellinu.

❷ Haltu rafhlöðulásnum opnum með lyklinum og ýttu rafhlöðunni upp þar til haldan **(14)** styður við hana.

❸ Slepptu lyklinum og ýttu rafhlöðunni upp þar til heyrist að hún skorðast.

❹ Læstu rafhlöðunni alltaf með rafhlöðulásnum **(6)** því annars getur rafhlöðulásinn opnast og rafhlaðan fallið úr festingunni.

Þegar búið er að læsa skal alltaf taka lykilinn **(5)** úr rafhlöðulásnum **(6)**. Þannig er komið í veg fyrir að lykillinn geti fallið úr eða að óviðkomandi aðilar geti tekið rafhlöðuna úr rafhjólinu þegar því er lagt.

Notkun

Búnaðurinn tekinn í notkun

▶ **Notaðu eingöngu upprunalegar Bosch-rafhlöður sem framleiðandi leyfir til notkunar með rafhjólinu þínu.** Notkun á öðrum rafhlöðum fyrir rafhjól getur leitt til meiðsla og eldhættu. Ef notaðar eru rafhlöður af annarri gerð fellur ábyrgð Bosch úr gildi.

Kveikt/slökkt

Hægt er að kveikja á rafhjólinu með því að kveikja á rafhlöðu rafhjólsins. Hvað þetta varðar skal lesa notendahandbók drifeiningarinnar og hjólatölvunnar og fara eftir því sem þar kemur fram.

Áður en kveikt er á rafhlöðu rafhjólsins skal athuga hvort lásinn **(6)** er læstur.

Kveikt er á rafhlöðu rafhjólsins með því að ýta á hnappinn til að kveikja/slökkva **(4)**. Ekki má nota beitta eða oddhvassa hluti til að ýta á hnappinn. Ljósdíóðurnar í vísinum **(3)** loga og gefa hleðslustöðuna til kynna.

Athugaðu: Ef hleðslan á rafhlöðu rafhjólsins er undir 5% logar engin ljósdíóða í hleðsluvísinum á rafhlöðu rafhjólsins **(3)**. Aðeins á hjólatölvunni/stjórnbúnaðinum er hægt að sjá hvort kveikt er á rafhjólinu.

Slökkt er á rafhlöðu rafhjólsins með því að ýta aftur á hnappinn til að kveikja/slökkva **(4)**. Ljósdíóðurnar í vísinum **(3)** slokkna. Er þá slökkt á rafhjólinu í leiðinni.

Ef ekki er óskað eftir drifstuðningi í **10** mínútur (t.d. vegna þess að rafhjólið er kyrrstætt) og ekki er ýtt á hnapp á hjólatölvunni eða stjórnbúnaðinum á rafhjólinu slekkur rafhjólið sjálfkrafa á sér.

Kerfið „Electronic Cell Protection (ECP)“ ver rafhlöðu rafhjólsins gegn djúpafhleðslu, ofhleðslu, ofhitnun og skammhlaupi. Þegar hætta er á ferðum slekkur rafhlaðan sjálfkrafa á sér.



Ef bilun greinist í rafhlöðu rafhjólsins blikka tvær ljósdíóður í hleðsluvísinum **(3)**. Skal þá snúa sér til viðurkennds verkstæðis.

Upplýsingar um rétta meðferð rafhlöðunnar

Hægt er að láta rafhlöðu rafhjólsins endast lengur með því að sinna umhirðu hennar vel og þá sérstaklega með því að geyma hana við rétt hitastig.

Jafnvel þótt farið sé vel með rafhlöðuna munu afköst hennar óhjákvæmilega minnka með tímanum.

Þegar umtalsvert skemmri tími líður á milli þess að rafhlaðan tæmist er það merki um að hún sé úr sér gengin. Skal þá skipta um rafhlöðu rafhjólsins.

Rafhlaðan hlaðin áður en hún er sett í geymslu og meðan á geymslutíma stendur

Ef ekki á að nota rafhlöðuna í lengri tíma (> 3 mánuði) skal sjá til þess að hleðslan á henni sé á bilinu 30% til 60% (tvær til þrjár ljósdíóður á hleðsluvísinum **(3)** loga) á meðan hún er í geymslu.

Athuga skal hleðsluna að sex mánuðum liðnum. Ef aðeins logar ein ljósdíóða á hleðsluvísinum **(3)** skal hlaða rafhlöðuna aftur þannig að hleðslan sé á bilinu 30% til 60%.

Athugaðu: Ef rafhlaðan tæmist og er geymd þannig í lengri tíma getur hún orðið fyrir skemmdum þrátt fyrir litla sjálfsafhleðslu og hleðslugetan getur minnkað til muna.

Geymsluskilyrði

Helst skal geyma rafhlöðu rafhjólsins á þurrum og vel loftræstum stað. Verja skal hana fyrir raka og vatni. Við óhagstæð veðurskilyrði er t.d. mælt með því að taka rafhlöðuna af rafhjólinu og geyma hana í lokuðu rými þar til hún er notuð næst.

Ekki skal geyma rafhlöðu rafhjólsins á eftirfarandi stöðum:
- í herbergjum þar sem ekki er reykskynjari
- nálægt brennanlegum eða eldfimum hlutum
- nálægt hitagjöfum
- í lokuðum bíl (sérstaklega að sumarlagi)
- þar sem sól skín beint á hana

Til þess að tryggja sem bestan endingartíma rafhlöðunnar skal geyma hana við herbergishita.

Forðast skal hitastig undir **–10 °C** eða yfir **60 °C**.

Gætið þess að geymsluhitastig fari ekki yfir leyfileg mörk.

Mælt er með því að geyma rafhlöðuna ekki á rafhjólinu.

Viðbrögð við bilunum

Ekki má opna Bosch-rafhlöðuna fyrir rafhjól, ekki heldur til að gera við hana. Hætta er á því að eldur komi upp í Bosch-

rafhlöðunni fyrir rafhjól, t.d. vegna skammhlaups. Þessi hætta er áfram fyrir hendi ef haldið er áfram að nota Bosch-rafhlöðu fyrir rafhjól sem **búið er** að opna.

Ef Bosch-rafhlaða fyrir rafhjól bilar skal því ekki láta gera við hana, heldur skal láta skipta henni út fyrir upprunalega Bosch-rafhlöðu fyrir rafhjól á viðurkenndu verkstæði.

Viðhald og þjónusta

Viðhald og þrif

▶ **Ekki má þrífa rafhlöðu rafhjólsins með háþrýstidælu eða með því að dýfa henni í vatn.**

Halda skal rafhlöðu rafhjólsins hreinni og gæta þess að hún komist ekki í snertingu við húðkrem, sólaráburð, skordýrafælur og önnur efni. Við þrif skal eingöngu nota mjúkan klút sem hefur verið vættur með vatni.

Hreinsa skal tengin öðru hvoru og bera á þau dálítið af feiti. Til þess skal nota vaselín sem ætlað er til notkunar í lækningaskyni eða á vélar.

Ef rafhlaða rafhjólsins virkar ekki lengur skal snúa sér til viðurkennds verkstæðis.

Notendaþjónusta og ráðleggingar um notkun

Ef spurningar koma upp varðandi rafhlöður rafhjóla skal snúa sér til viðurkennds verkstæðis.

▶ **Skrá skal hjá sér framleiðanda og númer lykilsins (5).** Ef lyklar týnast skal snúa sér til viðurkennds verkstæðis. Skal þá gefa upp framleiðanda og númer lyklanna.

Finna má samskiptaupplýsingar fyrir viðurkennd verkstæði á vefsíðunni www.bosch-ebike.com.

Frekari upplýsingar

Nánari upplýsingar og myndbönd um hluta rafhjólsins og virkni þeirra er að finna í Bosch eBike Help Center.

Flutningur

▶ **Ef aka á með rafhjólið utan á bílnum, t.d. á farangursgrind, skal fjarlægja hjólatölvuna og rafhlöðu reiðhjólsins til að forðast skemmdir.**

Rafhlöður fyrir rafhjól falla undir lagakröfur um hættulegan farm. Einstaklingar mega flytja óskemmdar rafhlöður rafhjóla á vegum án þess að gerðar séu sérstakar kröfur.

Þegar um er að ræða flutning af hálfu rekstraraðila eða þriðju aðila (t.d. flugfraktar eða hraðflutningaþjónustu) þarf að uppfylla sérstakar kröfur varðandi umbúðir og merkingar (t.d. samkvæmt reglum ADR-samingsins um millilandaflutninga á hættulegum farmi á vegum). Ef þörf krefur er hægt að leita til fagaðila á sviði hættulegs farms við frágang pakkans.

Förgun og framleiðsluefni

Nálgast má upplýsingar um framleiðsluefni á eftirfarandi vefslóð: www.bosch-ebike.com/en/material-compliance.

Skila skal rafhlöðu rafhjólsins, aukabúnaði og umbúðum til endurvinnslu með umhverfisvænum hætti.

Ekki má fleygja rafhlöðum rafhjóla með venjulegu heimilissorpi!

Áður en rafhlöðum rafhjóla er fleygt skal setja límband yfir tengi þeirra.

Skila má gömlum eða biluðum rafhlöðum rafhjóla til söluaðila án endurgjalds og mun söluaðilinn þá sjá um að skila þeim til endurvinnslu. Geyma skal bilaðar rafhlöður rafhjóla á öruggum stað utandyra og gera söluaðila viðvart. Ef rafhlöður rafhjóla eru mikið skemmdar má ekki taka um þær með berum höndum, þar sem rafvökvi getur lekið úr þeim og valdið ertingu í húð.

Samkvæmt reglugerð (ESB) 2023/1542 verður að flokka úr sér gengin raftæki og bilaðar eða úr sér gengnar rafhlöður/hleðslurafhlöður sérstaklega og skila þeim til endurvinnslu með umhverfisvænum hætti.



Litíumjónarafhlöður:
Sjá upplýsingar í kaflanum "Flutningur" (sjá „Flutningur“, Bls. Íslenska – 5).

Skila skal úr sér gengnum rafhlöðum fyrir rafhjól til söluaðila.



Breytingar áskildar.

Υποδείξεις ασφαλείας





Διαβάστε όλες τις υποδείξεις ασφαλείας και τις οδηγίες. Η μη τήρηση των υποδείξεων ασφαλείας και των οδηγιών μπορεί να προκαλέσει ηλεκτροπληξία, πυρκαγιά και/ή σοβαρούς τραυματισμούς.

Τα εμπεριεχόμενα συστατικά στα στοιχεία των μπαταριών ιόντων λιθίου κάτω από ορισμένες προϋποθέσεις είναι βασικά αναφλέξιμα. Εξοικειωθείτε γι' αυτό με τους κανόνες συμπεριφοράς σε αυτές τις οδηγίες χειρισμού.

Φυλάξτε όλες τις υποδείξεις ασφαλείας και τις οδηγίες για μελλοντική χρήση.

Ο χρησιμοποιούμενος σε αυτές τις οδηγίες λειτουργίας όρος **μπαταρία eBike** αναφέρεται σε όλες τις γνήσιες μπαταρίες eBike Bosch.

- ▶ **Διαβάστε και προσέξτε τις υποδείξεις ασφαλείας και τις οδηγίες σε όλες τις οδηγίες λειτουργίας των εξαρτημάτων του eBike καθώς και τις οδηγίες λειτουργίας του eBike σας.**
- ▶ **Αφαιρέστε την μπαταρία eBike από το eBike, προτού αρχίσετε με την εργασία (π.χ. επιθεώρηση, επισκευή, συναρμολόγηση, συντήρηση, εργασίες στην αλυσίδα κλπ.) στο eBike, το μεταφέρετε με το αυτοκίνητο ή με το αεροπλάνο ή το φυλάξετε.** Σε περίπτωση ακούσιας ενεργοποίησης του ηλεκτρικού εργαλείου υπάρχει κίνδυνος τραυματισμού.
- ▶ **Μην ανοίγετε την μπαταρία eBike.** Υπάρχει κίνδυνος βραχυκυκλώματος. Σε περίπτωση ανοιχτής μπαταρίας eBike εκπίπτει κάθε απαίτηση εγγύησης.
- ▶ **Προστατεύετε την μπαταρία eBike από τη θερμότητα (π.χ. επίσης από συνεχή ηλιακή ακτινοβολία), τη φωτιά και το βύθισμα στο νερό. Μην αποθηκεύετε ή μη λειτουργείτε την μπαταρία eBike κοντά σε καυτά ή εύφλεκτα αντικείμενα.** Υπάρχει κίνδυνος έκρηξης.
- ▶ **Κρατάτε τις μπαταρίες eBike που δε χρησιμοποιούνται μακριά από συνδετήρες χαρτιών, νομίσματα, κλειδιά, καρφιά, βίδες κι άλλα μικρά μεταλλικά αντικείμενα που μπορούν να βραχυκυκλώσουν τις επαφές της μπαταρίας.** Ένα βραχυκύκλωμα των επαφών μπορεί να προκαλέσει τραυματισμούς ή φωτιά. Για τις ζημιές λόγω βραχυκυκλώματος, που προκύπτουν σε μια τέτοια περίπτωση, εκπίπτει κάθε απαίτηση για εγγύηση από την Bosch.
- ▶ **Αποφεύγετε τις μηχανικές καταπονήσεις ή την ισχυρή έκλυση θερμότητας.** Αυτές μπορεί να προξενήσουν ζημιά στα στοιχεία της μπαταριάς και να οδηγήσουν σε διαφυγή εύφλεκτων συστατικών.
- ▶ **Μην τοποθετήσετε τον φορτιστή και την μπαταρία eBike κοντά σε εύφλεκτα υλικά. Φορτίζετε τις μπαταρίες eBike μόνο σε στεγνή κατάσταση και σε πυρασφαλή θέση.**
- ▶ **Η μπαταρία eBike δεν επιτρέπεται να φορτιστεί χωρίς επίβλεψη.**
- ▶ **Μια τυχόν εσφαλμένη χρήση μπορεί να οδηγήσει σε διαρροή υγρών από την μπαταρία eBike. Αποφεύγετε κάθε επαφή μ' αυτά. Σε περίπτωση επαφής ξεπλυθείτε με νερό. Σε περίπτωση που τα υγρά έρθουν σε επαφή με τα μάτια, πρέπει να ζητήσετε επίσης και ιατρική βοήθεια.** Τα διαρρέοντα υγρά μπορεί να οδηγήσουν σε ερεθισμούς του δέρματος ή σε εγκαύματα.
- ▶ **Οι μπαταρίες eBike δεν επιτρέπεται να υπόκεινται σε μηχανικά κτυπήματα.** Υπάρχει κίνδυνος, να υποστεί ζημιά η μπαταρία eBike.
- ▶ **Σε περίπτωση ζημιάς ή ακατάλληλης χρήσης της μπαταρίας eBike μπορεί να εξέλθουν αναθυμιάσεις ή καπνός. Αφήστε να μπει φρέσκος αέρας και καλέστε ιατρική βοήθεια σε περίπτωση που έχετε ενοχλήσεις.** Οι αναθυμιάσεις ή ο καπνός μπορεί να ερεθίσουν τις αναπνευστικές οδούς.
- ▶ **Φορτίζετε την μπαταρία eBike μόνο με γνήσιους φορτιστές Bosch.** Σε περίπτωση χρήσης μη γνήσιων φορτιστών Bosch δεν μπορεί να αποκλειστεί ένας κίνδυνος πυρκαγιάς.
- ▶ **Μη φορτίζετε μια χαλασμένη μπαταρία eBike και μη την χρησιμοποιείτε.** Απευθυνθείτε σε ένα εξειδικευμένο συνεργείο.
- ▶ **Χρησιμοποιείτε την μπαταρία eBike μόνο σε συνδυασμό με eBike με γνήσιο σύστημα κίνησης eBike Bosch.** Μόνο έτσι προστατεύεται η μπαταρία eBike από μια επικίνδυνη υπερφόρτιση.
- ▶ **Χρησιμοποιείτε μόνο γνήσιες μπαταρίες eBike Bosch, οι οποίες είναι εγκεκριμένες από τον κατασκευαστή για το eBike σας.** Η χρήση άλλων μπαταριών eBike μπορεί να οδηγήσει σε τραυματισμούς και σε κίνδυνο πυρκαγιάς. Σε περίπτωση χρήσης άλλων μπαταριών eBike η Bosch δεν αναλαμβάνει καμία ευθύνη και εγγύηση.
- ▶ **Μη χρησιμοποιείτε την μπαταρία σχάρας αποσκευών ως λαβή.** Όταν σηκώσετε το eBike από την μπαταρία, μπορεί να προξενήσετε ζημιά στην μπαταρία.
- ▶ **Κρατάτε την μπαταρία eBike μακριά από παιδιά.**

Η ασφάλειά σας και η ασφάλεια των προϊόντων μας είναι για μας σημαντική. Οι μπαταρίες eBike είναι μπαταρίες ιόντων λιθίου, οι οποίες έχουν σχεδιαστεί και κατασκεύασε σύμφωνα με το επίπεδο της τεχνολογίας. Εμείς τηρούμε ή ακόμη υπερβαίνουμε τα σχετικά πρότυπα ασφαλείας. Στη φορτισμένη κατάσταση οι μπαταρίες ιόντων λιθίου έχουν ένα υψηλό ενεργειακό περιεχόμενο. Σε περίπτωση ενός ελαττώματος (ενδεχομένως μη αναγνωρίσιμο από έξω) οι μπαταρίες ιόντων λιθίου σε πάρα πολύ σπάνιες περιπτώσεις και κάτω από δυσμενείς προϋποθέσεις μπορούν να πιάσουν φωτιά.

Υπόδειξη προστασίας προσωπικών δεδομένων

Κατά τη σύνδεση του eBike στο **Bosch DiagnosticTool 3** ή κατά την αντικατάσταση εξαρτημάτων του eBike τεχνικές πληροφορίες σχετικά με το eBike σας (π.χ. κατασκευαστής του ποδηλάτου, μοντέλο, Bike-ID, δεδομένα διαμόρφωσης) καθώς και σχετικά με τη χρήση του eBike (π.χ. συνολικός χρόνος οδήγησης, κατανάλωση ενέργειας, θερμοκρασία) θα σταλούν στην Bosch eBike Systems (Robert Bosch GmbH) για την επεξεργασία του αιτήματός σας, σε περίπτωση σέρβις και για λόγους βελτίωσης του προϊόντος. Περισσότερες πληροφορίες

για την επεξεργασία των δεδομένων θα βρείτε στην ιστοσελίδα www.bosch-ebike.com/privacy-full.

Περιγραφή προϊόντος και ισχύος

Χρήση σύμφωνα με τον προορισμό

Οι μπαταρίες eBike Bosch προορίζονται αποκλειστικά για την παροχή ρεύματος στη μονάδα κίνησης και δεν επιτρέπεται να χρησιμοποιηθούν για άλλους σκοπούς.

Απεικονιζόμενα στοιχεία

Η απαρίθμηση των εικονιζομένων εξαρτημάτων αναφέρεται στην παράσταση στις σελίδες γραφικών στην αρχή του εγχειριδίου οδηγιών.

Όλες οι παραστάσεις τμημάτων του ποδηλάτου εκτός των μπαταριών eBike και των στηριγμάτων τους είναι σχηματικές παραστάσεις και μπορεί να αποκλίνουν στο δικό σας eBike.

Εκτός από τις λειτουργίες που εμφανίζονται εδώ, μπορεί οποτεδήποτε να εισαχθούν αλλαγές λογισμικού για τη διόρθωση σφαλμάτων και αλλαγές λειτουργιών.

(1) Στήριγμα της μπαταρίας στη σχάρα αποσκευών
(2) Μπαταρία στη σχάρα αποσκευών
(3) Ένδειξη λειτουργίας και κατάστασης φόρτισης
(4) Πλήκτρο On/Off
(5) Κλειδί της κλειδαριάς της μπαταρίας
(6) Κλειδαριά μπαταρίας
(7) Επάνω στήριγμα της στάνταρ μπαταρίας
(8) Στάνταρ μπαταρία
(9) Κάτω στήριγμα της στάνταρ μπαταρίας
(10) Καπάκι (παράδοση μόνο στα eBike με 2 μπαταρίες eBike)
(11) Φορτιστής
(12) Υποδοχή για φις φόρτισης
(13) Κάλυμμα της υποδοχής φόρτισης
(14) Ασφάλεια συγκράτησης μπαταρίας PowerTube
(15) Μπαταρία PowerTube
(16) Άγκιστρο ασφαλείας μπαταρίας PowerTube

Τεχνικά στοιχεία

Μπαταρία ιόντων λιθίου		PowerPack 400	PowerPack 500
Κωδικός προϊόντος		BBS265 [A)] BBR265 [B)]	BBS275 [A)] BBR275 [B)]
Ονομαστική τάση	V	36	36
Ονομαστική χωρητικότητα	Ah	11	13,4
Ενέργεια	Wh	400	500
Θερμοκρασία λειτουργίας	°C	−5 … +40	−5 … +40
Θερμοκρασία αποθήκευσης	°C	+10 … +40	+10 … +40
Επιτρεπόμενη περιοχή θερμοκρασίας	°C	0 … +40	0 … +40
Βάρος, περ.	kg	2,5[A)]/2,6[B)]	2,6[A)]/2,7[B)]
Βαθμός προστασίας		IP55	IP55

A) Στάνταρ μπαταρία

B) Μπαταρία στη σχάρα αποσκευών

Μπαταρία ιόντων λιθίου		PowerTube 500	PowerTube 625
Κωδικός προϊόντος		BBP280 οριζόντια BBP281 κάθετα	BBP290 οριζόντια BBP291 κάθετα
Ονομαστική τάση	V	36	36
Ονομαστική χωρητικότητα	Ah	13,4	16,7
Ενέργεια	Wh	500	625
Θερμοκρασία λειτουργίας	°C	−5 … +40	−5 … +40
Θερμοκρασία αποθήκευσης	°C	+10 … +40	+10 … +40
Επιτρεπόμενη περιοχή θερμοκρασίας	°C	0 … +40	0 … +40
Βάρος, περ.	kg	2,9	3,5
Βαθμός προστασίας		IP55	IP55

Συναρμολόγηση

▶ **Τοποθετείτε την μπαταρία eBike μόνο πάνω σε καθαρές επιφάνειες.** Αποφύγετε ιδιαίτερα τη ρύπανση της υποδοχής φόρτισης και των επαφών, π.χ. με άμμο ή χώμα.

Φόρτιση μπαταρίας eBike

▶ **Μια μπαταρία eBike Bosch επιτρέπεται να φορτιστεί μόνο με έναν γνήσιο φορτιστή eBike της Bosch.**

Υπόδειξη: Η μπαταρία eBike παραδίδεται μερικώς φορτισμένη. Για την εξασφάλιση της πλήρους ισχύος της μπαταρίας eBike, φορτίστε την εντελώς πριν την πρώτη χρήση με τον φορτιστή.

Διαβάστε και προσέξτε για τη φόρτιση της μπαταρίας eBike τις οδηγίες λειτουργίας του φορτιστή.

Η μπαταρία eBike μπορεί να φορτιστεί σε κάθε κατάσταση φόρτισης. Η διακοπή της φόρτισης δε βλάπτει την μπαταρία eBike.

Η μπαταρία eBike είναι εξοπλισμένη με μια παρακολούθηση της θερμοκρασίας, η οποία επιτρέπει μια φόρτιση μόνο στην περιοχή θερμοκρασίας μεταξύ **0 °C** και **40 °C**.



Εάν η μπαταρία eBike βρίσκεται εκτός της περιοχής θερμοκρασίας φόρτισης, αναβοσβήνουν τρία LED της ένδειξης της κατάστασης φόρτισης **(3)**. Αποσυνδέστε την μπαταρία eBike από τον φορτιστή και αφήστε την να εγκλιματιστεί. Συνδέστε την μπαταρία eBike ξανά στον φορτιστή, αφού πρώτα φθάσει στην επιτρεπτή θερμοκρασία φόρτισης.

Υπόδειξη: Σε θερμοκρασίες περίπου **0 °C** η έναρξη της διαδικασίας φόρτισης της μπαταρίας eBike μπορεί να καθυστερήσει κατά περίπου **5** λεπτά, αφού πρώτα συνδεθεί το φις του φορτιστή στην υποδοχή φόρτισης του eBike.

Ένδειξη της κατάστασης φόρτισης εκτός του eBike

Τα πέντε LED της ένδειξης της κατάστασης φόρτισης **(3)** με ενεργοποιημένη την μπαταρία eBike δείχνουν την κατάσταση φόρτισης.

Σε αυτή την περίπτωση αντιστοιχεί κάθε LED περίπου σε 20 % χωρητικότητα. Σε περίπτωση πλήρως φορτισμένης μπαταρίας eBike ανάβουν και τα πέντε LED.

Η κατάσταση φόρτισης της ενεργοποιημένης μπαταρίας eBike εμφανίζεται επιπλέον στην οθόνη του υπολογιστή οχήματος. Διαβάστε και προσέξτε εδώ τις οδηγίες λειτουργίας της μονάδας κίνησης και του υπολογιστή οχήματος.

Όταν η χωρητικότητα της μπαταρίας eBike βρίσκεται κάτω από 10 %, αναβοσβήνει το τελευταίο LED που απομένει.

Σε περίπτωση που η χωρητικότητα της μπαταρίας eBike βρίσκεται κάτω από 5 %, σβήνουν όλα τα LED της ένδειξης της κατάστασης φόρτισης **(3)** στην μπαταρία eBike, υπάρχει όμως μια λειτουργία ένδειξης του υπολογιστή οχήματος.

Αποσυνδέστε μετά τη φόρτιση την μπαταρία eBike από τον φορτιστή και τον φορτιστή από δίκτυο του ρεύματος.

Χρήση δύο μπαταριών eBike για ένα eBike (προαιρετικός εξοπλισμός)

Ένα eBike μπορεί να εξοπλιστεί από τον κατασκευαστή του ποδηλάτου επίσης με δύο μπαταρίες eBike. Σε αυτή την περίπτωση μια από τις υποδοχές φόρτισης δεν είναι προσιτή ή είναι σφραγισμένη από τον κατασκευαστή του ποδηλάτου με ένα καπάκι. Φορτίζετε τις μπαταρίες eBike μόνο στη προσιτή υποδοχή φόρτισης.

▶ **Μην ανοίξετε ποτέ τις σφραγισμένες από τον κατασκευαστή του ποδηλάτου υποδοχές φόρτισης.** Η φόρτιση σε μια σφραγισμένη προηγουμένως υποδοχή φόρτισης μπορεί να οδηγήσει σε ανεπανόρθωτες ζημιές.

Όταν θέλετε να χρησιμοποιήσετε ένα eBike, το οποίο προβλέπεται για δύο μπαταρίες eBike, μόνο με μια μπαταρία eBike, καλύψτε τις επαφές της ελεύθερης βυσματούμενης υποδοχής με το συμπαραδιδόμενο καπάκι **(10)**, επειδή διαφορετικά λόγω των ανοιχτών επαφών υπάρχει κίνδυνος ενός βραχυκυκλώματος (βλέπε εικόνες A και B).

Διαδικασία φόρτισης σε περίπτωση δύο τοποθετημένων μπαταριών eBike

Όταν σε ένα eBike είναι τοποθετημένες δύο μπαταρίες eBike, τότε μπορούν και οι δύο μπαταρίες eBike να φορτιστούν μέσω της μη σφραγισμένης σύνδεσης. Πρώτα φορτίζονται οι δύο μπαταρίες eBike η μια μετά την άλλη μέχρι περίπου 80–90 %, στη συνέχεια φορτίζονται πλήρως οι δύο μπαταρίες eBike παράλληλα (τα LED των δύο μπαταριών αναβοσβήνουν).

Κατά τη διάρκεια της λειτουργίας αποφορτίζονται οι δύο μπαταρίες eBike εναλλάξ.

Όταν αφαιρέσετε τις μπαταρίες eBike από τα στηρίγματα, μπορείτε να φορτίσετε κάθε μπαταρία eBike ξεχωριστά.

Διαδικασία φόρτισης σε περίπτωση μιας τοποθετημένης μπαταρίας eBike

Όταν είναι τοποθετημένη μόνο μια μπαταρία eBike, τότε μπορείτε να φορτίσετε μόνο την μπαταρία eBike στο ποδήλατο, το οποίο έχει την προσιτή υποδοχή φόρτισης. Την μπαταρία eBike με τη σφραγισμένη υποδοχή φόρτισης μπορείτε να την φορτίσετε μόνο, όταν αφαιρέσετε την μπαταρία eBike από το στήριγμα.

Τοποθέτηση και αφαίρεση της μπαταρίας eBike

▶ **Όταν τοποθετείτε την μπαταρία eBike στο στήριγμα ή όταν την απομακρύνετε από το στήριγμα, απενεργοποιείτε πάντοτε προηγουμένως την μπαταρία eBike και το eBike.**

▶ **Όταν τοποθετήσετε την μπαταρία eBike, ελέγξτε προς όλες τις κατευθύνσεις, εάν έχει τοποθετηθεί σωστά και σταθερά.**

Τοποθέτηση και αφαίρεση της στάνταρ μπαταρίας (βλέπε εικόνα A)

Για να μπορεί να τοποθετηθεί η μπαταρία, πρέπει να είναι το κλειδί **(5)** τοποθετημένο στην κλειδαριά **(6)** και η κλειδαριά πρέπει να είναι ανοιχτή.

Για την **τοποθέτηση της στάνταρ μπαταρίας (8)** τοποθετήστε την με τις επαφές πάνω στο κάτω στήριγμα **(9)** στο eBike (η

μπαταρία μπορεί να έχει μια κλίση μέχρι και 7° ως προς το πλαίσιο). Στρέψτε την μέχρι τέρμα στο επάνω στήριγμα **(7)**, μέχρι να ασφαλίσει με τον χαρακτηριστικό ήχο.

Κλειδώνετε την μπαταρία eBike πάντοτε με την κλειδαριά **(6)**, επειδή διαφορετικά η κλειδαριά μπορεί να ανοίξει και να πέσει η μπαταρία eBike από το στήριγμα.

Τραβάτε πάντοτε το κλειδί **(5)** μετά το κλείδωμα από την κλειδαριά **(6)**. Έτσι εμποδίζετε, να πέσει κάτω το κλειδί ή να αφαιρεθεί η μπαταρία eBike σε περίπτωση σταθμευμένου eBike από αναρμόδια τρίτα άτομα.

Για την **αφαίρεση της στάνταρ μπαταρίας (8)** απενεργοποιήστε την και ξεκλειδώστε την κλειδαριά με το κλειδί **(5)**. Ανατρέψτε την μπαταρία eBike από το επάνω στήριγμα **(7)** και τραβήξτε την έξω από το κάτω στήριγμα **(9)**.

Τοποθέτηση και αφαίρεση της μπαταρίας σχάρας αποσκευών (βλέπε εικόνα B)

Για να μπορεί να τοποθετηθεί η μπαταρία, πρέπει να είναι το κλειδί **(5)** τοποθετημένο στην κλειδαριά **(6)** και η κλειδαριά πρέπει να είναι ανοιχτή.

Για την **τοποθέτηση της μπαταρίας στη σχάρα αποσκευών (2)** σπρώξτε την με τις επαφές μπροστά μέχρι να ασφαλίσει στο στήριγμα **(1)** στη σχάρα των αποσκευών, μέχρι να ασφαλίσει με τον χαρακτηριστικό ήχο.

Κλειδώνετε την μπαταρία πάντοτε με την κλειδαριά **(6)**, επειδή διαφορετικά η κλειδαριά μπορεί να ανοίξει και να πέσει η μπαταρία από το στήριγμα.

Τραβάτε πάντοτε το κλειδί **(5)** μετά το κλείδωμα από την κλειδαριά **(6)**. Έτσι εμποδίζετε, να πέσει κάτω το κλειδί ή να αφαιρεθεί η μπαταρία eBike σε περίπτωση σταθμευμένου eBike από αναρμόδια τρίτα άτομα.

Για την **αφαίρεση της μπαταρίας στη σχάρα αποσκευών (2)** απενεργοποιήστε την και ξεκλειδώστε την κλειδαριά με το κλειδί **(5)**. Τραβήξτε την μπαταρία έξω απο το στήριγμα **(1)**.

Αφαίρεση της μπαταρίας PowerTube (περιστροφικά) (βλέπε εικόνα C)

❶ Για την αφαίρεση της μπαταρίας PowerTube **(15)** ανοίξτε την κλειδαριά της μπαταρίας **(6)** με το κλειδί **(5)**. Η μπαταρία απασφαλίζεται και πέφτει στην ασφάλεια συγκράτησης **(14)**.

Υπόδειξη: Προσέξτε κατά την αφαίρεση, να ασφαλίσετε την μπαταρία eBike με το χέρι.

❷ Κρατήστε την μπαταρία σταθερά και πιέστε από πάνω την ασφάλεια συγκράτησης **(14)**. Η μπαταρία απασφαλίζεται εντελώς και πέφτει στο χέρι σας. Τραβήξτε στη συνέχεια την μπαταρία έξω απο το πλαίσιο.

Υπόδειξη: Λόγω **διαφορετικής** κατασκευής μπορεί να χρειάζεται η τοποθέτηση και η αφαίρεση της μπαταρίας να γίνει με άλλον τρόπο. Διαβάστε γι' αυτό τις οδηγίες λειτουργίας του κατασκευαστή του ποδηλάτου.

Τοποθέτηση της μπαταρίας PowerTube (περιστροφικά) (βλέπε εικόνα D)

Για να μπορεί να τοποθετηθεί η μπαταρία, πρέπει να είναι το κλειδί **(5)** τοποθετημένο στην κλειδαριά της μπαταρίας **(6)** και η κλειδαριά της μπαταρίας πρέπει να είναι ανοιχτή.

❶ Για την τοποθέτηση της μπαταρίας PowerTube **(15)** τοποθετήστε την με τις επαφές στο κάτω στήριγμα του πλαισίου.

❷ Κρατήστε την κλειδαριά της μπαταρίας με το κλειδί ανοιχτή και στρέψτε την μπαταρία προς τα πάνω, μέχρι να συγκρατηθεί από την ασφάλεια συγκράτησης **(14)**.

❸ Αφήστε το κλειδί ελεύθερο και πιέστε την μπαταρία προς τα επάνω, μέχρι να ασφαλίσει με τον χαρακτηριστικό ήχο.

❹ Κλειδώνετε την μπαταρία πάντοτε με την κλειδαριά της μπαταρίας **(6)**, επειδή διαφορετικά η κλειδαριά της μπαταρίας μπορεί να ανοίξει και να πέσει η μπαταρία από το στήριγμα.

Τραβάτε πάντοτε το κλειδί **(5)** μετά το κλείδωμα από την κλειδαριά της μπαταρίας **(6)**. Έτσι εμποδίζετε, να πέσει κάτω το κλειδί ή να αφαιρεθεί η μπαταρία eBike σε περίπτωση σταθμευμένου eBike από αναρμόδια τρίτα άτομα.

Λειτουργία

Θέση σε λειτουργία

▶ **Χρησιμοποιείτε μόνο γνήσιες μπαταρίες eBike Bosch, οι οποίες είναι εγκεκριμένες από τον κατασκευαστή για το eBike σας.** Η χρήση άλλων μπαταριών eBike μπορεί να οδηγήσει σε τραυματισμούς και σε κίνδυνο πυρκαγιάς. Σε περίπτωση χρήσης άλλων μπαταριών eBike η Bosch δεν αναλαμβάνει καμία ευθύνη και εγγύηση.

Θέση σε λειτουργία κι εκτός λειτουργίας

Η ενεργοποίηση της μπαταρίας eBike είναι μια από τις δυνατότητες, για την ενεργοποίηση του eBike. Διαβάστε και προσέξτε εδώ τις οδηγίες λειτουργίας της μονάδας κίνησης και του υπολογιστή οχήματος.

Πριν την ενεργοποίηση της μπαταρίας eBike ή του eBike ελέγξτε, ότι η κλειδαριά **(6)** είναι κλειδωμένη.

Για την **ενεργοποίηση** της μπαταρίας eBike πατήστε το πλήκτρο On/Off **(4)**. Μη χρησιμοποιήσετε αιχμηρά ή κοφτερά εργαλεία για το πάτημα του πλήκτρου. Τα LED της ένδειξης **(3)** ανάβουν και δείχνουν ταυτόχρονα την κατάσταση φόρτισης.

Υπόδειξη: Όταν η χωρητικότητα της μπαταρίας eBike βρίσκεται κάτω από 5 %, δεν ανάβει στην μπαταρία eBike κανένα LED της ένδειξης της κατάστασης φόρτισης **(3)**. Μόνο στον υπολογιστή οχήματος/στη μονάδα ελέγχου, μπορεί να αναγνωρίσει κανείς, εάν το eBike είναι ενεργοποιημένο.

Για την **απενεργοποίηση** της μπαταρίας eBike πατήστε το πλήκτρο On/Off **(4)** εκ νέου. Τα LED της ένδειξης **(3)** σβήνουν. Έτσι απενεργοποιείται επίσης και το eBike.

Εάν μέσα σε περίπου **10** λεπτά δεν απαιτηθεί καμία υποστήριξη μέσω του κινητήρα (π.χ. επειδή το eBike είναι ακινητοποιημένο) και δεν πατηθεί κανένα πλήκτρο στον υπολογιστή οχή-

ματος ή στη μονάδα χειρισμού του eBike, απενεργοποιείται αυτόματα το eBike.

Η μπαταρία eBike προστατεύεται με το σύστημα «Electronic Cell Protection (ECP)» από πλήρη αποφόρτιση, υπερφόρτιση, υπερθέρμανση και βραχυκύκλωμα. Σε περίπτωση κινδύνου απενεργοποιείται αυτόματα η μπαταρία eBike μέσω ενός κυκλώματος προστασίας.



Όταν αναγνωριστεί ένα ελάττωμα της μπαταρίας eBike, αναβοσβήνουν δύο LED της ένδειξης της κατάστασης φόρτισης **(3)**. Απευθυνθείτε σε αυτή την περίπτωση σε ένα εξειδικευμένο συνεργείο.

Υποδείξεις για τον ιδανικό χειρισμό της μπαταρίας eBike

Η διάρκεια ζωής της μπαταρίας eBike μπορεί να παραταθεί, όταν φροντίζεται καλά και κυρίως αποθηκεύεται στις σωστές θερμοκρασίες.

Με αυξανόμενη γήρανση μειώνεται η χωρητικότητα της μπαταρίας eBike ακόμη και με καλή φροντίδα.

Ένας σημαντικά μειωμένος χρόνος λειτουργίας μετά τη φόρτιση δείχνει, ότι η μπαταρία eBike έχει εξαντληθεί. Πρέπει να αντικαταστήσετε την μπαταρία eBike.

Επαναφόρτιση της μπαταρίας eBike πριν και κατά τη διάρκεια της αποθήκευσης

Αποθηκεύετε την μπαταρία eBike σε περίπτωση μεγαλύτερου χρονικού διαστήματος μη χρήσης (> 3 μήνες) σε κατάσταση φόρτισης περίπου 30 % έως 60 % (ανάβουν 2 έως 3 LED της ένδειξης της κατάστασης φόρτισης **(3)**).

Ελέγξτε μετά 6 μήνες την κατάσταση φόρτισης. Εάν ανάβει ακόμη μόνο ένα LED της ένδειξης της κατάστασης φόρτισης **(3)**, τότε φορτίστε την μπαταρία eBike ξανά περίπου στο 30 % έως 60 %.

Υπόδειξη: Εάν η μπαταρία eBike φυλαχτεί για μεγαλύτερο χρονικό διάστημα σε άδεια κατάσταση, παρόλη την ελάχιστη αυτοεκφόρτιση μπορεί να υποστεί ζημιά και να μειωθεί πολύ η χωρητικότητά της.

Συνθήκες αποθήκευσης

Αποθηκεύετε την μπαταρία eBike κατά το δυνατό σε μια στεγνή, καλά αεριζόμενη θέση. Προστατεύετέ την από υγρασία και νερό. Σε δυσμενείς καιρικές συνθήκες συνίσταται π.χ. η αφαίρεση της μπαταρίας eBike από το eBike και η φύλαξή της μέχρι την επόμενη χρήση σε κλειστούς χώρους.

Μην αποθηκεύετε τις μπαταρίες eBike στις ακόλουθες θέσεις:
- Σε χώρους χωρίς ανιχνευτές καπνού
- Κοντά σε αναφλέξιμα ή εύφλεκτα αντικείμενα
- Κοντά σε πηγές θερμότητας
- Σε κλειστά οχήματα (ιδιαίτερα το καλοκαίρι)
- Σε περίπτωση άμεσης ηλιακής ακτινοβολίας

Για μια ιδανική διάρκεια ζωής της μπαταρίας eBike αποθηκεύετε τις μπαταρίες eBike σε θερμοκρασία χώρου.

Οι θερμοκρασίες κάτω από **–10 °C** ή πάνω από **60 °C** πρέπει πάντοτε να αποφεύγονται.

Προσέξτε, να μην ξεπεραστεί η μέγιστη θερμοκρασία αποθήκευσης.

Συνίσταται, να μην αφήνετε την μπαταρία eBike για αποθήκευση πάνω στο eBike.

Συμπεριφορά σε περίπτωση σφάλματος

Η μπαταρία eBike Bosch δεν επιτρέπεται να ανοίξει, ακόμη ούτε και για λόγους επισκευής. Υπάρχει ο κίνδυνος, να πάρει φωτιά η μπαταρία eBike Bosch, π.χ. λόγω ενός βραχυκυκλώματος. Αυτός ο κίνδυνος υπάρχει σε περίπτωση περαιτέρω χρήση μιας ανοιγμένης **μία φορά** μπαταρίας eBike Bosch ακόμη και σε μια αργότερη χρονική στιγμή.

Γι' αυτό σε περίπτωση σφάλματος μην επισκευάσετε την μπαταρία eBike Bosch, αλλά αναθέστε την αντικατάστασή της σε ένα εξειδικευμένο συνεργείο με μια γνήσια μπαταρία eBike Bosch.

Συντήρηση και Service

Συντήρηση και καθαρισμός

▶ **Η μπαταρία eBike δεν επιτρέπεται να βυθιστεί στο νερό ή να καθαριστεί με πλυντικά υψηλής πίεσης.**

Διατηρείτε την μπαταρία eBike καθαρή και προστατευμένη από προϊόντα περιποίησης του δέρματος, αντηλιακά και εντομοαπωθητικά και άλλες χημικές ουσίες. Για τον καθαρισμό χρησιμοποιείτε αποκλειστικά ένα μαλακό, εμποτισμένο μόνο με νερό πανί.

Καθαρίζετε κάπου-κάπου τους πόλους και γρασάρετέ τους ελαφρά. Χρησιμοποιείτε γι' αυτό ιατρική ή τεχνική βαζελίνη.

Όταν η μπαταρία eBike δεν είναι πλέον ικανή για λειτουργία, απευθυνθείτε σε ένα εξειδικευμένο συνεργείο.

Εξυπηρέτηση πελατών και συμβουλές εφαρμογής

Σε περίπτωση που έχετε ερωτήσεις σχετικά με τις μπαταρίες eBike, απευθυνθείτε σε ένα εξειδικευμένο συνεργείο.

▶ **Σημειώστε τον κατασκευαστή του κλειδιού και τον αριθμό του κλειδιού (5).** Σε περίπτωση απώλειας του κλειδιού απευθυνθείτε σε ένα εξειδικευμένο συνεργείο. Αναφέρετε τον κατασκευαστή του κλειδιού και τον αριθμό του κλειδιού.

Στοιχεία επικοινωνίας των ειδικών συνεργείων μπορείτε να βρείτε στην ιστοσελίδα www.bosch-ebike.com.

Περισσότερες πληροφορίες

Περαιτέρω πληροφορίες και βίντεο για τα εξαρτήματα του eBike και τις λειτουργίες τους θα βρείτε στο Bosch eBike Help Center.

Μεταφορά

▶ **Όταν μεταφέρετε μαζί σας το eBike εκτός του αυτοκινήτου σας, π.χ. πάνω σε μια σχάρα αποσκευών, αφαιρέστε τον υπολογιστή οχήματος και την μπαταρία eBike, για να αποφύγετε τυχόν ζημιές.**

Οι μπαταρίες eBike υπόκεινται στις απαιτήσεις της νομοθεσίας για επικίνδυνα προϊόντα. Οι μη χαλασμένες μπαταρίες eBike

μπορούν να μεταφερθούν στον δρόμο από τον ιδιώτες χωρίς άλλες προϋποθέσεις.

Σε περίπτωση επαγγελματικής μεταφοράς ή σε περίπτωση μεταφοράς μέσω τρίτων (π.χ. αεροπορική μεταφορά ή μεταφορική εταιρεία) πρέπει να τηρηθούν ιδιαίτερες απαιτήσεις στη συσκευασία και στη σήμανση (π.χ. διατάξεις της ADR). Όταν χρειάζεται, μπορεί κατά την προετοιμασία του τεμαχίου αποστολής να ζητήσετε τη γνώμη ενός ειδικού επικίνδυνων φορτίων.

Απόσυρση και υλικά σε προϊόντα

Στοιχεία για ουσίες σε προϊόντα μπορείτε να βρείτε στον ακόλουθο σύνδεσμο (link):
www.bosch-ebike.com/en/material-compliance.



Οι μπαταρίες eBike, τα εξαρτήματα και οι συσκευασίες πρέπει να παραδίδονται σε μια ανακύκλωση σύμφωνα με τους κανόνες προστασίας του περιβάλλοντος.

Μην πετάτε τις μπαταρίες eBike στα οικιακά απορρίμματα!

Πριν την απόσυρση των μπαταριών eBike καλύψτε τις επιφάνειες επαφής των πόλων της μπαταρίας με αυτοκόλλητη ταινία.

Μπορείτε να παραδώσετε την παλιά ή ελαττωματική σας μπαταρία eBike δωρεάν σε οποιονδήποτε ειδικό κατάστημα, που θα την ανακυκλώσει με τρόπο φιλικό προς το περιβάλλον. Φυλάγετε τις χαλασμένες μπαταρίες eBike σε μια ασφαλή θέση στην ύπαιθρο και ενημερώστε το ειδικό κατάστημα, με το οποίο συνεργάζεστε. Μην πιάσετε τις πολύ χαλασμένες μπαταρίες eBike με γυμνά χέρια, επειδή μπορεί να εξέλθει ηλεκτρολύτης και να οδηγήσει σε ερεθισμό του δέρματος.



Σύμφωνα με τον Κανονισμό (ΕΕ) 2023/1542, οι άχρηστες ηλεκτρικές συσκευές και οι ελαττωματικές ή χρησιμοποιημένες επαναφορτιζόμενες μπαταρίες/μπαταρίες πρέπει να συλλέγονται χωριστά και να ανακυκλώνονται με τρόπο φιλικό προς το περιβάλλον.



Li-Ion:
Προσέξτε παρακαλώ τις υποδείξεις στην ενότητα "Μεταφορά" (βλέπε «Μεταφορά», Σελίδα Ελληνικά – 5).

Παραδίδετε τις άχρηστες πλέον μπαταρίες eBike σε ένα ειδικό κατάστημα.



Με την επιφύλαξη αλλαγών.