Charger

BCS220 | BCS230 | BCS250

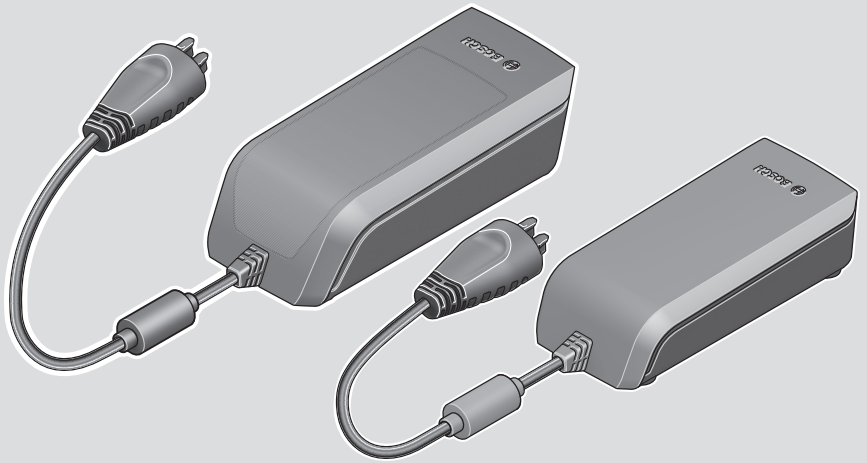

Robert Bosch GmbH
72757 Reutlingen
Germany

www.bosch-ebike.com

kontakt@bosch.de

0 275 007 XCX (2025.11) T / 58 **WEU**

de Originalbetriebsanleitung
en Original operating instructions
fr Notice d'utilisation d'origine
es Instrucciones de servicio originales
pt Manual de instruções original
it Istruzioni d'uso originali
nl Oorspronkelijke gebruiksaanwijzing
da Original brugsanvisning
sv Originalbruksanvisning
no Original bruksanvisning
fi Alkuperäinen käyttöopas
is Þýðing notendahandbókar úr frummáli
el Πρωτότυπες οδηγίες λειτουργίας

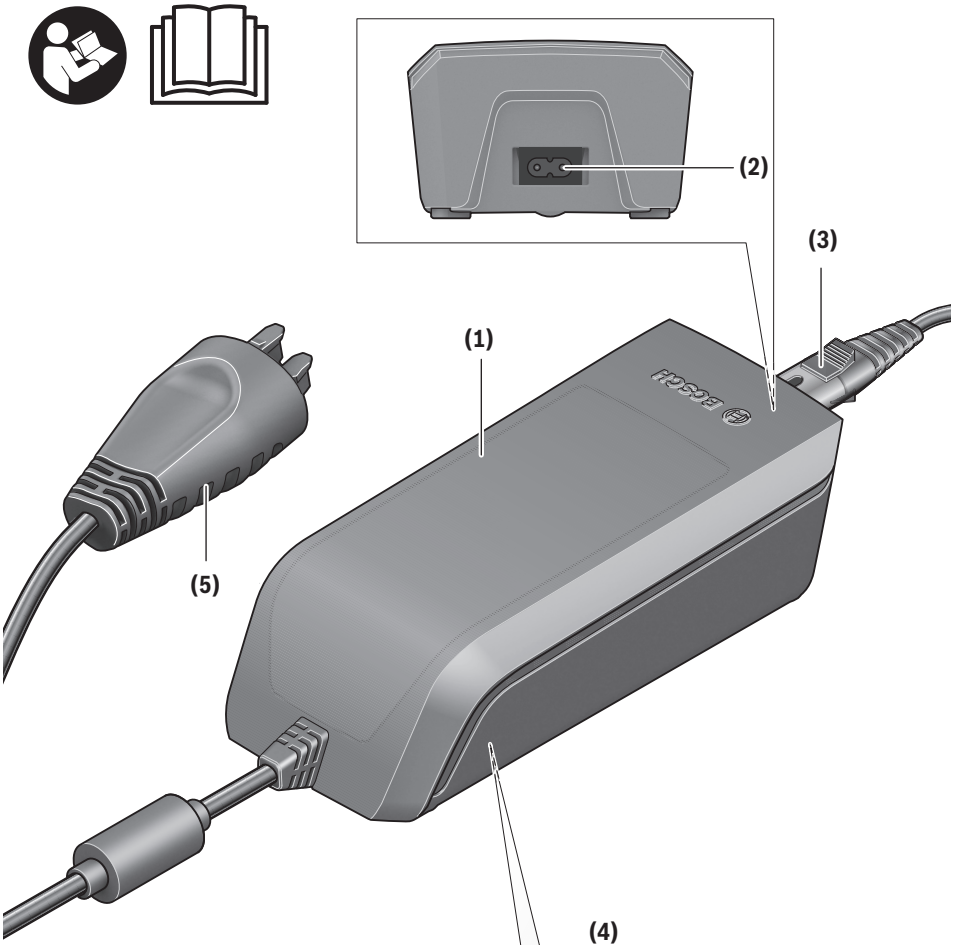
(1)
(2)
(3)
(4)
(5)
Standard Charger
Fast Charger
eBike Battery Charger 36-4/230
0 275 007 907
Input: 230V~ 50Hz 1.5A
Output: 36V⎓ 4A
Made in
Robert Bosch GmbH
72757 Reutlingen
Germany
Standard Charger BCS220
Li-Ion
Use ONLY with BOSCH Li-Ion batteries
eBike Battery Charger 36-6/230
0 275 007 918
Input: 230V~ 50Hz 2.15A
Output: 36V⎓ 6A
Made in
Robert Bosch GmbH
72757 Reutlingen
Germany
Fast Charger BCS250
Li-Ion
Use ONLY with BOSCH Li-Ion batteries

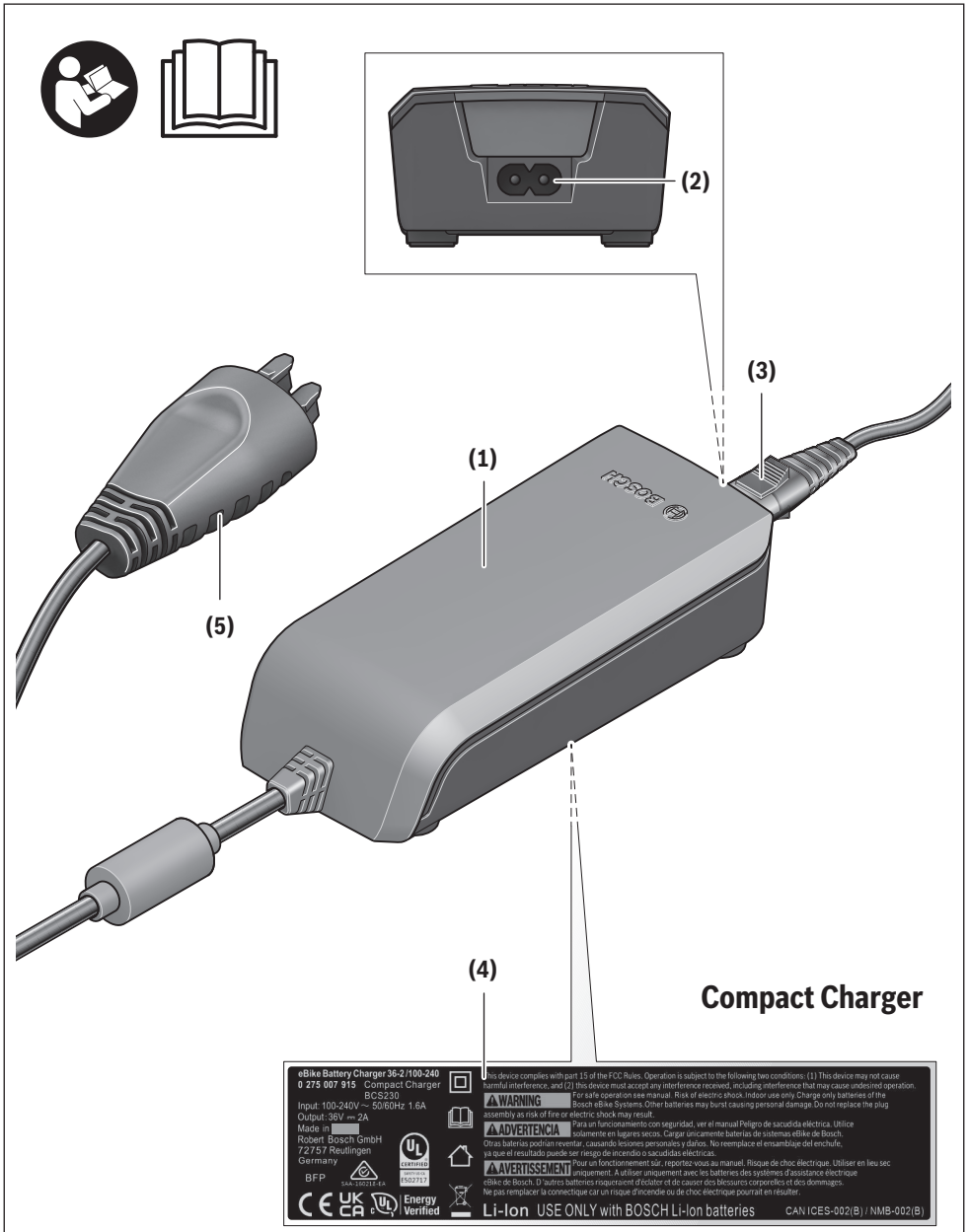
(2)
(3)
(1)
(5)
(4)
Compact Charger
eBike Battery Charger 36-2/100-240
0 275 007 915 Compact Charger
BCS230
Input: 100-240V ⎓ 50/60Hz 1.6A
Output: 36V ⎓ 2A
Made in
Robert Bosch GmbH
72757 Reutlingen
Germany
BFP
This device complies with part 15 of the FCC Rules. Operation is subject to the following two conditions: (1) This device may not cause harmful interference, and (2) this device must accept any interference received, including interference that may cause undesired operation.
WARNING For safe operation see manual. Risk of electric shock. Indoor use only. Charge only batteries of the Bosch eBike Systems. Other batteries may burst causing personal damage. Do not replace the plug assembly as risk of fire or electric shock may result.
ADVERTENCIA Para un funcionamiento con seguridad, ver el manual Peligro de sacudida eléctrica. Utilice solamente en lugares secos. Cargar unicamente baterias de sistemas eBike de Bosch. Otras baterias podrian reventar, causando lesiones personales y daños. No reemplace el ensamblaje del enchufe, ya que el resultado puede ser riesgo de incendio o sacudidas eléctricas.
AVERTISSEMENT Pour un fonctionnement sûr, reportez vous au manuel. Risque de choc électrique. Utiliser en lieu sec uniquement. A utiliser uniquement avec les batteries des systèmes d'assistance électrique eBike de Bosch. D'autres batteries risqueraient d'éclater et de causer des blessures corporelles et des dommages. Ne pas remplacer la connectique car un risque d'incendie ou de choc électrique pourrait en résulter.
Li-Ion USE ONLY with BOSCH Li-Ion batteries
CAN ICES-002(B) / NMB-002(B)
Energy Verified

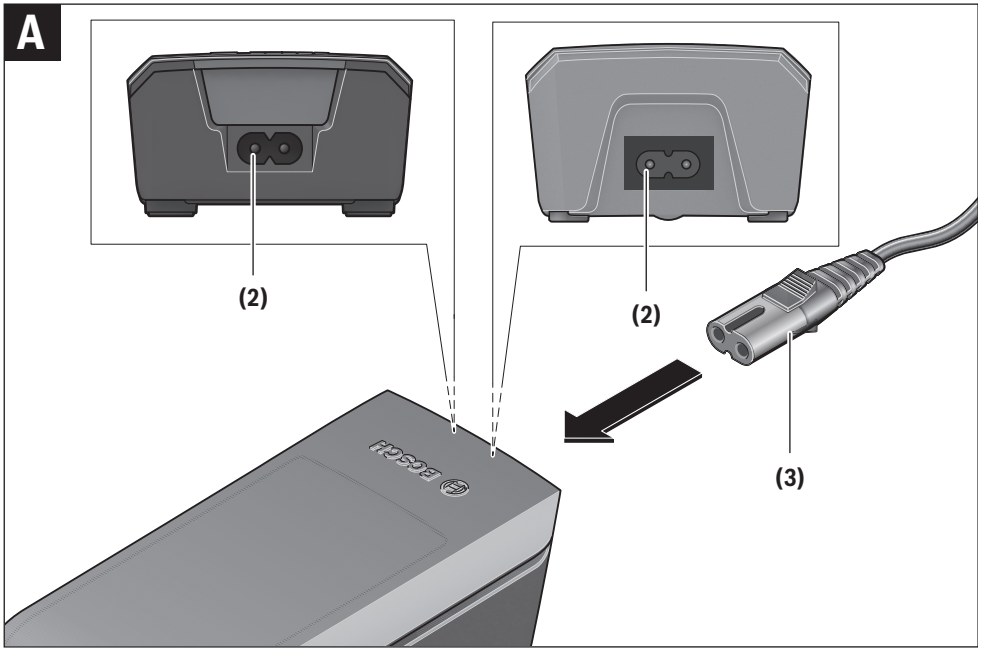
A
(2)
(2)
(3)

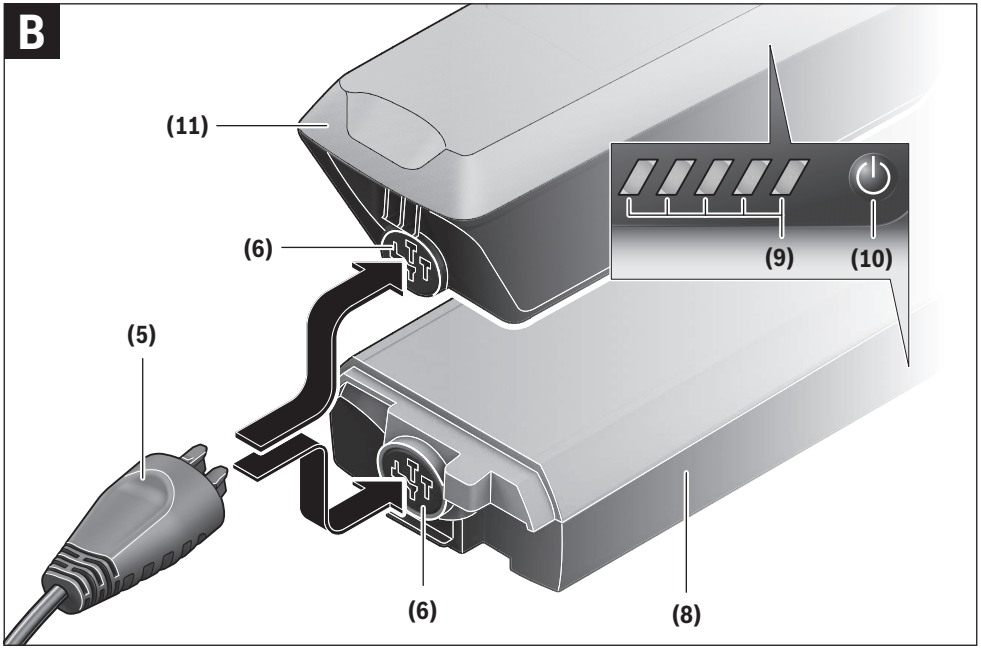
B
(11)
(6)
(9)
(10)
(5)
(6)
(8)

C

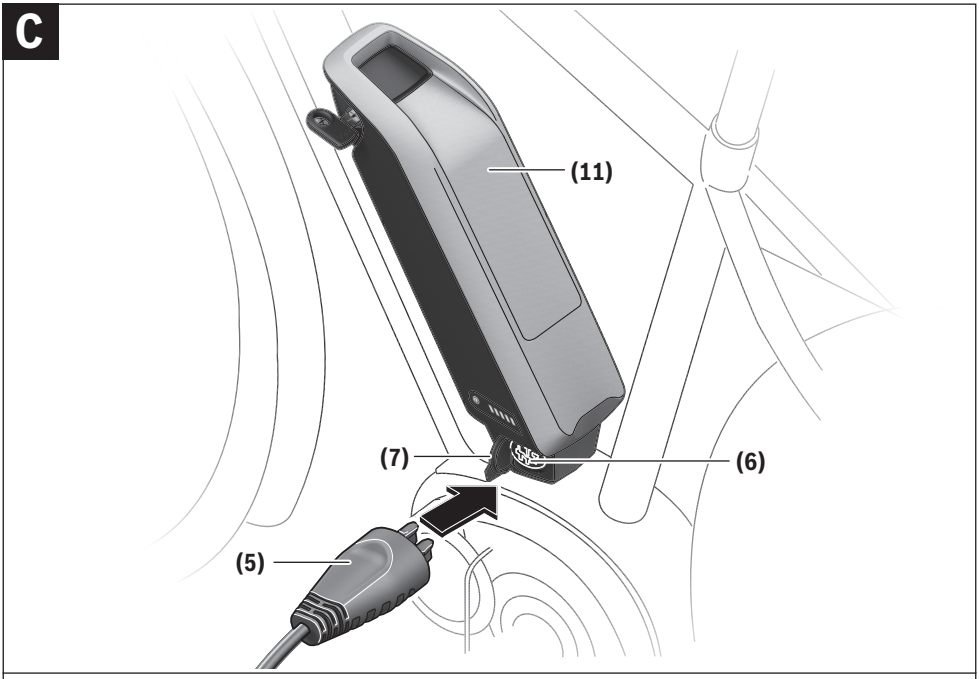

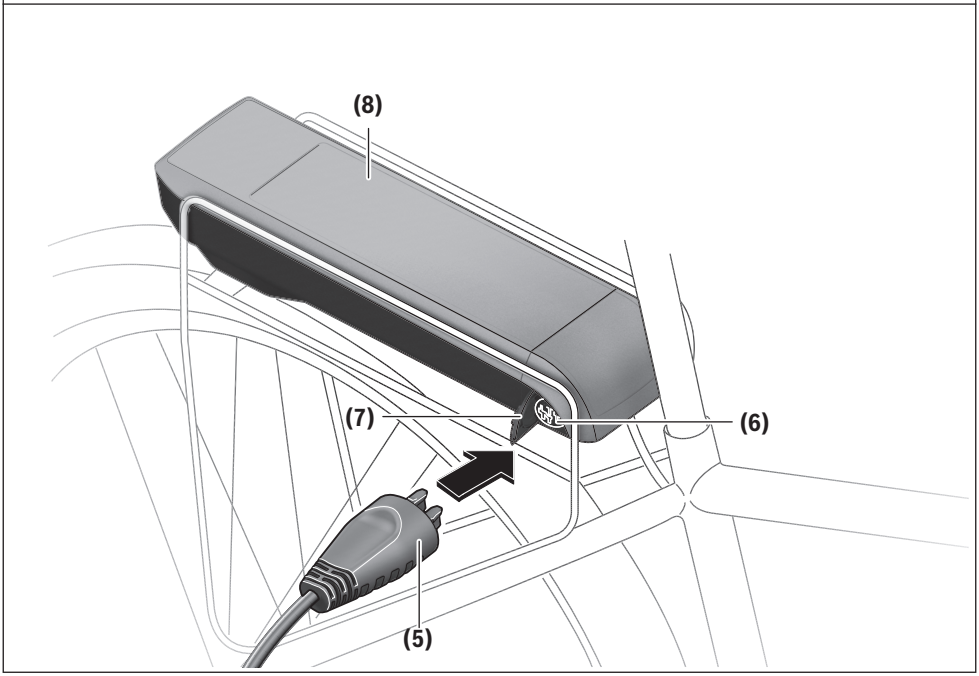

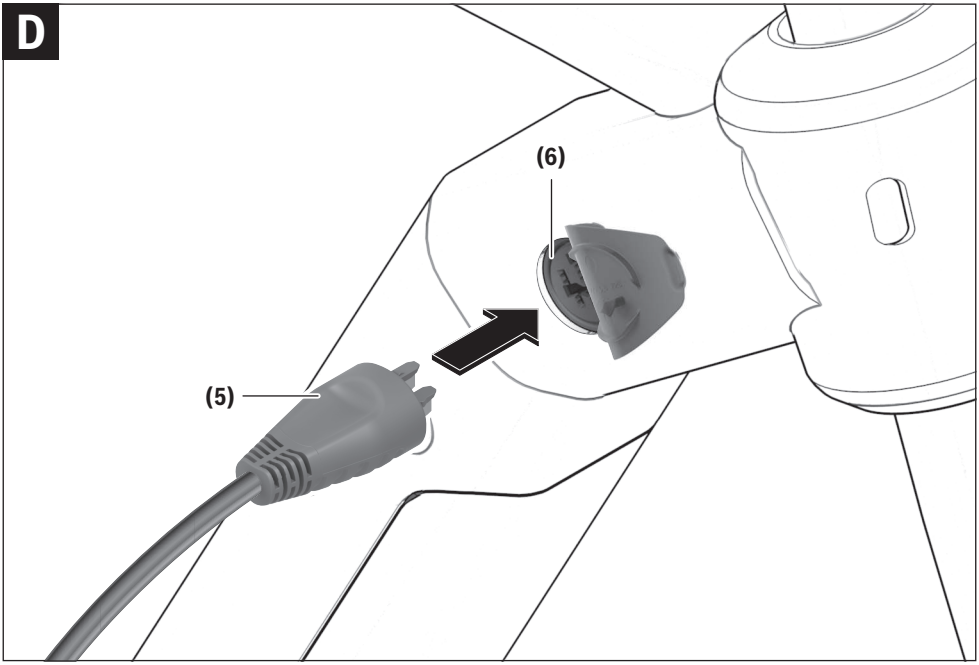
D
(6)
(5)

Sicherheitshinweise




Lesen Sie alle Sicherheitshinweise und Anweisungen. Versäumnisse bei der Einhaltung der Sicherheitshinweise und Anweisungen können elektrischen Schlag, Brand und/oder schwere Verletzungen verursachen.

Bewahren Sie alle Sicherheitshinweise und Anweisungen für die Zukunft auf.

Der in dieser Betriebsanleitung verwendete Begriff **eBike-Akku** bezieht sich auf alle original Bosch eBike-Akkus.

- ▶ **Lesen und beachten Sie die Sicherheitshinweise und Anweisungen in allen Betriebsanleitungen der eBike-Komponenten sowie in der Betriebsanleitung Ihres eBikes.**
- ▶ **Das Ladegerät bietet keinen Schutz vor eindringendem Wasser.** Betreiben Sie das Ladegerät deshalb nur innerhalb trockener Bereiche.



Halten Sie das Ladegerät unbedingt von Regen oder Nässe fern. Achten Sie insbesondere auf Tropfwasser von Ihrem eBike z.B. durch Regen oder Schnee. Beim Eindringen von Wasser in ein Ladegerät besteht das Risiko eines elektrischen Schlages.

- ▶ **Laden Sie nur für eBikes zugelassene Bosch Li-Ionen-Akkus. Die Akkuspannung muss zur Akku-Ladespannung des Ladegerätes passen.** Ansonsten besteht Brand- und Explosionsgefahr.
- ▶ **Halten Sie das Ladegerät sauber.** Durch Verschmutzung besteht die Gefahr eines elektrischen Schlages.
- ▶ **Vermeiden Sie übermäßige Belastung auf die Gerätebuchse und den Gerätestecker**. Das Ladegerät kann dadurch unbrauchbar werden.
- ▶ **Überprüfen Sie vor jeder Benutzung Ladegerät, Kabel und Stecker. Achten Sie darauf, dass Stecker und Ladebuchse bei Ladebeginn trocken sind. Benutzen Sie das Ladegerät nicht, sofern Sie Schäden feststellen. Öffnen Sie das Ladegerät nicht.** Beschädigte Ladegeräte, Kabel und Stecker erhöhen das Risiko eines elektrischen Schlages.
- ▶ **Betreiben Sie das Ladegerät und den eBike-Akku nicht auf leicht brennbarem Untergrund (z.B. Papier, Textilien etc.) bzw. in brennbarer Umgebung.** Wegen der beim Laden auftretenden Erwärmung des Ladegerätes besteht Brandgefahr.
- ▶ **Seien Sie vorsichtig, wenn Sie das Ladegerät während des Ladevorgangs berühren. Tragen Sie Schutzhandschuhe.** Das Ladegerät kann sich insbesondere bei hohen Umgebungstemperaturen stark erhitzen.
- ▶ **Bei Beschädigung oder unsachgemäßem Gebrauch des eBike-Akkus können Dämpfe austreten. Führen Sie Frischluft zu und nehmen Sie bei Beschwerden ärztliche Hilfe in Anspruch.** Die Dämpfe können die Atemwege reizen.
- ▶ **Der eBike-Akku darf nicht unbeaufsichtigt geladen werden.**
- ▶ **Kinder unter 8 Jahren dürfen das Ladegerät nicht verwenden. Kinder ab 8 Jahren und Personen, die aufgrund ihrer physischen, sensorischen oder geistigen Fähigkeiten oder ihrer Unerfahrenheit oder Unkenntnis nicht in der Lage sind, das Ladegerät sicher zu bedienen, dürfen das Ladegerät nur unter Aufsicht oder nach Anweisung durch eine verantwortliche Person benutzen, sofern sichergestellt ist, dass sie die damit verbundenen Gefahren verstehen. Beaufsichtigen Sie Kinder bei Benutzung, Reinigung und Wartung. Kinder dürfen nicht mit dem Ladegerät spielen.** Andernfalls besteht die Gefahr von Fehlbedienung und Verletzungen.
- ▶ Auf der Unterseite des Ladegerätes befinden sich Angaben zu technischen Daten in englischer Sprache (in der Darstellung auf der Grafikseite mit Nummer **(4)** gekennzeichnet) und mit folgendem Inhalt: NUR mit BOSCH Lithium-Ionen-Akkus verwenden!

Produkt- und Leistungsbeschreibung

Bestimmungsgemäßer Gebrauch

Neben den hier dargestellten Funktionen kann es sein, dass jederzeit Softwareänderungen zur Fehlerbehebung und Funktionsänderungen eingeführt werden.

Die Bosch eBike-Ladegeräte sind ausschließlich zum Laden von Bosch eBike-Akkus bestimmt und dürfen nicht für andere Zwecke verwendet werden.

Abgebildete Komponenten

Die Nummerierung der abgebildeten Komponenten bezieht sich auf die Darstellungen auf den Grafikseiten zu Beginn der Anleitung.

Einzelne Darstellungen in dieser Betriebsanleitung können, je nach Ausstattung Ihres eBikes, von den tatsächlichen Gegebenheiten geringfügig abweichen.

(1) Ladegerät
(2) Gerätebuchse
(3) Gerätestecker
(4) Sicherheitshinweise Ladegerät
(5) Ladestecker
(6) Buchse für Ladestecker
(7) Abdeckung Ladebuchse
(8) Gepäckträger-Akku
(9) Betriebs- und Ladezustandsanzeige eBike-Akku
(10) Ein-Aus-Taste eBike-Akku
(11) Standard-Akku

Technische Daten

Ladegerät		Standard Charger (36-4/230)	Compact Charger (36-2/100-230)	Fast Charger (36-6/230)
Produkt-Code		BCS220	BCS230	BCS250
Nennspannung	V	207–264	90–264	207–264
Frequenz	Hz	47–63	47–63	47–63
Akku-Ladespannung	V	36	36	36
Ladestrom (max.)	A	4	2	6 [A)]
Ladezeit				
– PowerPack 300, ca.	h	2,5	5	2,5
– PowerPack 400, ca.	h	3,5	6,5	2,5
– PowerPack 500, ca.	h	4,5	7,5	3
Betriebstemperatur	°C	0 … +40	0 … +40	0 … +40
Lagertemperatur	°C	+10 … +40	+10 … +40	+10 … +40
Gewicht, ca.	kg	0,8	0,6	1,0
Schutzart		IP40	IP40	IP40

A) Der Ladestrom wird beim PowerPack 300 sowie bei Akkus der Classic+ Line auf 4 A begrenzt.

Die Angaben gelten für eine Nennspannung [U] von 230 V. Bei abweichenden Spannungen und in länderspezifischen Ausführungen können diese Angaben variieren.

Betrieb

Inbetriebnahme

Ladegerät am Stromnetz anschließen (siehe Bild A)

▶ **Beachten Sie die Netzspannung!** Die Spannung der Stromquelle muss mit den Angaben auf dem Typenschild des Ladegerätes übereinstimmen.

Stecken Sie den Gerätestecker **(3)** des Netzkabels in die Gerätebuchse **(2)** am Ladegerät.

Schließen Sie das Netzkabel (länderspezifisch) an das Stromnetz an.

Laden des abgenommenen eBike-Akkus (siehe Bild B)

Schalten Sie den eBike-Akku aus und entnehmen Sie ihn aus der Halterung am eBike. Lesen und beachten Sie dazu die Betriebsanleitung des eBike-Akkus.

▶ **Stellen Sie den eBike-Akku nur auf sauberen Flächen auf.** Vermeiden Sie Nässe und Verschmutzung der Ladebuchse und der Kontakte, z.B. durch Sand oder Erde.

Stecken Sie den Ladestecker **(5)** des Ladegerätes in die Ladebuchse **(6)** am eBike-Akku.

Laden des eBike-Akkus am eBike (siehe Bilder C und D)

Schalten Sie den eBike-Akku aus. Reinigen Sie die Abdeckung der Ladebuchse **(7)**. Vermeiden Sie Nässe und Verschmutzung der Ladebuchse und der Kontakte, z.B. durch Sand oder Erde. Heben Sie die Abdeckung der Ladebuchse **(7)** ab und stecken Sie den Ladestecker **(5)** in die Ladebuchse **(6)**.

▶ **Durch Erwärmung des Ladegeräts beim Laden besteht Brandgefahr. Laden Sie die eBike-Akkus am eBike nur in trockenem Zustand und an brandsicherer Stelle.** Lesen und beachten Sie dazu die Betriebsanleitung des eBike-Akkus.

Ladevorgang bei zwei eingesetzten eBike-Akkus

Sind an einem eBike zwei eBike-Akkus angebracht, so können beide eBike-Akkus über den nicht verschlossenen Anschluss geladen werden. Zunächst werden beide eBike-Akkus nacheinander bis ca. 80–90 % geladen, anschließend werden beide eBike-Akkus parallel vollständig geladen (die LEDs beider eBike-Akkus blinken).

Während des Betriebs werden die beiden eBike-Akkus abwechselnd entladen.

Wenn Sie die eBike-Akkus aus den Halterungen nehmen, können Sie jeden eBike-Akku einzeln laden.

Ladevorgang

Der Ladevorgang beginnt, sobald das Ladegerät mit dem eBike-Akku bzw. der Ladebuchse am eBike und dem Stromnetz verbunden ist.

Hinweis: Der Ladevorgang ist nur möglich, wenn sich die Temperatur des eBike-Akkus im zulässigen Ladetemperaturbereich befindet.

Hinweis: Während des Ladevorgangs wird die Antriebseinheit deaktiviert.

Das Laden des eBike-Akkus ist mit und ohne Bordcomputer möglich. Ohne Bordcomputer kann der Ladevorgang an der Ladezustandsanzeige eBike-Akku beobachtet werden.

Bei angeschlossenem Bordcomputer wird eine entsprechende Meldung angezeigt.

Der Ladezustand wird mit der Ladezustandsanzeige **(9)** am eBike-Akku und mit den Balken auf dem Bordcomputer angezeigt.

Während des Ladevorgangs leuchten die LEDs der Ladezustandsanzeige **(9)** am eBike-Akku. Jede dauerhaft leuchtende LED entspricht etwa 20 % Kapazität Aufladung. Die blinkende LED zeigt die Aufladung der nächsten 20 % an.

Ist der eBike-Akku vollständig geladen, erlöschen sofort die LEDs und der Bordcomputer wird ausgeschaltet. Der Ladevorgang wird beendet. Durch Drücken der Ein-/Aus-Taste **(10)** am eBike-Akku kann der Ladezustand für **3** Sekunden angezeigt werden.

Trennen Sie das Ladegerät vom Stromnetz und den eBike-Akku bzw. das eBike vom Ladegerät.

eBike und eBike-Akku schalten sich nach dem Trennen vom Ladegerät automatisch ab.

Hinweis: Wenn Sie am eBike geladen haben, verschließen Sie nach dem Ladevorgang die Ladebuchse **(6)** sorgfältig mit der Abdeckung **(7)**, damit kein Schmutz oder Wasser eindringen kann.

Falls das Ladegerät nach dem Laden nicht vom eBike-Akku getrennt wird, schaltet sich das Ladegerät nach einigen Stunden wieder an, überprüft den Ladezustand des eBike-Akkus und beginnt gegebenenfalls wieder mit dem Ladevorgang.

Fehler – Ursachen und Abhilfe

Ursache	Abhilfe
 eBike-Akku defekt	**Zwei LEDs am eBike-Akku blinken.** An eine Fachwerkstatt wenden.
 eBike-Akku zu warm oder zu kalt	**Drei LEDs am eBike-Akku blinken.** eBike-Akku vom Ladegerät trennen, bis der Ladetemperaturbereich erreicht ist. eBike-Akku erst wieder an das Ladegerät anschließen, wenn er die zulässige Ladetemperatur erreicht hat.
 Das Ladegerät lädt nicht.	**Eine LED am eBike-Akku blinkt.** An eine Fachwerkstatt wenden.
 Das Ladegerät lädt nicht.	**Keine LED blinkt (abhängig vom Ladezustand des eBike-Akkus leuchten eine oder mehrere LEDs dauerhaft).** An eine Fachwerkstatt wenden.
Kein Ladevorgang möglich (keine Anzeige am eBike-Akku)	
Stecker nicht richtig eingesteckt	Alle Steckverbindungen überprüfen.
Kontakte am eBike-Akku verschmutzt	Kontakte am eBike-Akku vorsichtig reinigen.
Steckdose, Kabel oder Ladegerät defekt	Netzspannung überprüfen, Ladegerät in der Fachwerkstatt überprüfen lassen.
eBike-Akku defekt	An eine Fachwerkstatt wenden.

Wartung und Service

Wartung und Reinigung

Sollte das Ladegerät ausfallen, wenden Sie sich bitte an eine Fachwerkstatt.

Reinigen Sie das Ladegerät mit einem trockenen Tuch.

Kundendienst und Anwendungsberatung

Bei allen Fragen zum eBike und seinen Komponenten wenden Sie sich an eine Fachwerkstatt.

Kontaktdaten der Fachwerkstätten finden Sie auf der Internetseite www.bosch-ebike.com.

Weitere Informationen

Weiterführende Informationen und Videos zu den eBike-Komponenten und ihren Funktionen finden Sie im Bosch eBike Help Center.

Entsorgung und Stoffe in Erzeugnissen

Angaben zu Stoffen in Erzeugnissen finden Sie unter folgendem Link: www.bosch-ebike.com/de/material-compliance.

Werfen Sie eBikes und ihre Komponenten nicht in den Hausmüll!

Eine Rückgabe im Handel ist möglich, sofern dieser die Rücknahme freiwillig anbietet oder gesetzlich dazu verpflichtet ist. Beachten Sie dabei die nationalen Bestimmungen.



Die einzelnen eBike-Komponenten sowie Zubehör und Verpackungen sollen einer umweltgerechten Wiederverwertung zugeführt werden.

Stellen Sie eigenständig sicher, dass sich keine personenbezogenen Daten mehr auf diesen eBike-Komponenten befinden.

Batterien, die zerstörungsfrei aus den eBike-Komponenten entnommen werden können, müssen vor der Entsorgung selbst entnommen und der separaten Batteriesammlung zugeführt werden.



Gemäß der Verordnung (EU) 2023/1542 müssen nicht mehr gebrauchsfähige Elektrogeräte und defekte oder verbrauchte Akkus/Batterien getrennt gesammelt und einer umweltgerechten Wiederverwendung zugeführt werden.

Die getrennte Sammlung der Elektrogeräte dient der sortenreinen Vorsortierung und unterstützt eine ordnungsgemäße Behandlung und Rückgewinnung der Rohstoffe und schont damit Mensch und Umwelt.



Änderungen vorbehalten.

Safety instructions




Read all the safety and general instructions. Failure to observe the safety and general instructions may result in electric shock, fire and/or serious injury.

Save all safety warnings and instructions for future reference.

The term **eBike battery** is used in these instructions to mean all original Bosch eBike rechargeable battery packs.

- ▶ **Read and observe the safety warnings and instructions contained in all the operating instructions for the eBike components and in the operating instructions of your eBike.**
- ▶ **The charger does not protect against water entering.** You should therefore ensure that you only operate the charger within dry areas.



Never expose the charger to rain or wet conditions. In particular, pay attention to dripping water from your eBike, e.g. due to rain or snow. If water enters a charger, there is a risk of electric shock.

- ▶ **Charge only Bosch lithium-ion batteries that are approved for use in eBikes. The battery voltage must match the battery charging voltage of the charger.** Otherwise there is a danger of fire and explosion.
- ▶ **Keep the charger clean.** Dirt poses a risk of electric shock.
- ▶ **Avoid excessive load on the device socket and the device connector**. This may result in the charger becoming unusable.
- ▶ **Always check the charger, cable and plug before use. Ensure that the plug and charging socket are dry when you start charging. Stop using the charger if you discover any damage. Do not open the charger.** Damaged chargers, cables and plugs increase the risk of electric shock.
- ▶ **Do not operate the charger and the eBike battery on an easily ignited surface (e.g. paper, textiles, etc.) or in a flammable environment.** There is a risk of fire due to the charger heating up during operation.
- ▶ **Take care if you touch the charger while it is charging. Wear protective gloves.** The charger can get very hot, especially when the ambient temperature is high.
- ▶ **The eBike battery may give off fumes if it becomes damaged or is used incorrectly. Ensure the area is well ventilated and seek medical attention should you experience any adverse effects.** The fumes may irritate the respiratory system.
- ▶ **The eBike battery must not be left unattended while charging.**
- ▶ **Children under the age of 8 must not use the charger. Children aged 8 or older or persons who, owing to their physical, sensory or mental limitations or to their lack of experience or knowledge, are not capable of safely operating the charger may only use the charger under supervision or after having been instructed by a responsible person, if it has been ensured that they understand the associated dangers. Supervise children during use, cleaning and maintenance. Children must not play with the charger.** Otherwise, there is a danger of operating errors and injuries.
- ▶ Information in English about the charger's technical data can be found on the bottom of the charger (marked **(4)** in the diagram on the graphics page). This says: Use ONLY with BOSCH lithium-ion rechargeable batteries!

Product description and specifications

Intended Use

In addition to the functions shown here, changes to software relating to troubleshooting and functional modifications may be introduced at any time.

The Bosch eBike chargers are intended exclusively for charging Bosch eBike batteries and must not be used for any other purpose.

Product features

The numbering of the components shown refers to the illustrations on the graphics pages at the beginning of the manual.

Individual illustrations in these operating instructions may differ slightly from the actual conditions depending on the equipment of your eBike.

(1) Charger
(2) Device socket
(3) Device connector
(4) Charger safety instructions
(5) Charging connector
(6) Socket for charging connector
(7) Charging socket cover
(8) Rack-mounted battery
(9) eBike battery status/battery charge indicator
(10) eBike battery on/off button
(11) Standard battery

Technical data

Battery charger		Standard Charger (36-4/230)	Compact Charger (36-2/100-230)	Fast Charger (36-6/230)
Product code		BCS220	BCS230	BCS250
Rated voltage	V	207–264	90–264	207–264
Frequency	Hz	47–63	47–63	47–63
Battery charging voltage	V	36	36	36
Charging current (max.)	A	4	2	6 [A)]
Charging time				
– PowerPack 300, approx.	h	2.5	5	2.5
– PowerPack 400, approx.	h	3.5	6.5	2.5
– PowerPack 500, approx.	h	4.5	7.5	3
Operating temperature	°C	0 to +40	0 to +40	0 to +40
Storage temperature	°C	+10 to +40	+10 to +40	+10 to +40
Weight, approx.	kg	0.8	0.6	1.0
Protection rating		IP40	IP40	IP40

A) The charging current is limited to 4 A for the PowerPack 300 and for Classic+ Line batteries.

The specifications apply to a rated voltage [U] of 230 V. These specifications may vary at different voltages and in country-specific models.

UK CA

Operation

Start-up

Connecting the charger to the mains (see figure A)

▶ **Check the mains voltage!** The voltage of the power source must match the voltage specified on the rating plate of the charger.

Plug the device connector **(3)** of the power cable into the device socket **(2)** on the charger.

Connect the power cable (country-specific) to the mains.

Charging the Removed eBike Battery (see figure B)

Switch the eBike battery off and remove it from its holder on the eBike. When doing so, read and observe the operating instructions of the eBike battery.

▶ **Ensure that the eBike battery is placed on clean surfaces only.** Avoid getting moisture and dirt, e.g. sand or soil, in the charging socket and contacts.

Plug the charging connector **(5)** of the charger into the charging socket **(6)** on the eBike battery.

Charging the eBike battery on the eBike (see figures C and D)

Switch the eBike battery off. Clean the cover of the charging socket **(7)**. Avoid getting moisture and dirt, e.g. sand or soil, in the charging socket and contacts. Lift the cover of the charging socket **(7)** and plug the charging connector **(5)** into the charging socket **(6)**.

▶ **There is a risk of fire due to the charger heating up during charging. Ensure that the eBike battery on the eBike is completely dry and placed on a fireproof surface before charging.** When doing so, read and observe the operating instructions of the eBike battery.

Charging Process for Two eBike Batteries

If two eBike batteries are fitted to an eBike, both eBike batteries can be charged using the uncovered connection. To begin with, both eBike batteries are charged one after the other until they reach approx. 80–90 % capacity, then they are both fully charged at the same time (the LEDs flash on both eBike batteries).

When the eBike is in operation, power is drawn from both eBike batteries on an alternating basis.

If you take the eBike batteries out of the holders, you can charge each one individually.

Charging process

The charging process begins as soon as the charger is connected to the eBike battery or charging socket on the eBike and to the mains.

Note: The charging process is only possible when the temperature of the eBike battery is within the permitted charging temperature range.

Note: The drive unit is deactivated during the charging process.

The eBike battery can be charged with or without the on-board computer. When charging without the on-board computer, the charging procedure can be observed on the eBike battery charge indicator.

When the on-board computer is connected, a charging notification is displayed.

The state of charge is displayed by the battery charge indicator **(9)** on the eBike battery and by the bars on the on-board computer.

The LEDs on the eBike battery charge indicator **(9)** flash during the charging process. Each continuously lit LED represents approximately 20 % of the charging capacity. The flashing LED indicates the next 20 % currently charging.

Once the eBike battery is fully charged, the LEDs go out immediately and the on-board computer is switched off. The charging process is terminated. The state of charge can be displayed for **3** seconds by pressing the on/off button **(10)** on the eBike battery.

Disconnect the charger from the mains and the eBike battery or the eBike from the charger.

The eBike and eBike battery switch off automatically after being disconnected from the charger.

Note: If you have charged the battery on the eBike, carefully close the charging socket **(6)** with the cover **(7)** after charging, so that no dirt or water can get in.

If the charger is not disconnected from the eBike battery after charging, after a few hours the charger will switch itself back on, check the state of charge of the eBike battery and begin the charging procedure again if necessary.

Errors – causes and corrective measures

Cause	Corrective measures
 eBike battery defective	**Two LEDs flashing on the eBike battery.** Contact a service centre.
 eBike battery too warm or too cold	**Three LEDs flashing on the eBike battery.** Disconnect the eBike battery from the charger until the charging temperature range has been reached. Do not reconnect the eBike battery to the charger until it has reached the correct charging temperature.
 The charger is not charging.	**One LED on the eBike battery is flashing.** Contact a service centre.
 The charger is not charging.	**No LEDs flashing (one or more LEDs will remain permanently lit depending on the state of charge of the eBike battery).** Contact a service centre.
Charging not possible (no indicator on eBike battery)	
Connector not attached properly	Check all connections.
eBike battery contacts dirty	Carefully clean the eBike battery contacts.
Plug socket, cable or charger defective	Check the mains voltage, have the charger checked over by a service centre.
eBike battery defective	Contact a service centre.

Maintenance and servicing

Maintenance and cleaning

If the charger fails, please contact a service centre.

Clean the charger using a dry cloth.

After-sales service and advice on using products

If you have any questions about the eBike and its components, contact a specialist workshop.

For contact details of specialist workshops, please visit www.bosch-ebike.com.

Further information

Further information and videos on the eBike components and their functions can be found in the Bosch eBike Help Center.

Disposal and substances in products

You can find information about substances in products at the following link:
www.bosch-ebike.com/en/material-compliance.

Do not dispose of eBikes and their components with household waste.

An in-store return is possible, provided the store voluntarily offers a return or is legally obligated to do so. Refer to the national regulations in this case.



The individual eBike components as well as accessories and packaging should be recycled in an environmentally friendly manner.

You must independently ensure that no personal data is stored on these eBike components any longer.

Batteries that can be removed from the eBike components without destruction must be removed before disposal itself and sorted for separate battery collection.



In accordance with Regulation (EU) 2023/1542, electrical and electronic equipment that is no longer suitable for use and defective or used rechargeable batteries/non-rechargeable batteries must be collected separately and recycled in an environmentally friendly manner.

Electrical and electronic equipment are collected separately for pre-sorting by type and helps to ensure that raw materials are treated and recovered properly, thereby protecting people and the environment.



Subject to change without notice.

Consignes de sécurité




Lisez attentivement toutes les instructions et consignes de sécurité. Le non-respect des instructions et consignes de sécurité peut provoquer un choc électrique, un incendie et/ou entraîner de graves blessures.

Conservez tous les avertissements et toutes les instructions pour pouvoir s'y reporter ultérieurement.

Le terme **batterie de VAE** utilisé dans cette notice désigne toutes les batteries de VAE Bosch d'origine.

- ▶ **Lisez et respectez les consignes de sécurité et les instructions de toutes les notices d'utilisation des composants VAE, ainsi que la notice d'utilisation de votre VAE.**
- ▶ **Le chargeur n'est pas protégé contre les projections et la pénétration d'eau.** N'utilisez pour cette raison le chargeur que dans des environnements secs.



N'exposez jamais le chargeur à la pluie ou à de l'humidité. Il ne doit à aucun moment venir en contact avec des gouttes d'eau éventuellement présentes sur votre VAE (après avoir p. ex. roulé sous la pluie ou sous la neige). En cas de pénétration d'eau dans un chargeur il y a risque de choc électrique.

- ▶ **Ne chargez que des batteries Li-ion autorisées par Bosch pour les vélos électriques. La tension de la batterie doit correspondre à la tension de charge du chargeur.** Il existe sinon un risque d'explosion et d'incendie.
- ▶ **Veillez à ce que le chargeur reste propre.** Un encrassement augmente le risque de choc électrique.
- ▶ **Évitez toute sollicitation excessive de la prise électrique et du connecteur du chargeur**. Cela pourrait rendre le chargeur inutilisable.
- ▶ **Vérifiez l'état du chargeur, du câble et du connecteur avant chaque utilisation. Veillez avant chaque charge à ce que le câble et la prise de charge soient secs. N'utilisez plus le chargeur si vous constatez qu'il présente des dommages. N'ouvrez pas le chargeur.** Le risque de choc électrique augmente quand le chargeur, le câble ou le connecteur présente un dommage.
- ▶ **N'utilisez pas le chargeur et la batterie du VAE dans un environnement inflammable ou quand ils sont posés sur un support facilement inflammable (par ex. papier, textile etc.).** En s'échauffant, le chargeur pourrait provoquer un incendie.
- ▶ **Soyez prudent lorsque vous touchez le chargeur pendant le processus de charge. Portez des gants de protection.** Le chargeur peut s'échauffer fortement surtout en cas de température ambiante élevée.
- ▶ **En cas d'endommagement ou d'utilisation non conforme d'une batterie de VAE, des vapeurs peuvent être émises. Ventilez alors le local et consultez un médecin en cas de malaise.** Les vapeurs peuvent irriter les voies respiratoires.
- ▶ **Ne laissez pas la batterie de VAE sans surveillance pendant sa charge.**
- ▶ **L'utilisation du chargeur est interdite aux enfants de moins de 8 ans. Les enfants de 8 ans et plus et les personnes souffrant d'un handicap physique, sensoriel ou mental ou n'ayant pas l'expérience et/ou les connaissances nécessaires ne sont pas autorisés à utiliser le chargeur sauf sous la surveillance d'une personne responsable de leur sécurité ou après avoir été initiés au maniement de ce chargeur par une personne compétente et s'être assuré qu'ils sont conscients des dangers liés à son utilisation. Ne laissez pas les enfants sans surveillance lors de l'utilisation, du nettoyage et de l'entretien. Assurez-vous que les enfants ne jouent pas avec le chargeur.** Il y a sinon risque de blessures et d'utilisation inappropriée.
- ▶ Au-dessous du chargeur se trouvent des indications sur les caractéristiques techniques en langue anglaise (numéro **(4)** sur la page avec les graphiques). Leur signification est la suivante : À utiliser SEULEMENT pour les batteries Lithium-Ion BOSCH !

Description des prestations et du produit

Utilisation conforme

Nous nous réservons le droit d'apporter à tout moment des modifications au logiciel pour corriger des erreurs ou pour modifier les fonctionnalités décrites dans la présente notice.

Les chargeurs VAE Bosch sont uniquement conçus pour charger des batteries de VAE Bosch ; toute autre utilisation est interdite.

Éléments constitutifs

La numérotation des éléments se réfère aux représentations sur les pages graphiques situées en début de notice.

Certaines illustrations de cette notice d'utilisation peuvent différer légèrement de la réalité, selon l'équipement de votre vélo électrique.

(1) Chargeur
(2) Prise du chargeur
(3) Câble d'alimentation
(4) Consignes de sécurité du chargeur
(5) Câble de charge
(6) Prise de charge
(7) Cache de la prise de charge
(8) Batterie de porte-bagages
(9) Indicateur de fonctionnement et d'état de charge de la batterie de VAE
(10) Touche Marche/Arrêt de la batterie de VAE
(11) Batterie standard

Caractéristiques techniques

Chargeur		Standard Charger (36-4/230)	Compact Charger (36-2/100-230)	Fast Charger (36-6/230)
Code produit		BCS220	BCS230	BCS250
Tension nominale	V	207–264	90–264	207–264
Fréquence	Hz	47–63	47–63	47–63
Tension de charge de la batterie	V	36	36	36
Courant de charge (maxi)	A	4	2	6 [A)]
Durée de charge				
– PowerPack 300 (approx.)	h	2,5	5	2,5
– PowerPack 400 (approx.)	h	3,5	6,5	2,5
– PowerPack 500 (approx.)	h	4,5	7,5	3
Températures de fonctionnement	°C	0 … +40	0 … +40	0 … +40
Températures de stockage	°C	+10 … +40	+10 … +40	+10 … +40
Poids (approx.)	kg	0,8	0,6	1,0
Indice de protection		IP40	IP40	IP40

A) Le courant de charge de la batterie PowerPack 300 et des batteries Classic+ Line est limité à 4 A.

Les données indiquées sont valables pour une tension nominale [U] de 230 V. Elles peuvent varier lorsque la tension diffère de cette valeur et sur les versions destinées à certains pays.

Utilisation

Mise en marche

Raccordement du chargeur au réseau électrique (voir figure A)

▶ **Tenez compte de la tension du réseau !** La tension du réseau électrique doit correspondre aux indications se trouvant sur la plaque signalétique du chargeur.

Reliez le connecteur **(3)** du câble secteur à la prise **(2)** du chargeur.

Raccordez le câble secteur (peut différer selon les pays) à une prise secteur.

Recharge de la batterie de VAE en dehors du vélo (voir figure B)

Éteignez la batterie de VAE et retirez-la de sa fixation sur le vélo électrique. Lisez et observez la notice d'utilisation de la batterie de VAE.

▶ **Ne posez la batterie de VAE que sur des surfaces propres.** Évitez toute humidité, tout contact avec de l'eau et tout encrassement de la prise de charge et des contacts électriques, par ex. par du sable ou de la terre.

Insérez le câble de charge **(5)** du chargeur dans la prise de charge **(6)** de la batterie de VAE.

Recharge de la batterie de VAE sur le vélo (voir figures D et C)

Éteignez la batterie de VAE. Nettoyez le cache de la prise de charge **(7)**. Évitez toute humidité, tout contact avec de l'eau et tout encrassement de la prise de charge et des contacts électriques, par ex. par du sable ou de la terre. Ouvrez le cache de la prise de charge **(7)** et raccordez le câble de charge **(5)** à la prise de charge **(6)**.

▶ **L'échauffement du chargeur pendant la charge crée un risque d'incendie. Ne chargez les batteries de VAE sur le vélo qu'à l'état sec et dans un endroit où tout risque d'incendie est exclu.** Lisez et observez la notice d'utilisation de la batterie de VAE.

Processus de charge en présence de deux batteries de VAE

En présence de deux batteries de VAE sur le vélo, les deux batteries de VAE peuvent être rechargées au niveau de la prise électrique non obturée. Les deux batteries de VAE sont d'abord chargées l'une après l'autre à env. 80–90 % puis en parallèle jusqu'à leur recharge complète (les LED des deux batteries de VAE clignotent).

Pendant la conduite, les deux batteries de VAE se déchargent en alternance.

Il est également possible de recharger séparément chaque batterie de VAE en la sortant de sa fixation.

Charge normale

La charge débute dès que le chargeur est connecté à la batterie de VAE ou à la prise de charge du vélo électrique et au réseau d'alimentation électrique.

Remarque : Pour qu'une charge soit possible, il faut que la température de la batterie du VAE se trouve dans la plage de températures de charge admissible.

Remarque : Pendant la durée de la charge, l'unité motrice est désactivée.

La recharge de la batterie de VAE peut s'effectuer avec ou sans ordinateur de bord. Sans l'ordinateur de bord, la pro-

gression de la charge peut être observée sur l'indicateur d'état de charge de la batterie de VAE.

Si l'ordinateur de bord est connecté, un message s'affiche sur l'écran.

Le niveau de charge est indiqué par l'indicateur d'état de charge **(9)** de la batterie de VAE et par les barres du symbole batterie sur l'ordinateur de bord.

Pendant la charge, les LED de l'indicateur d'état de charge **(9)** de la batterie de VAE s'allument. Chaque LED allumée correspond à environ 20 % de la charge totale. La LED qui clignote indique la charge des 20 % suivants.

Une fois que la batterie du VAE est complètement chargée, les LED ainsi que l'ordinateur de bord s'éteignent. La charge est terminée. En cas d'actionnement de la touche Marche/Arrêt **(10)** de la batterie, le niveau de charge s'affiche pendant **3** secondes.

Débranchez le chargeur de la prise secteur et la batterie de VAE ou le VAE du chargeur.

Le VAE et la batterie de VAE s'éteignent automatiquement après avoir été débranchés du chargeur.

Remarque : Si la recharge a été effectuée sur le vélo électrique, refermez ensuite avec précaution le cache **(7)** de la prise de charge **(6)** afin d'éviter toute pénétration de saletés ou d'eau.

Si vous ne déconnectez pas la batterie de VAE du chargeur au terme de la charge, le chargeur se rallume automatiquement au bout de quelques heures afin de vérifier le niveau de charge de la batterie de VAE. Il se remet si nécessaire à charger.

Défaut – Causes et remèdes

Cause	Remède
 Batterie défectueuse	**Deux LED de la batterie clignotent.** Adressez-vous à un atelier spécialisé.
 La batterie est trop chaude ou trop froide	**Trois LED de la batterie clignotent.** Déconnectez la batterie du chargeur jusqu'à ce qu'elle revienne dans la plage de températures de charge admissible. Ne rebranchez la batterie au chargeur qu'une fois qu'elle se trouve à nouveau dans la plage de températures admissible.
 Le chargeur ne charge pas.	**Une LED de la batterie clignote.** Adressez-vous à un atelier spécialisé.
 Le chargeur ne charge pas.	**Aucune LED ne clignote (selon le niveau de charge de la batterie, une ou plusieurs LED sont allumées en permanence).** Adressez-vous à un atelier spécialisé.
Recharge impossible (pas d'affichage sur la batterie)	
Le câble n'est pas correctement branché	Contrôlez tous les connecteurs.
Contacts de la batterie encrassés	Nettoyez avec précaution les contacts électriques de la batterie.
Prise de courant, câble ou chargeur défectueux	Vérifiez la tension du secteur, faites contrôler le chargeur dans un atelier spécialisé.
Batterie défectueuse	Adressez-vous à un atelier spécialisé.

Entretien et service après-vente

Nettoyage et entretien

Au cas où le chargeur viendrait à tomber en panne, adressez-vous à un atelier spécialisé.

Nettoyez le chargeur avec un chiffon sec.

Service après-vente et conseil utilisateurs

Pour toutes les questions concernant votre vélo électrique et ses éléments, adressez-vous à un atelier spécialisé dans l'entretien et la réparation de vélos électriques.

Vous trouverez les données de contact des ateliers spécialisés dans l'entretien et la réparation de vélos électriques sur le site internet www.bosch-ebike.com.

Informations supplémentaires

Vous trouverez d'autres informations et vidéos sur les composants VAE et leurs fonctions dans le Bosch eBike Help Center.

Élimination et matériaux dans les produits

Vous trouverez des indications sur les matériaux utilisés dans les produits sous le lien suivant : www.bosch-ebike.com/en/material-compliance.

Ne jetez pas les systèmes eBike et leurs éléments constitutifs dans les ordures ménagères !

Une reprise du produit est possible dans la mesure où le revendeur le propose de lui-même ou s'il y est contraint par la loi. Observez les dispositions nationales en vigueur.

Rapportez les composants du VAE ainsi que les accessoires et emballages dans un centre de recyclage respectueux de l'environnement.

Assurez-vous que toutes les données personnelles enregistrées sur ces composants de VAE ont bien été effacées.

Avant la mise au rebut des composants de VAE, retirez impérativement les piles qu'il est possible d'extraire sans endommagement et déposez-les dans un point de collecte.

Le règlement (UE) 2023/1542 oblige à collecter séparément les équipements électriques et électroniques, piles/batteries usagés ou défectueux et à les déposer dans un centre de recyclage respectueux de l'environnement.

La collecte séparée des équipements électriques permet un premier tri sélectif, facilite le traitement et la récupération des matières premières et contribue par conséquent à la protection de l'homme et de l'environnement.







Sous réserve de modifications.

Indicaciones de seguridad




Lea íntegramente estas indicaciones de seguridad e instrucciones. Las faltas de observación de las indicaciones de seguridad y de las instrucciones pueden causar descargas eléctricas, incendios y/o lesiones graves.

Guarde todas las indicaciones de seguridad e instrucciones para posibles consultas futuras.

El término **Batería para eBike** utilizado en estas instrucciones de servicio se refiere a todas las baterías originales para eBikes de Bosch.

- ▶ **Lea y siga todas las indicaciones de seguridad e instrucciones de todos las instrucciones de servicio de los componentes de la eBike, así como las instrucciones de servicio de su eBike.**
- ▶ **El cargador no ofrece protección contra la entrada de agua.** Por lo tanto, utilice el cargador únicamente en zonas secas.



Mantenga siempre el cargador alejado de la lluvia o la humedad. Preste especial atención al agua que gotea de su eBike, p. ej., debido a la lluvia o la nieve. La penetración de agua en el cargador comporta un mayor riesgo de descarga eléctrica.

- ▶ **Solamente cargue acumuladores de iones de litio Bosch autorizados para bicicletas eléctricas (eBikes). La tensión del acumulador debe corresponder a la tensión de carga de acumuladores del cargador.** En caso contrario existe peligro de incendio y explosión.
- ▶ **Mantenga el cargador limpio.** La suciedad puede comportar un peligro de descarga eléctrica.
- ▶ **Evite una carga excesiva en la hembrilla y la clavija del aparato**. Esto podría inutilizar el cargador.
- ▶ **Antes de cualquier uso, compruebe el cargador, el cable y el enchufe. Asegúrese de que el enchufe y la hembrilla de carga estén secos cuando comience la carga. No utilice el cargador, si detecta daños. No abra el cargador.** Cargadores, cables y enchufes dañados comportan un mayor riesgo de descarga eléctrica.
- ▶ **No opere el cargador y el acumulador de la eBike sobre superficies fácilmente inflamables (por ejemplo, papel, tejidos, etc.) o en un entorno inflamable.**Debido al calentamiento del cargador durante la carga, existe peligro de incendio.
- ▶ **Proceda con cuidado cuando toque el cargador durante el proceso de carga. Utilice guantes de protección.** El cargador puede llegar a calentarse fuertemente, especialmente si la temperatura ambiente es alta.
- ▶ **Si se daña la batería de la eBike o se utiliza de forma indebida, pueden salir vapores. Ventile al aire libre y busque ayuda médica si tiene síntomas de malestar.** Los vapores pueden irritar las vías respiratorias.
- ▶ **No debe dejarse cargando la batería de la eBike sin la debida vigilancia.**
- ▶ **Los niños menores de 8 años no deben utilizar el cargador. Los niños a partir de 8 años y las personas que por causa de sus capacidades físicas, sensoriales o intelectuales o su falta de experiencia o conocimientos no están en situación de manejar de forma segura el cargador, solo deben utilizarlo bajo la vigilancia o la instrucción de una persona responsable, siempre que comprendan los riesgos que esto comporta. Vigile a los niños durante la utilización, la limpieza y el mantenimiento. Los niños no deben jugar con el cargador.** En caso contrario, existe el peligro de un manejo erróneo y lesiones.
- ▶ En la parte inferior del cargador se encuentran indicaciones sobre los datos técnicos en inglés (señalizado en la página gráfica con el número **(4)**) y con el siguiente contenido: ¡Utilizar SÓLO con acumuladores de iones de litio BOSCH!

Descripción del producto y servicio

Utilización reglamentaria

Además de las funciones aquí representadas, puede ser que se introduzcan en cualquier momento modificaciones de software para la eliminación de errores y modificaciones de funciones.

Los cargadores para eBikes de Bosch están diseñados exclusivamente para cargar los acumuladores de eBikes de Bosch y no deben utilizarse para ningún otro objetivo.

Componentes principales

La numeración de los componentes representados hace referencia a las figuras de las páginas de gráficos que aparecen al inicio de las instrucciones.

Algunas descripciones de estas instrucciones de uso pueden diferir ligeramente de las reales en función del equipamiento de su eBike.

(1) Cargador
(2) Conector hembra del aparato
(3) Enchufe del aparato
(4) Instrucciones de seguridad del cargador
(5) Conector del cargador
(6) Conector hembra para el cargador
(7) Tapa de conector de carga
(8) Batería para portaequipajes
(9) Indicador del estado de funcionamiento y de carga de la batería de la eBike
(10) Tecla de conexión/desconexión de la batería de la eBike
(11) Batería estándar

Datos técnicos

Cargador		Standard Charger (36-4/230)	Compact Charger (36-2/100-230)	Fast Charger (36-6/230)
Código de producto		BCS220	BCS230	BCS250
Tensión nominal	V	207–264	90–264	207–264
Frecuencia	Hz	47–63	47–63	47–63
Tensión de carga del acumulador	V	36	36	36
Corriente de carga (máx.)	A	4	2	6 [A)]
Tiempo de carga				
– PowerPack 300, aprox.	h	2,5	5	2,5
– PowerPack 400, aprox.	h	3,5	6,5	2,5
– PowerPack 500, aprox.	h	4,5	7,5	3
Temperatura de funcionamiento	°C	0 … +40	0 … +40	0 … +40
Temperatura de almacenamiento	°C	+10 … +40	+10 … +40	+10 … +40
Peso, aprox.	kg	0,8	0,6	1,0
Grado de protección		IP40	IP40	IP40

A) La corriente de carga se limita en el paquete PowerPack 300 así como en los acumuladores de la línea Classic+ Line a 4 A.

Las indicaciones son válidas para una tensión nominal [U] de 230 V. Estas indicaciones pueden variar con tensiones divergentes y en ejecuciones específicas del país.

Operación

Puesta en marcha

Conectar el cargador a la red de corriente (ver figura A)

▶ **¡Observe la tensión de red!** La tensión de alimentación deberá coincidir con aquella indicada en la placa de características del cargador.

Inserte el conector macho **(3)** del cable de red en el conector hembra **(2)** del cargador.

Conecte el enchufe (específico de cada país) a la red.

Carga de la batería de la eBike extraídas (ver figura B)

Desconecte la batería de la eBike y retírela del soporte de la eBike. Para ello, lea y aténgase a las instrucciones de uso de la batería de la eBike.

▶ **Coloque el acumulador de la eBike solo sobre superficies limpias.** Evite la humedad y el ensuciamiento del conector hembra para carga y los contactos, p. ej. por arena o tierra.

Inserte el conector macho **(5)** del cargador en la toma de carga **(6)** de la batería de la eBike.

Carga de la batería de la eBike en la eBike (ver figuras D y C)

Desconecte la batería de la eBike. Limpie la cubierta del conector hembra para carga **(7)**. Evite la humedad y el ensuciamiento del conector hembra para carga y los contactos, p. ej. por arena o tierra. Levante la cubierta del conector hembra para carga **(7)** y conecte el conector macho para carga **(5)** al conector hembra para carga **(6)**.

▶ **Por causa del calentamiento del cargador durante la carga existe peligro de incendio. Cargue siempre las baterías de la eBike en lugares secos y protegidos contra incendios.** Para ello, lea y aténgase a las instrucciones de uso de la batería de la eBike.

Ciclo de carga con dos baterías de eBike instaladas

Si la eBike dispone de dos baterías instaladas, pueden cargarse las dos a través de la conexión que no ha sido cerrada. En primer lugar, las dos baterías se cargan una tras otra hasta aprox. el 80–90 % y, a continuación, se cargan por completo en paralelo (los LED de las dos baterías parpadean).

Durante el servicio, las baterías de la eBike se descargan alternadamente.

Si extrae las baterías de la eBike de sus soportes, podrá cargar cada batería de la eBike por separado.

Proceso de carga

El proceso de carga comienza en cuanto el cargador está conectado con la batería de la eBike o con el conector hembra para carga en la eBike y con la red eléctrica.

Indicación: El proceso de carga solamente puede realizarse, si la temperatura del acumulador de la eBike se encuentra en el rango de temperatura de carga permitido.

Indicación: Durante el proceso de carga se desactiva la unidad de accionamiento.

Es posible cargar la batería de la eBike con y sin ordenador de a bordo. Sin ordenador de a bordo, el proceso de carga puede observarse mediante el indicador del estado de carga de la batería de la eBike.

En caso de que el ordenador de a bordo esté conectado, se visualiza un mensaje correspondiente.

El estado de carga se indica mediante el indicador del estado de carga **(9)** en la batería de la eBike y mediante barras en el ordenador de a bordo.

Durante el proceso de carga están encendidos los LED del indicador del estado de carga **(9)** en la batería de la eBike. Cada LED permanentemente encendido equivale a un 20 % de la capacidad de carga. El LED parpadeante indica la carga del siguiente 20 %.

Cuando la batería de la eBike está cargado por completo, los LED se apagan de inmediato y el ordenador de a bordo se desconecta. El proceso de carga finaliza. Pulsando la tecla de conexión/desconexión **(10)** en la batería de la eBike se puede visualizar el estado de carga durante **3** segundos.

Desconecte el cargador de la red y el acumulador de la eBike o la eBike del cargador.

La eBike y el acumulador de la eBike se desconectan automáticamente tras la desconexión del cargador.

Indicación: Si ha realizado la carga en la eBike, una vez terminado el proceso de carga cierre con cuidado el conector hembra para carga **(6)** con la cubierta **(7)** para que no entre suciedad ni agua.

En caso de no desconectar el cargador de la batería de la eBike tras la carga, el cargador se vuelve a encender transcurridas unas horas para comprobar el estado de carga de la batería de la eBike y comenzar de nuevo la carga si fuese necesario.

Fallos – Causas y remedio

Causa	Remedio
 Batería de la eBike defectuosa	**Parpadean dos LED en la batería de la eBike.** Diríjase a un taller especializado.
 Batería de la eBike demasiado caliente o fría	**Parpadean tres LED en la batería de la eBike.** Desconectar la batería de la eBike del cargador hasta que se alcance el rango de temperatura de carga. No conecte de nuevo el acumulador de la eBike al cargador hasta que haya alcanzado la temperatura de carga admisible.
 El cargador no carga.	**Un LED del acumulador de la eBike parpadea.** Diríjase a un taller especializado.
 El cargador no carga.	**No parpadea ningún LED (en función del estado de carga de la batería de la eBike se iluminan permanentemente uno o varios LED).** Diríjase a un taller especializado.
No es posible cargar (ninguna indicación en la batería de la eBike)	
Enchufe introducido incorrectamente	Verificar todas las conexiones por enchufe.
Contactos de la batería de la eBike sucios	Limpiar con cuidado los contactos de la batería de la eBike.
Toma de corriente, cable o cargador defectuoso	Compruebe la tensión de red, haga revisar el cargador en un taller especializado.
Batería de la eBike defectuosa	Diríjase a un taller especializado.

Mantenimiento y servicio

Mantenimiento y limpieza

Si el cargador llegase a averiarse diríjase a un taller especializado.

Limpie el cargador con un paño seco.

Servicio técnico y atención al cliente

En caso de cualquier consulta sobre la eBike y sus componentes, diríjase a un taller especializado.

Los detalles de contacto de los talleres especializados se pueden encontrar en el sitio web www.bosch-ebike.com.

Informaciones adicionales

Informaciones adicionales y vídeos sobre los componentes de la eBike y sus funciones se encuentran en el Bosch eBike Help Center.

Eliminación y sustancias contenidas en productos

Puede encontrar información sobre sustancias contenidas en productos en el siguiente enlace: www.bosch-ebike.com/en/material-compliance.

¡No arroje eBikes y sus componentes a la basura!

La devolución al comercio minorista es posible si éste ofrece la devolución voluntariamente o está legalmente obligado a hacerlo. En ello, respete la normativa nacional.



Los componentes individuales de la eBike, así como los accesorios y los embalajes, deberán someterse a un proceso de recuperación que respete el medio ambiente.

Asegúrese por su cuenta de que no hay datos personales almacenados en estos componentes de la eBike.

Las pilas que puedan extraerse de los componentes de la eBike sin ser destruidas, deben extraerse antes de la eliminación y llevarlas a la recogida selectiva de pilas.



De conformidad con el Reglamento (UE) 2023/1542, los aparatos eléctricos que ya no puedan utilizarse y las pilas/acumuladores recargables defectuosos o usados deben recogerse por separado y reciclarse de forma respetuosa con el medio ambiente.

La recolección selectiva de aparatos eléctricos sirve para la preclasificación por tipos y favorece el tratamiento adecuado y la recuperación de materias primas, protegiendo así a las personas y al medio ambiente.



Reservado el derecho de modificación.

Instruções de segurança




Leia todas as indicações e instruções de segurança. A inobservância das indicações e instruções de segurança pode causar choque elétrico, incêndio e/ou ferimentos graves.

Guarde todas as indicações e instruções de segurança para utilização futura.

O termo **bateria eBike** usado neste manual de instruções refere-se à bateria eBike original da Bosch.

- ▶ **Leia e respeite as indicações e instruções de segurança existentes em todos os manuais de instruções dos componentes eBike assim como no manual de instruções da sua eBike.**
- ▶ **O carregador não oferece qualquer proteção contra a entrada de água.** Assim, opere o carregador apenas em áreas secas.



Mantenha o carregador impreterivelmente afastado da chuva ou da humidade. Tenha especial atenção a salpicos de água da sua eBike p. ex. devido a chuva ou neve. Se penetrar água no carregador, há risco de ocorrer um choque elétrico.

- ▶ **Carregue apenas baterias de lítio Bosch homologadas para eBikes. A tensão da bateria tem de coincidir com a tensão de carga para bateria do carregador.** Caso contrário, existe perigo de incêndio e de explosão.
- ▶ **Mantenha o carregador limpo.** Com sujidade existe o perigo de choque elétrico.
- ▶ **Evite uma carga excessiva sobre a tomada e a ficha do aparelho**. Com isso, o carregador pode ficar inutilizável.
- ▶ **Antes de qualquer utilização, verifique o carregador, o cabo e a ficha. Certifique-se de que a ficha e a tomada de carregamento estão secas antes do início do carregamento. Não utilize o carregador se detetar danos no mesmo. Não abra o carregador.** Carregadores, cabos e fichas danificados aumentam o risco de choque elétrico.
- ▶ **Não opere o carregador nem a bateria da eBike sobre uma base facilmente inflamável (p. ex. papel, têxtil, etc.) ou em ambiente inflamável.** Devido ao aquecimento do carregador de tensão durante o carregamento, existe perigo de incêndio.
- ▶ **Tenha cuidado quando tocar no carregador durante o processo de carga. Use luvas de proteção.** O carregador pode sobreaquecer, especialmente se a temperatura ambiente for elevada.
- ▶ **Em caso de danos ou uso incorreto da bateria eBike, podem libertar-se vapores. Areje o espaço e procure assistência médica no caso de apresentar queixas.** Os vapores podem irritar as vias respiratórias.
- ▶ **A bateria da eBike não pode ser carregada sem vigilância.**
- ▶ **O carregador não pode ser usado por crianças com menos de 8 anos. O carregador não se destina a ser utilizado por crianças com mais de 8 anos e pessoas com capacidades físicas, sensoriais ou mentais reduzidas ou com falta de experiência e conhecimentos, a não ser que sejam vigiadas ou tenham recebido instruções sobre a utilização do carregador por uma pessoa responsável pela sua segurança e que esteja assegurado que perceberam os perigos associados. Vigie as crianças durante a utilização, a limpeza e a manutenção. Crianças não podem brincar com o carregador.** Caso contrário há perigo de operação errada e ferimentos.
- ▶ Do lado de baixo do carregador encontram-se informações sobre os dados técnicos em inglês um (assinalado na representação na página dos gráficos com o número **(4)**) e com o seguinte conteúdo: usar APENAS com baterias de lítio da BOSCH!

Descrição do produto e do serviço

Utilização adequada

Para além das funções aqui representadas, podem ser introduzidas em qualquer altura alterações de software para a eliminação de erros e alterações de funções.

Os carregadores eBike da Bosch destinam-se apenas para carregar baterias eBike da Bosch e não podem ser usados para outros fins.

Componentes ilustrados

A numeração dos componentes exibidos diz respeito às representações existentes nas páginas dos gráficos no início do manual.

Algumas representações neste manual de instruções podem divergir ligeiramente das circunstâncias reais em função do equipamento da sua eBike.

(1) Carregador
(2) Tomada do aparelho
(3) Ficha do aparelho
(4) Instruções de segurança do carregador
(5) Ficha do carregador
(6) Tomada para ficha do carregador
(7) Cobertura da tomada de carregamento
(8) Bateria do porta-bagagens
(9) Indicação de funcionamento e do nível de carga da bateria eBike
(10) Tecla de ligar/desligar da bateria eBike
(11) Bateria standard

Dados técnicos

Carregador		Standard Charger (36-4/230)	Compact Charger (36-2/100-230)	Fast Charger (36-6/230)
Código do produto		BCS220	BCS230	BCS250
Tensão nominal	V	207–264	90–264	207–264
Frequência	Hz	47–63	47–63	47–63
Tensão de carga para bateria	V	36	36	36
Corrente de carga (máx.)	A	4	2	6 [A)]
Tempo de carga				
– PowerPack 300, aprox.	h	2,5	5	2,5
– PowerPack 400, aprox.	h	3,5	6,5	2,5
– PowerPack 500, aprox.	h	4,5	7,5	3
Temperatura de serviço	°C	0 … +40	0 … +40	0 … +40
Temperatura de armazenamento	°C	+10 … +40	+10 … +40	+10 … +40
Peso, aprox.	kg	0,8	0,6	1,0
Tipo de proteção		IP40	IP40	IP40

A) A corrente de carga no PowerPack 300 assim como nas baterias da Classic+ Line está limitada para 4 A.

Os dados aplicam-se a uma tensão nominal [U] de 230 V. Com tensões divergentes e em versões específicas do país, estes dados podem variar.

Funcionamento

Colocação em funcionamento

Ligar o carregador à rede elétrica (ver figura A)

▶ **Observar a tensão de rede!** A tensão da fonte de corrente deve coincidir com a chapa de identificação do carregador.

Insira a ficha do aparelho **(3)** do cabo de corrente elétrica na tomada do aparelho **(2)** no carregador.

Ligue o cabo de corrente elétrica (específico para cada país) à rede elétrica.

Carregamento da bateria eBike retirada (ver figura B)

Desligue a bateria eBike e retire-a do suporte na eBike. Leia e respeite o manual de instruções da bateria eBike.

▶ **Coloque a bateria eBike apenas sobre superfícies limpas.** Evite que entre humidade e sujidade na tomada de carregamento e nos contactos, p. ex. areia ou terra.

Insira a ficha de carregamento **(5)** do carregador na tomada **(6)** na bateria eBike.

Carregamento da bateria eBike na eBike (ver figuras C e D)

Desligue a bateria eBike. Limpe a cobertura da tomada de carregamento **(7)**. Evite que entre humidade e sujidade na tomada de carregamento e nos contactos, p. ex. areia ou terra. Levante a cobertura da tomada de carregamento **(7)** e insira a ficha de carregamento **(5)** na tomada **(6)**.

▶ **Através do aquecimento do carregador ao carregar existe perigo de incêndio. Carregue as baterias eBike na eBike apenas em estado seco e num local que seja à prova de fogo.** Leia e respeite o manual de instruções da bateria eBike.

Processo de carga com duas baterias eBike colocadas

Caso estejam colocadas duas baterias eBike numa eBike, é possível carregar ambas através da ligação não fechada. Primeiro as duas baterias eBike são carregadas sucessivamente até aprox. 80–90%, de seguida as duas baterias eBike são totalmente carregadas paralelamente (os LEDs das duas baterias eBike piscam).

Durante o funcionamento, ambas as baterias eBike vão-se descarregando alternadamente.

Se retirar as baterias eBike dos suportes, poderá carregar cada uma delas individualmente.

Processo de carga

O processo de carga é iniciado assim que o carregador é ligado à bateria eBike ou a tomada de carregamento da eBike é ligada à rede elétrica.

Nota: O processo de carga só é possível quando a temperatura da bateria da eBike se encontrar na faixa de temperatura de carga admissível.

Nota: Durante o processo de carga, o motor é desativado.

O carregamento da bateria eBike é possível com ou sem computador de bordo. Sem o computador de bordo, o processo de carga pode ser observado no indicador do nível de carga da bateria eBike.

Se o computador de bordo estiver ligado é exibida uma mensagem correspondente.

O nível de carga é exibido com o indicador do nível de carga **(9)** na bateria eBike e com a barra no computador de bordo.

Durante o processo de carga, acendem-se os LEDs do indicador do nível de carga **(9)** na bateria eBike. Cada LED

que permanece aceso indica uma carga de aproximadamente 20% da capacidade. O LED intermitente indica estar a carregar os próximos 20%.

Quando a bateria da eBike estiver totalmente carregada, os LEDs apagam imediatamente e o computador de bordo é desligado. O processo de carga é terminado. Premindo a tecla de ligar/desligar **(10)** na bateria da eBike, o nível de carga pode ser exibido durante **3** segundos.

Desligue o carregador da rede elétrica e a bateria eBike ou a eBike do carregador.

A eBike e a bateria eBike desligam-se automaticamente depois de serem separadas do carregador.

Nota: Se tiver efetuado o carregamento na eBike, após o processo de carga feche cuidadosamente a tomada de carregamento **(6)** com a cobertura **(7)**, para que não possam penetrar sujidade nem água.

Se, após o carregamento, o carregador não for desligado da bateria eBike, este volta a ligar-se ao fim de algumas horas, verifica o nível de carga da bateria eBike e recomeça, se necessário, o processo de carga.

Erros – Causas e soluções

Causa	Solução
 Bateria eBike danificada	**Dois LEDs piscam na bateria eBike.** Contactar uma oficina especializada.
 A bateria eBike está demasiado quente ou fria	**Três LEDs piscam na bateria eBike.** Desligue a bateria eBike do carregador, até a faixa de temperatura de carga ter sido alcançada. Só voltar a ligar a bateria eBike ao carregador apenas quando tiver sido alcançada a temperatura de carga admissível.
 O carregador não carrega.	**Um LED pisca na bateria eBike.** Contactar uma oficina especializada.
 O carregador não carrega.	**Nenhum LED a piscar (dependendo do nível de carga da bateria da eBike um ou mais LEDs estão acesos permanentemente).** Contactar uma oficina especializada.
Processo de carga não é possível (não há indicação na bateria eBike)	
Ficha não está corretamente inserida	Verifique todas as ligações de encaixe.
Contactos da bateria eBike estão sujos	Limpe cuidadosamente os contactos da bateria eBike.
Tomada, cabo ou carregador danificados	Verificar a tensão de rede, solicitar a verificação do carregador por uma oficina especializada.
Bateria eBike danificada	Contactar uma oficina especializada.

Manutenção e assistência técnica

Manutenção e limpeza

Se o carregador não funcionar, por favor contacte uma oficina especializada.

Limpe o carregador com um pano seco.

Serviço pós-venda e aconselhamento

Se tiver questões sobre a eBike e respetivos componentes, contacte uma oficina especializada.

Pode consultar os dados de contacto das oficinas especializadas na página de Internet www.bosch-ebike.com.

Mais informações

Pode encontrar informações suplementares e vídeos acerca dos componentes eBike e as respetivas funções no Bosch eBike Help Center.

Eliminação e substâncias em artigos

Encontra indicações acerca de substâncias em artigos através do seguinte link: www.bosch-ebike.com/en/material-compliance.

Não deite a eBike e respetivos componentes para o lixo doméstico!

É possível uma devolução, desde que o comerciante se ofereça voluntariamente para aceitar a recolha ou desde que esteja legalmente obrigado a isso. Para tal, observe as disposições nacionais.



Cada um dos componentes eBike, assim como acessórios e embalagens devem ser reciclados de forma ambientalmente correta.

Certifique-se de que já não há dados pessoais nestes componentes eBike.

As baterias que podem ser removidas dos componentes eBike sem serem destruídas, devem ser removidas antes da eliminação e colocadas num ponto de recolha separado para baterias.



De acordo com o Regulamento (UE) 2023/1542, os equipamentos elétricos que já não são utilizáveis e as baterias/pilhas defeituosas ou usadas devem ser recolhidos separadamente e reciclados de forma ambientalmente correta.

A recolha separada de eletrodomésticos serve para classificação prévia por tipo e apoia o tratamento e recuperação adequados das matérias-primas, protegendo assim as pessoas e o ambiente.



Sob reserva de alterações.

Avvertenze di sicurezza




Leggere tutte le avvertenze e disposizioni di sicurezza. La mancata osservanza delle avvertenze e disposizioni di sicurezza può causare folgorazioni, incendi e/o lesioni di grave entità.

Conservare tutte le avvertenze di sicurezza e le istruzioni operative per ogni esigenza futura.

Il termine **batteria eBike** utilizzato nelle presenti istruzioni per l'uso si riferisce a tutte le batterie eBike originali Bosch.

- **Leggere e rispettare le avvertenze di sicurezza e le istruzioni riportate in tutte le istruzioni per l'uso dei componenti eBike e nelle istruzioni per l'uso dell'eBike.**
- **Il caricabatteria non offre alcuna protezione contro l'ingresso di acqua.** Pertanto, utilizzare il caricabatteria solo in ambienti asciutti.



Tenere sempre il caricabatteria al riparo dalla pioggia e dall'umidità. Prestare particolare attenzione al gocciolamento di acqua dall'eBike, ad esempio a causa della pioggia o della neve. Eventuali infiltrazioni d'acqua in un caricabatteria comportano il rischio di folgorazione.

- **Ricaricare esclusivamente batterie al litio Bosch omologate per eBike. La tensione delle batterie dovrà corrispondere alla tensione di carica del caricabatteria.** Sussiste rischio d'incendio ed esplosione.
- **Mantenere pulito il caricabatteria.** La presenza di sporco può causare folgorazioni.
- **Evitare di sollecitare eccessivamente la presa e la spina del dispositivo**. Ciò potrebbe rendere inutilizzabile il caricabatteria.
- **Prima di ogni utilizzo, controllare il caricabatteria, il cavo e il connettore. Accertarsi che all'inizio della ricarica il connettore e la presa di carica siano asciutti. Non utilizzare il caricabatteria se si rilevano danni. Non aprire il caricabatteria.** La presenza di danni al caricabatteria, ai cavi o ai connettori aumenta il rischio di folgorazione.
- **Non utilizzare il caricabatteria e la batteria dell'eBike su superfici facilmente infiammabili (ad es. carta, prodotti tessili ecc.), né in ambienti infiammabili.** Poiché il caricabatteria si riscalda in fase di ricarica, vi è rischio d'incendio.
- **Prestare attenzione in caso di contatto con il caricabatteria durante la ricarica. Indossare guanti protettivi.** Soprattutto in caso di elevate temperature ambientali, il caricabatteria può riscaldarsi notevolmente.
- **In caso di danni o di utilizzo improprio della batteria eBike, vi è il rischio di fuoriuscita di vapori. Far entrare aria fresca nell'ambiente e rivolgersi a un medico in caso di malessere.** I vapori possono irritare le vie respiratorie.
- **La batteria per eBike non andrà ricaricata senza sorveglianza.**
- **È vietato l'utilizzo del caricabatteria a bambini al di sotto degli 8 anni di età. I bambini a partire dagli 8 anni di età e le persone che, a causa di ridotte capacità fisiche, sensoriali o mentali, o che, per mancanza di esperienza o conoscenza, non siano in grado di utilizzare in sicurezza il caricabatteria, dovranno utilizzarlo solo sotto supervisione o in base a istruzioni ricevute da parte di una persona responsabile, a condizione che ne comprendano i rischi connessi. Sorvegliare i bambini durante l'utilizzo, la pulizia e la manutenzione. I bambini non dovranno giocare con il caricabatteria.** In caso contrario, vi è pericolo di utilizzo errato e di lesioni.
- Sul lato inferiore del caricabatteria sono riportate indicazioni sui dati tecnici in lingua inglese (nell'illustrazione alla pagina con rappresentazione grafica, contrassegnate con il numero **(4)**) e dal seguente significato: «Utilizzare ESCLUSIVAMENTE con batterie al litio BOSCH».

Descrizione del prodotto e dei servizi forniti

Utilizzo conforme

Oltre alle funzioni qui illustrate, è possibile in qualsiasi momento che vengano introdotte modifiche al software, al fine di eliminare eventuali errori o di modificare le funzionalità.

Le stazioni di ricarica per eBike Bosch sono destinate esclusivamente alla ricarica di batterie per eBike Bosch e non andranno utilizzate per altri scopi.

Componenti illustrati

La numerazione dei componenti illustrati nelle figure è riferita alle rappresentazioni sulle pagine con rappresentazione grafica all'inizio delle istruzioni.

Alcune illustrazioni nelle presenti Istruzioni per l'uso potranno presentare lievi differenze, in base all'equipaggiamento dell'eBike ed alle condizioni effettive.

(1) Caricabatteria
(2) Presa dell'apparecchio
(3) Connettore dell'apparecchio
(4) Indicazioni di sicurezza caricabatteria
(5) Connettore di ricarica
(6) Presa per connettore di ricarica
(7) Copertura presa di ricarica
(8) Batteria per montaggio su portapacchi
(9) Indicatore di funzionamento e del livello di carica batteria eBike
(10) Tasto On/Off batteria eBike
(11) Batteria standard

Dati tecnici

Caricabatteria		Standard Charger (36-4/230)	Compact Charger (36-2/100-230)	Fast Charger (36-6/230)
Codice prodotto		BCS220	BCS230	BCS250
Tensione nominale	V	207–264	90–264	207–264
Frequenza	Hz	47–63	47–63	47–63
Tensione di carica della batteria	V	36	36	36
Corrente di carica (max.)	A	4	2	6 [A)]
Tempo di carica				
– PowerPack 300, circa	h	2,5	5	2,5
– PowerPack 400, circa	h	3,5	6,5	2,5
– PowerPack 500, circa	h	4,5	7,5	3
Temperatura di esercizio	°C	0 … +40	0 … +40	0 … +40
Temperatura di magazzinaggio	°C	+10 … +40	+10 … +40	+10 … +40
Peso, circa	kg	0,8	0,6	1,0
Grado di protezione		IP40	IP40	IP40

A) Con PowerPack 300 e con le batterie della Classic+ Line la corrente di carica è limitata a 4 A.

I dati sono validi per una tensione nominale [U] di 230 V. In caso di tensioni differenti e di versioni per Paesi specifici, tali dati potranno variare.

Utilizzo

Messa in funzione

Collegamento del caricabatteria alla rete elettrica (vedere Fig. A)

- ▶ **Attenersi alla tensione di rete!** La tensione della rete elettrica deve corrispondere ai dati indicati sulla targhetta di identificazione del caricabatteria.

Innestare il connettore dell'apparecchio **(3)** del cavo di rete nella relativa presa **(2)** sul caricabatteria.

Collegare il cavo di rete (specifico del Paese d'impiego) alla rete elettrica.

Ricarica della batteria eBike rimossa (vedere fig. B)

Disattivare la batteria eBike e prelevarla dal relativo supporto dell'eBike. A questo proposito, leggere e rispettare le istruzioni per l'uso della batteria eBike.

- ▶ **Posizionare la batteria eBike esclusivamente su superfici pulite.** Evitare, in particolare, l'umidità e la presenza di sporco sulla presa di ricarica e sui contatti, ad es. sabbia o terra.

Innestare il connettore di ricarica **(5)** del caricabatteria nella presa di ricarica **(6)** sulla batteria eBike.

Ricarica della batteria eBike sulla eBike (vedere figg. C e D)

Disattivare la batteria eBike. Pulire la copertura della presa di carica **(7)**. Evitare, in particolare, l'umidità e la presenza di sporco sulla presa di ricarica e sui contatti, ad es. sabbia o terra. Sollevare la copertura della presa di carica **(7)** ed innestare il connettore di ricarica **(5)** nella presa di carica **(6)**.

- ▶ **Dato il riscaldamento della stazione di ricarica durante la ricarica stessa, sussiste rischio d'incendio. Ricaricare le batterie eBike sulla eBike esclusivamente se asciutte e dove non vi sia rischio d'incendio.** A questo proposito, leggere e rispettare le istruzioni per l'uso della batteria eBike.

Procedura di ricarica in caso di impiego di due batterie eBike

Qualora su una eBike siano presenti due batterie eBike, entrambe si potranno ricaricare mediante il collegamento non chiuso. Inizialmente, entrambe le batterie eBike verranno ricaricate in sequenza sino a circa l'80–90%, dopodiché raggiungeranno la completa ricarica in parallelo (i LED di entrambe le batterie eBike lampeggiano).

Durante il funzionamento, le due batterie eBike si scaricheranno alternativamente.

Prelevando le batterie eBike dai relativi supporti, sarà possibile ricaricarle singolarmente.

Procedura di ricarica

La procedura di ricarica inizia non appena il caricabatteria, unitamente alla batteria eBike o alla presa di ricarica sulla eBike, viene collegato alla rete elettrica.

Avvertenza: la ricarica sarà possibile soltanto se la temperatura della batteria per eBike si troverà nel campo ammesso per la ricarica stessa.

Avvertenza: durante la ricarica, il propulsore verrà disattivato.

La batteria eBike può essere ricaricata con o senza computer di bordo. Senza computer di bordo è possibile osservare la procedura di ricarica tramite l'indicatore del livello di carica della batteria eBike.

Se il computer di bordo è collegato, verrà visualizzato un corrispondente messaggio.

Il livello di carica viene visualizzato dall'apposito indicatore **(9)** sulla batteria eBike e dalle apposite barre nel computer di bordo.

Durante la procedura di ricarica, si accenderanno i LED dell'indicatore del livello di carica **(9)** sulla batteria eBike. Ciascun LED acceso con luce fissa corrisponde a circa il 20% di ricarica; il LED lampeggiante indica il successivo 20% in fase di ricarica.

Non appena la batteria per eBike è completamente carica, i LED si spengono immediatamente e il computer di bordo si disattiva. A questo punto, l'operazione di ricarica viene terminata. Premendo il tasto On/Off **(10)** sulla batteria per eBike, per **3** secondi si potrà visualizzare il livello di carica.

Scollegare il caricabatteria dalla rete elettrica e la batteria dell'eBike dal caricabatteria.

L'eBike e la batteria dell'eBike si spengono automaticamente quando vengono scollegati dal caricabatteria.

Avvertenza: se la batteria è stata ricaricata sulla eBike, al termine della procedura di ricarica coprire con cura la presa di ricarica **(6)** con l'apposita copertura **(7)**, per evitare infiltrazioni di sporco o di acqua.

Se il caricabatteria non viene scollegato dalla batteria eBike successivamente alla ricarica, dopo alcune ore il caricabatteria si riattiva, verifica il livello di carica della batteria eBike e, all'occorrenza, avvia nuovamente la procedura di ricarica.

Anomalie – Cause e rimedi

Causa	Rimedio
 Batteria eBike difettosa	**Due LED lampeggianti sulla batteria eBike.** Rivolgersi a un'officina specializzata.
 Batteria eBike troppo calda o troppo fredda	**Tre LED lampeggianti sulla batteria eBike.** Scollegare la batteria eBike dal caricabatteria finché non viene raggiunto il campo di temperatura di ricarica ammesso. Collegare nuovamente la batteria eBike al caricabatteria solamente quando lo stesso avrà raggiunto la temperatura di ricarica ammessa.
 Il caricabatteria non esegue la ricarica.	**Un LED sulla batteria eBike lampeggia.** Rivolgersi a un'officina specializzata.
 Il caricabatteria non esegue la ricarica.	**Nessun LED lampeggiante (in base al livello di carica della batteria eBike, uno o più LED accesi con luce fissa).** Rivolgersi a un'officina specializzata.
Procedura di ricarica impossibile (nessuna indicazione sulla batteria eBike)	
Connettore non innestato correttamente	Controllare tutti i collegamenti ad innesto.
Contatti sulla batteria eBike sporchi	Pulire accuratamente i contatti sulla batteria eBike.
Presa, cavo o caricabatteria difettosi	Controllare la tensione di rete e far controllare il caricabatteria da un'officina specializzata.
Batteria eBike difettosa	Rivolgersi a un'officina specializzata.

Manutenzione ed assistenza

Manutenzione e pulizia

In caso di guasto al caricabatteria, rivolgersi a un'officina specializzata.

Pulire il caricabatteria con un panno asciutto.

Servizio Assistenza Clienti e Consulenza Tecnica

Per qualsiasi domanda riguardo all'eBike e ai relativi componenti, rivolgersi a un'officina specializzata.

I dati di contatto delle officine specializzate sono disponibili sul sito web www.bosch-ebike.com.

Ulteriori informazioni

Informazioni dettagliate sui componenti dell'eBike e sulle relative funzioni sono riportate nel Bosch eBike Help Center.

Smaltimento e sostanze contenute nei prodotti

Le indicazioni relative alle sostanze contenute nei prodotti sono consultabili al seguente link: www.bosch-ebike.com/en/material-compliance.

Non gettare le eBikes, né i relativi componenti, nei rifiuti domestici.

La restituzione al rivenditore è possibile se quest'ultimo si offre di ritirare il prodotto volontariamente o se è obbligato per legge a farlo. Osservare le relative normative nazionali.



I singoli componenti dell'eBike, gli accessori e gli imballaggi devono essere riciclati nel rispetto dell'ambiente.

Assicurarsi personalmente che su questi componenti dell'eBike non siano più presenti dati personali.

Le batterie che possono essere rimosse dai componenti dell'eBike senza essere distrutte devono essere rimosse già prima dello smaltimento e sottoposte ad apposita raccolta differenziata.



In conformità al Regolamento (UE) 2023/1542, gli apparecchi elettrici non più utilizzabili e le batterie/pile difettose o usate devono essere raccolti separatamente e riciclati nel rispetto dell'ambiente.

La raccolta differenziata dei dispositivi elettrici ha lo scopo di smistare preliminarmente e in purezza le sostanze e supporta un trattamento e un riciclaggio conformi delle materie prime, rispettando così le persone e l'ambiente.

Con riserva di modifiche tecniche.

Veiligheidsaanwijzingen




Lees alle veiligheidsaanwijzingen en instructies. Het niet naleven van de veiligheidsaanwijzingen en instructies kan elektrische schokken, brand en/of zware verwondingen veroorzaken.

Bewaar alle veiligheidsaanwijzingen en instructies voor de toekomst.

Het in deze gebruiksaanwijzing gebruikte begrip **eBike-accu** heeft betrekking op alle originele Bosch eBike-accu's.

- ▶ **Lees de veiligheidsaanwijzingen en instructies in alle gebruiksaanwijzingen van de eBike-componenten en in de gebruiksaanwijzing van uw eBike, en volg deze op.**
- ▶ **Het oplaadapparaat biedt geen bescherming tegen binnendringend water.** Gebruik het oplaadapparaat daarom alleen in droge ruimtes.



Houd het oplaadapparaat absoluut uit de buurt van regen of natheid. Let vooral op druipwater van uw eBike, bijv. door regen of sneeuw. Bij het binnendringen van water in een oplaadapparaat bestaat het risico van een elektrische schok.

- ▶ **Laad alleen voor eBikes toegestane Bosch Li-Ion-accu's op. De accuspanning moet bij de acculaadspanning van het oplaadapparaat passen.** Anders bestaat er brand- en explosiegevaar.
- ▶ **Houd het oplaadapparaat schoon.** Door vervuiling bestaat er gevaar voor een elektrische schok.
- ▶ **Vermijd overmatige belasting op de apparaatbus en de apparaatstekker**. Het oplaadapparaat kan daardoor onbruikbaar worden.
- ▶ **Controleer vóór elk gebruik oplaadapparaat, kabel en stekker. Let erop dat stekker en oplaadbus aan het begin van het oplaadproces droog zijn. Gebruik het oplaadapparaat niet, als u beschadigingen vaststelt. Open het oplaadapparaat niet.** Beschadigde oplaadapparaten, kabels en stekkers verhogen het risico van een elektrische schok.
- ▶ **Gebruik het oplaadapparaat en de eBike-accu niet op een licht ontvlambare ondergrond (bijv. papier, textiel enz.) of in een brandbare omgeving.** Vanwege de bij het opladen optredende verwarming van het oplaadapparaat bestaat brandgevaar.
- ▶ **Wees voorzichtig, wanneer u het oplaadapparaat tijdens het opladen aanraakt. Draag werkhandschoenen.** Het oplaadapparaat kan vooral bij hoge omgevingstemperaturen zeer heet worden.
- ▶ **Bij beschadiging of verkeerd gebruik van de eBike-accu kunnen dampen ontsnappen. Zorg voor de aanvoer van frisse lucht en zoek bij klachten een arts op.** De dampen kunnen de luchtwegen irriteren.
- ▶ **De eBike-accu mag niet zonder toezicht geladen worden.**
- ▶ **Kinderen jonger dan 8 jaar mogen het oplaadapparaat niet gebruiken. Kinderen vanaf 8 jaar en personen die op grond van hun fysieke, zintuiglijke of geestelijke vermogens, hun onervarenheid of hun gebrek aan kennis niet in staat zijn het oplaadapparaat veilig te bedienen, mogen het oplaadapparaat niet zonder toezicht of instructie door een verantwoordelijke persoon gebruiken, mits gewaarborgd is dat ze de daarmee gepaard gaande gevaren begrijpen. Houd toezicht op kinderen bij gebruik, reiniging en onderhoud. Kinderen mogen niet met het oplaadapparaat spelen.** Anders bestaat er gevaar voor verkeerde bediening en verwondingen.
- ▶ Aan de onderkant van het oplaadapparaat bevindt zich informatie over technische gegevens in het Engels (in de weergave op de pagina met afbeeldingen aangegeven met nummer **(4)**) en met de volgende inhoud: UITSLUITEND gebruiken met BOSCH Li-Ion-accu's!

Beschrijving van product en werking

Beoogd gebruik

Naast de hier weergegeven functies kan het zijn dat op elk moment softwarewijzigingen voor het verhelpen van fouten en voor functiewijzigingen geïmplementeerd worden.

De Bosch eBike-oplaadapparaten zijn uitsluitend bestemd voor het opladen van Bosch eBike-accu's en mogen niet voor andere doeleinden gebruikt worden.

Afgebeelde componenten

De nummering van de afgebeelde componenten heeft betrekking op de weergaven op de pagina's met afbeeldingen aan het begin van de gebruiksaanwijzing.

Sommige weergaven in deze gebruiksaanwijzing kunnen, afhankelijk van de uitrusting van uw eBike, in geringe mate afwijken van de werkelijke omstandigheden.

(1) Oplaadapparaat
(2) Apparaataansluiting
(3) Apparaatstekker
(4) Veiligheidsaanwijzingen oplaadapparaat
(5) Oplaadstekker
(6) Aansluitbus voor oplaadstekker
(7) Afdekking oplaadbus
(8) Bagagedrageraccu
(9) Werkings- en oplaadaanduiding eBike-accu
(10) Aan/uit-toets eBike-accu
(11) Standaardaccu

Technische gegevens

Oplaadapparaat		Standard Charger (36-4/230)	Compact Charger (36-2/100-230)	Fast Charger (36-6/230)
Productnummer		BCS220	BCS230	BCS250
Nominale spanning	V	207–264	90–264	207–264
Frequentie	Hz	47–63	47–63	47–63
Accu-laadspanning	V	36	36	36
Laadstroom (max.)	A	4	2	6 [A)]
Oplaadtijd				
– PowerPack 300, ca.	h	2,5	5	2,5
– PowerPack 400, ca.	h	3,5	6,5	2,5
– PowerPack 500, ca.	h	4,5	7,5	3
Gebruikstemperatuur	°C	0 … +40	0 … +40	0 … +40
Opslagtemperatuur	°C	+10 … +40	+10 … +40	+10 … +40
Gewicht, ca.	kg	0,8	0,6	1,0
Beschermklasse		IP40	IP40	IP40

A) De laadstroom wordt bij het PowerPack 300 evenals bij accu's van de Classic+ Line op 4 A begrensd.

De gegevens gelden voor een nominale spanning [U] van 230 V. Bij afwijkende spanningen en in landspecifieke uitvoeringen kunnen deze gegevens variëren.

Gebruik

Ingebruikname

Oplaadapparaat op het elektriciteitsnet aansluiten (zie afbeelding A)

▶ **Let op de netspanning!** De spanning van de stroombron moet overeenkomen met de gegevens op het typeplaatje van het oplaadapparaat.

Steek de apparaatstekker **(3)** van het netsnoer in de apparaataansluiting **(2)** op het oplaadapparaat.

Sluit het netsnoer (verschilt per land) op het elektriciteitsnet aan.

Weggenomen eBike-accu opladen (zie afbeelding B)

Schakel de eBike-accu uit en neem deze uit de houder op de eBike. Lees hiervoor de gebruiksaanwijzing van de eBike-accu en neem deze in acht.

▶ **Zet de eBike-accu alleen op een schone ondergrond neer.** Vermijd natheid en vervuiling van de oplaadbus en van de contacten, bijv. door zand of aarde.

Steek de oplaadstekker **(5)** van het oplaadapparaat in de oplaadbus **(6)** op de eBike-accu.

eBike-accu op de eBike opladen (zie afbeeldingen C en D)

Schakel de eBike-accu uit. Reinig de afdekking van de oplaadbus **(7)**. Vermijd natheid en vervuiling van de oplaadbus en van de contacten, bijv. door zand of aarde. Til de afdekking van de oplaadbus **(7)** op en steek de oplaadstekker **(5)** in de oplaadbus **(6)**.

▶ **Door verwarming van het oplaadapparaat bij het opladen bestaat brandgevaar. Laad de eBike-accu's op de eBike alleen in droge toestand en op een brandveilige plaats.** Lees hiervoor de gebruiksaanwijzing van de eBike-accu en neem deze in acht.

Laadprocedure bij twee aangebrachte eBike-accu's

Zijn op een eBike twee eBike-accu's aangebracht, dan kunnen beide eBike-accu's via de niet afgesloten aansluiting geladen worden. Eerst worden beide eBike-accu's achtereenvolgens tot ca. 80–90 % geladen, vervolgens worden beide eBike-accu's parallel helemaal opgeladen (de LED's van beide eBike-accu's knipperen).

Tijdens het gebruik worden de beide eBike-accu's afwisselend ontladen.

Wanneer u de eBike-accu's uit de houders neemt, dan kunt u elke eBike-accu afzonderlijk laden.

Laadprocedure

Het laden begint, zodra het oplaadapparaat met de eBike-accu of de oplaadbus op de eBike en het elektriciteitsnet verbonden is.

Aanwijzing: Het laden is alleen mogelijk, wanneer de temperatuur van de eBike-accu zich in het toegestane laadtemperatuurbereik bevindt.

Aanwijzing: Tijdens het laden wordt de aandrijfeenheid gedeactiveerd.

Het laden van de eBike-accu is met en zonder boordcomputer mogelijk. Zonder boordcomputer kan het laden alleen op de accu-oplaadaanduiding eBike-accu gecontroleerd worden.

Bij een aangesloten boordcomputer verschijnt een dienovereenkomstige melding.

De laadtoestand wordt met de oplaadaanduiding **(9)** op de eBike-accu en met de balkjes op de boordcomputer weergegeven.

Tijdens het laden branden de LED's van de oplaadaanduiding **(9)** op de eBike-accu. Elke permanent brandende LED komt overeen met ongeveer 20 % capaciteit oplading. De knipperende LED geeft het opladen van de volgende 20 % aan.

Is de eBike-accu volledig geladen, dan gaan de LED's onmiddellijk uit en de boordcomputer wordt uitgeschakeld. Het laden wordt beëindigd. Door op de aan/uit-toets **(10)** op de eBike-accu te drukken kan de laadtoestand gedurende **3** seconden weergegeven worden.

Koppel het oplaadapparaat los van het elektriciteitsnet en de eBike-accu of de eBike van het oplaadapparaat.

eBike en eBike-accu schakelen na het loskoppelen van het oplaadapparaat automatisch uit.

Aanwijzing: Wanneer u op de eBike heeft opgeladen, sluit dan na het laden de oplaadbus **(6)** zorgvuldig met de afdekking **(7)**, zodat er geen vuil of water kan binnendringen.

Als het oplaadapparaat na het laden niet van de eBike-accu losgekoppeld wordt, dan schakelt het oplaadapparaat na een paar uur opnieuw in, controleert de laadtoestand van de eBike-accu en begint eventueel opnieuw met opladen.

Fouten – oorzaken en verhelpen

Oorzaak	Verhelpen
 eBike-accu defect	**Twee LED's op de eBike-accu knipperen.** Neem contact op met een gespecialiseerde fietsenmaker.
 eBike-accu te warm of te koud	**Drie LED's op de eBike-accu knipperen.** Koppel de eBike-accu los van het oplaadapparaat tot het laadtemperatuurbereik bereikt is. Sluit de eBike-accu pas weer op het oplaadapparaat aan, wanneer deze de toegestane oplaadtemperatuur heeft bereikt.
 Het oplaadapparaat laadt niet.	**Een LED op de eBike-accu knippert.** Neem contact op met een gespecialiseerde fietsenmaker.
 Het oplaadapparaat laadt niet.	**Geen LED knippert (afhankelijk van de laadtoestand van de eBike-accu branden een of meer LED's continu).** Neem contact op met een gespecialiseerde fietsenmaker.
Geen opladen mogelijk (geen aanduiding op eBike-accu)	
Stekker niet correct ingestoken	Controleer alle steekverbindingen.
Contacten van eBike-accu vuil	Reinig de contacten op de eBike-accu voorzichtig.
Stopcontact, kabel of oplaadapparaat defect	Controleer de netspanning, laat het oplaadapparaat door de gespecialiseerde fietsenmaker controleren.
eBike-accu defect	Neem contact op met een gespecialiseerde fietsenmaker.

Onderhoud en service

Onderhoud en reiniging

Mocht het oplaadapparaat niet meer werken, neem dan contact op met een gespecialiseerde fietsenmaker.

Reinig het oplaadapparaat met een droge doek.

Klantenservice en gebruiksadvies

Neem bij alle vragen over de eBike en zijn componenten contact op met een gespecialiseerde fietsenmaker.

Contactgegevens van de gespecialiseerde fietsenmakers vindt u op de internetpagina www.bosch-ebike.com.

Meer informatie

Meer informatie en video's over de eBike-componenten en hun functies vindt u in het Bosch eBike Help Center.

Afvoer en stoffen in producten

Informatie over stoffen in producten vindt u onder de volgende link: www.bosch-ebike.com/en/material-compliance.

Gooi eBikes en hun componenten niet bij het huisvuil!

Teruggave in de handel is mogelijk voor zover deze de terugname vrijwillig aanbiedt of hiertoe wettelijk verplicht is. Neem daarbij goed nota van de nationale voorschriften.



De afzonderlijke eBike-componenten zoals accessoires en verpakkingen moeten op een voor het milieu verantwoorde wijze worden gerecycled.

Zorg er zelf voor dat zich geen persoonsgegevens meer op deze eBike-componenten bevinden.

Batterijen die niet-destructief uit de eBike-componenten kunnen worden genomen, moeten vóór de afvoer zelf verwijderd en naar een apart inzamelpunt voor batterijen gebracht worden.



Conform de verordening (EU) 2023/1542 moeten afgedankte elektrische en elektronische apparatuur en defecte of verbruikte accu's/batterijen apart ingezameld en op een voor het milieu verantwoorde wijze worden gerecycled.

Het apart inzamelen van elektrische apparaten is bedoeld voor een zuivere voorsortering en ondersteunt een correcte behandeling en terugwinning van de grondstoffen. Op deze manier worden mens en milieu gespaard.



Wijzigingen voorbehouden.

Sikkerhedsinstrukser




Læs alle sikkerhedsinstrukser og anvisninger. Overholdes sikkerhedsinstrukserne og anvisningerne ikke, er der risiko for elektrisk stød, brand og/eller alvorlige kvæstelser.

Opbevar alle sikkerhedsinstrukser og anvisninger til fremtidig brug.

Det i brugsanvisningen anvendte begreb **eBike-akku** vedrører alle originale Bosch eBike-akkuer.

- ▶ **Læs og overhold sikkerhedsanvisningerne og instruktionerne i alle brugsanvisninger til eBike-komponenterne samt i brugsanvisningen til din eBike.**
- ▶ **Laderen er ikke beskyttet mod indtrængende vand.** Brug derfor kun laderen på tørre steder.



Laderen må absolut ikke udsættes for regn eller fugt. Vær især opmærksom på vanddråber fra din eBike, f.eks. på grund af regn eller sne. Ved indtrængning af vand i en lader er der risiko for at få elektrisk stød.

- ▶ **Oplad kun lithium-ion-akkuer fra Bosch, der er godkendt til eBikes. Akku-spændingen skal passe til laderens akku-ladespænding.** I modsat fald er der risiko for brand og eksplosion.
- ▶ **Hold laderen ren.** Ved tilsmudsning er der fare for elektrisk stød.
- ▶ **Undgå for stor belastning af apparatets stik og stikudtag**. Det kan gøre laderen ubrugelig.
- ▶ **Kontrollér altid ledning og stik før anvendelse af laderen. Vær opmærksom på, at stik og hunstik i laderen er tørre, når opladningen påbegyndes. Brug ikke laderen, hvis den er beskadiget. Åbn aldrig laderen.** Beskadigede ladere, ledninger og stik øger risikoen for at få elektrisk stød.
- ▶ **Brug ikke laderen og eBike-akkuen på et letantændeligt underlag (f.eks. papir, tekstiler osv.) eller i brændbare omgivelser.** Der er brandfare på grund af den opvarmning af laderen, der forekommer under ladning.
- ▶ **Vær forsigtig, når du berører laderen under opladningen. Brug beskyttelseshandsker.** Laderen kan blive meget varm, især ved høje omgivelsestemperaturer.
- ▶ **Hvis eBike-akkuen beskadiges eller bruges forkert, kan der sive dampe ud. Søg frisk luft, og søg lægehjælp, hvis du føler dig utilpas.** Dampene kan irritere luftvejene.
- ▶ **eBike-akku må ikke lades ude af syne.**
- ▶ **Børn under 8 år må ikke anvende laderen. Børn fra 8 år og personer, som på grund af deres fysiske, sensoriske eller mentale tilstand eller deres manglende erfaring og kendskab ikke er i stand til at betjene laderen sikkert, må kun benytte laderen under opsyn af eller anvisning fra en ansvarlig person, og det kan garanteres, at de forstår de farer, der er forbundet hermed. Hold børn under opsyn ved brug, rengøring og vedligeholdelse. Børn må ikke lege med laderen.** I modsats fald er der risiko for fejlbetjening og personskader.
- ▶ På undersiden af laderen findes tekniske specifikationer på engelsk(på den viste grafikside mærket med nummer **(4)**) og med følgende indhold: Må KUN anvendes med BOSCH lithium-ion-akkuer!

Produkt- og ydelsesbeskrivelse

Beregnet anvendelse

Ud over de her viste funktioner er det til enhver tid muligt, at der indføres softwareændringer til fejlafhjælpning og funktionsændringer.

Bosch eBike-laderne må udelukkende benyttes til opladning af Bosch eBike-akkuer.

Illustrerede komponenter

Nummereringen af de afbildede komponenter vedrører illustrationerne på grafiksiderne i begyndelsen af vejledningen.

Enkelte billeder i denne brugsanvisning kan, afhængigt af din eBikes udstyr, afvige en smule fra de faktiske forhold.

(1) Lader
(2) Apparatbøsning
(3) Apparatstik
(4) Sikkerhedsinstrukser lader
(5) Ladestik
(6) Bøsning til ladestik
(7) Afdækning ladebøsning
(8) Bagagebærer-akku
(9) Drifts- og ladetilstandsindikator, eBike-akku
(10) Tænd/sluk-tast eBike-akku
(11) Standardakku

Tekniske data

Lader		Standard Charger (36–4/230)	Compact Charger (36–2/100-230)	Fast Charger (36–6/230)
Produktkode		BCS220	BCS230	BCS250
Nominel spænding	V	207-264	90-264	207-264
Frekvens	Hz	47-63	47-63	47-63
Akku-ladespænding	V	36	36	36
Ladestrøm (maks.)	A	4	2	6 [A)]
Ladetid				
– PowerPack 300, ca.	t	2,5	5	2,5
– PowerPack 400, ca.	t	3,5	6,5	2,5
– PowerPack 500, ca.	t	4,5	7,5	3
Driftstemperatur	°C	0 … +40	0 … +40	0 … +40
Opbevaringstemperatur	°C	+10 … +40	+10 … +40	+10 … +40
Vægt, ca.	kg	0,8	0,6	1,0
Kapslingsklasse		IP40	IP40	IP40

A) Ladestrømmen begrænses til 4 A ved PowerPack 300 og ved akkuer i Classic+ Line.

Angivelserne gælder for en nominel spænding [U] på 230 V. Ved afvigende spændinger og i landespecifikke udførelser kan disse angivelser variere.

Brug

Ibrugtagning

Tilslut laderen til strømnettet (se billede A)

- ▶ **Kontrollér netspændingen!** Strømkildens spænding skal stemme overens med angivelserne på laderens typeskilt.

Sæt netkablets apparatstik **(3)** i apparatbøsningen **(2)** på laderen.

Tilslut netkablet (landespecifikt) til strømnettet.

Opladning af afmonteret eBike-akku (se billede B)

Slå eBike-akkuen fra, og tag den ud af holderen på eBiken. Læs og følg i den forbindelse anvisningerne til eBike-akkuen.

- ▶ **Stil kun eBike-akkuen på rene overflader.** Undgå især fugt og tilsmudsning af ladebøsningen og kontakterne, f.eks. som følge af sand eller jord.

Sæt laderens ladestik **(5)** i ladebøsningen **(6)** på eBike-akkuen.

Opladning af eBike-akku på eBike (se billede C og D)

Sluk eBike-akkuen. Rengør afdækningen af ladebøsningen **(7)**. Undgå især fugt og tilsmudsning af ladebøsningen og kontakterne, f.eks. som følge af sand eller jord. Løft afdækningen af ladebøsningen **(7)**, og sæt ladestikket **(5)** i ladebøsningen **(6)**.

- ▶ **Laderen bliver varm under opladning, hvilket indebærer brandfare. Oplad kun eBike-akkuerne på eBiken i tør tilstand og på et brandsikkert sted.** Læs og følg i den forbindelse anvisningerne til eBike-akkuen.

Opladningsproces ved to isatte eBike-akkuer

Hvis der på en eBike er anbragt to eBike-akkuer, kan begge eBike-akkuer oplades via den tilslutning, der ikke er lukket. Først oplades begge eBike-akkuer efter hinanden til ca. 80–90 %, derefter oplades begge eBike-akkuer parallelt, indtil de er helt opladede (lysdioderne på begge eBike-akkuer blinker).

Når eBike er i brug, aflades de to akkuer skiftevis.

Når du tager eBike-akkuerne ud af holderne, kan hver eBike-akku oplades separat.

Opladning

Opladningen starter, så snart laderen er forbundet med eBike-akkuen eller ladebøsningen på eBiken og strømnettet.

Bemærk: Opladning er kun mulig, hvis eBike-akkuens temperatur befinder sig i det tilladte ladetemperaturområde.

Bemærk: Under opladningen deaktiveres drivenheden.

eBike-akkuen kan oplades med og uden cykelcomputer. Uden cykelcomputer kan opladningen kun følges på eBike-akku-ladetilstandsvisningen.

Når cykelcomputeren er tilsluttet, vises en tilsvarende besked.

Opladningen vises med eBike-akku-ladestandsindikatoren **(9)** på akkuen og med bjælkerne på cykelcomputeren.

Under opladningen lyser eBike-ladestandsindikatorens lysdioder **(9)** på akkuen. Hver konstant lysende lysdiode svarer til en opladning på ca. 20 % kapacitet. Den blinkende lysdiode viser opladningen af de næste 20 %.

Hvis eBike-akkuen er helt aflades, forsvinder lysdioderne straks, og cykelcomputeren slukkes. Opladningen afsluttes. Hvis du trykker på tænd/sluk-knappen **(10)** på eBike-akkuen, vises ladetilstanden **3** i sekunder.

Afbryd laderen fra strømnettet og eBike-akkuen eller eBiken fra laderen.

eBike og eBike-akku slukker automatisk, når de adskilles fra laderen.

Bemærk: Når opladningen på eBiken er afsluttet, skal du omhyggeligt lukke ladebøsningen **(6)** med afdækningen **(7)**, så der ikke kan trænge smuds eller vand ind.

Hvis laderen ikke kan adskilles fra eBike-akkuen efter opladning, tændes opladeren igen efter nogle timer, hvorefter eBike-akkuens ladestand kontrolleres, og opladningen genstartes.

Fejl – årsager og afhjælpning

Årsag	Afhjælpning
 eBike-akku defekt	**To lysdioder på eBike-akkuen blinker.** Kontakt et autoriseret værksted.
 eBike-akku for varm eller for kold	**Tre lysdioder på eBike-akkuen blinker.** Adskil eBike-akkuen fra laderen, indtil ladetemperaturområdet er nået. eBike-akkuen må først sluttes til laderen igen, når den har nået den tilladte ladetemperatur.
 Laderen oplader ikke.	**En LED på eBike-akkuen blinker.** Kontakt et autoriseret værksted.
 Laderen oplader ikke.	**Der er ikke nogen lysdiode, der blinker (afhængigt af eBike-akkuens ladestand lyser en eller flere lysdioder konstant).** Kontakt et autoriseret værksted.
Opladning ikke mulig (ingen visning på eBike-akkuen)	
Stik ikke isat rigtigt	Kontrollér alle stikforbindelser.
Kontakter på eBike-akkuen tilsmudsede	Rengør forsigtigt kontakter på eBike-akkuen.
Stikkontakt, kabel eller lader defekt	Kontrollér netspændingen, og få laderen kontrolleret på et autoriseret værksted.
eBike-akku defekt	Kontakt et autoriseret værksted.

Vedligeholdelse og service

Vedligeholdelse og rengøring

Kontakt et autoriseret værksted, hvis laderen svigter.

Rengør laderen med en tør klud.

Kundeservice og anvendelsesrådgivning

Ved alle spørgsmål om eBiken og dens komponenter bedes du kontakte et specialværksted.

Du finder specialværkstedernes kontaktoplysninger på hjemmesiden www.bosch-ebike.com.

Yderligere oplysninger

Du finder flere oplysninger og videoer om eBike-komponenterne og deres funktioner i Bosch eBike Help Center.

Bortskaffelse og stoffer i enheder

Du kan finde oplysninger om stoffer i enhederne ved at klikke på følgende link:
www.bosch-ebike.com/en/material-compliance.

Smid ikke eBikes og deres komponenter ud sammen med husholdningsaffaldet!

Returnering til forhandleren i forbindelse med bortskaffelse er mulig, i det omfang forhandleren selv tilbyder dette eller er forpligtet hertil ifølge loven. Vær i den forbindelse opmærksom på gældende nationale regler.



De enkelte eBike-komponenter samt tilbehør og emballage skal afleveres til miljøvenligt genbrug.

Du skal selv sørge for, at dine personoplysninger fjernes fra disse eBike-komponenter.

Hvis der er batterier, som kan fjernes fra eBike-komponenterne uden at blive ødelagt, skal du selv fjerne dem og aflevere dem til separat batteriindsamling, før du bortskaffer enheden.



I henhold til forordning (EU) 2023/1542 skal elektriske enheder, der ikke længere kan bruges, og defekte eller opbrugte akkuer/batterier sorteres og afleveres til miljøvenligt genbrug.

Når du afleverer udtjent elektronisk udstyr på en miljøstation, er du med til at sikre, at det behandles korrekt, og at råstofferne bliver genvundet til gavn for mennesker og miljø.



Ret til ændringer forbeholdes.

Säkerhetsanvisningar




Läs igenom alla säkerhetsanvisningar och instruktioner. Fel som uppstår till följd av att säkerhetsinstruktionerna och anvisningarna inte följts kan orsaka elstöt, brand och/eller allvarliga personskador.

Spara alla säkerhetsanvisningar och anvisningar.

Begreppet **eBike-batteri**, som används i denna bruksanvisning avser alla original Bosch eBike-batterier.

- ▶ **Läs och beakta säkerhetsanvisningarna och anvisningar i alla bruksanvisningarna för eBike-komponenterna samt i bruksanvisningen för din eBike.**
- ▶ **Laddaren erbjuder inget skydd mot att vatten tränger in.** Använd därför endast laddaren i torra utrymmen.



Skydda alltid laddaren mot regn och väta. Var särskilt uppmärksam på vatten som droppar från din eBike, t.ex. på grund av regn eller snö. Om det tränger in vatten i en laddare finns risk för en elektrisk stöt.

- ▶ **Ladda endast li-jon-batterier, som är godkända för eBike. Batterispänningen måste passa till laddarens spänning.** Annars föreligger brand- och explosionsrisk.
- ▶ **Håll laddaren ren.** Vid smuts ökar risken för elektrisk stöt.
- ▶ **Undvik överdriven belastning på apparatens uttag och kontakt**. Laddaren kan bli obrukbar.
- ▶ **Kontrollera laddare, kabel och kontakt innan varje användning. Se till att kontakten och laddningsuttaget är torra när laddningen påbörjas. Använd inte laddaren om du märker någon skada. Öppna inte laddaren.** Skadade laddare, kablar och stickkontakter ökar risken för en elektrisk stöt.
- ▶ **Använd inte laddaren och eBike-batteriet på lättantändligt underlag (t.ex. papper, textil osv.) eller i lättantändlig omgivning.** Brandrisk föreligger på grund av uppvärmning av laddaren under drift.
- ▶ **Var försiktig med att vidröra laddaren medan laddningen pågår. Bär skyddshandskar.** Laddaren kan bli mycket varm, framför allt vid höga omgivningstemperaturer.
- ▶ **Vid skador och felaktig användning av eBike-batteriet kan ångor träda ut. Ta in frisk luft och sök medicinsk hjälp om du känner dig dålig.** Ångorna kan reta andningsvägarna.
- ▶ **eBike-batteriet får inte laddas utan uppsikt.**
- ▶ **Barn under 8 år får inte använda laddaren. Barn från 8 år och personer som på grund av bristande fysisk, sensorisk eller psykisk förmåga inte kan använda laddaren på ett säkert sätt får endast använda laddaren under uppsikt av en ansvarig person, såtillvida man försäkrat sig om att de förstått riskerna. Ha barn under uppsikt vid användning, rengöring och underhåll. Barn får inte leka med laddaren.** I annat fall föreligger fara för felanvändning och skador.
- ▶ På undersidan av laddaren finns uppgifter med teknisk information på engelska (på framsidan på grafiksidan markerad med nummer **(4)**) och med följande innehåll: Får ENDAST användas med BOSCH lithiumjon-batterier!

Produkt- och prestandabeskrivning

Ändamålsenlig användning

Utöver de här beskrivna funktionerna kan det när som helst hända att det görs programvaruändringar för att rätta fel eller ändra funktionerna.

Bosch eBike-laddarna är endast avsedda för laddning av Bosch eBike-batterier och får inte användas i andra syften.

Illustrerade komponenter

Numreringen av de avbildade komponenterna refererar till bilderna i början av bruksanvisningen.

Vissa avbildningar i denna bruksanvisning kan, beroende på utrustningen på din eBike, avvika något från de faktiska förhållandena.

(1) Laddare
(2) Apparatuttag
(3) Apparatkontakt
(4) Säkerhetsanvisningar laddare
(5) Laddningskontakt
(6) Uttag för laddningskontakt
(7) Kåpa laddningsuttag
(8) Pakethållar-batteri
(9) Drift- och laddningstillstånd, eBike-batteri
(10) På-/av-knapp eBike-batteri
(11) Standardbatteri

Tekniska data

Laddare		Standard Charger (36–4/230)	Compact Charger (36–2/100-230)	Fast Charger (36–6/230)
Produktkod		BCS220	BCS230	BCS250
Märkspänning	V	207–264	90–264	207–264
Frekvens	Hz	47–63	47–63	47–63
Batteri-laddningsspänning	V	36	36	36
Laddström (max.)	A	4	2	6 [A)]
Laddningstid				
– PowerPack 300, ca.	h	2,5	5	2,5
– PowerPack 400, ca.	h	3,5	6,5	2,5
– PowerPack 500, ca.	h	4,5	7,5	3
Drifttemperatur	°C	0 … +40	0 … +40	0 … +40
Lagringstemperatur	°C	+10 … +40	+10 … +40	+10 … +40
Vikt, ca.	kg	0,8	0,6	1,0
Skyddsklass		IP40	IP40	IP40

A) Laddningsströmmen begränsas till 4 A hos PowerPack 300 och hos batterier i Classic+ Line.

Uppgifterna gäller för en märkspänning på [U] 230 V. Vid avvikande spänning och för utföranden i vissa länder kan uppgifterna variera.

Drift

Driftstart

Anslut laddaren till elnätet (se bild A)

▶ **Kontrollera nätspänningen!** Kontrollera att strömkällans spänning överensstämmer med uppgifterna på laddarens typskylt.

Stick in apparatstickkontakten **(3)** på nätkabeln i apparatdosan **(2)** på laddaren.

Anslut nätkabeln (nationellt specifik) till elnätet.

Ladda det avtagna eBike-batteriet (se bild B)

Stäng av eBike-batteriet och ta ut det ur hållaren på eBike. Läs och beakta bruksanvisningen för eBike-batteriet.

▶ **Ställ endast upp eBike-batteriet på rena ytor.** Undvik fukt och nedsmutsning av ladduttaget och kontakterna, t.ex. på grund av sand eller jord.

Stick in laddarens laddningsstickkontakt **(5)** i ladduttaget **(6)** på eBike-batteriet.

Ladda eBike-batteriet på eBike (se bild C och D)

Stäng av eBike-batteriet. Rengör locket på ladduttaget **(7)**. Undvik fukt och nedsmutsning av ladduttaget och kontakterna, t.ex. på grund av sand eller jord. Lyft locket på ladduttaget **(7)** och sätt kontakten **(5)** i ladduttaget **(6)**.

▶ **Brandrisk föreligger då laddaren blir varm under laddning. Ladda endast eBike-batterierna på cykeln i torrt tillstånd och på ett brandsäkert ställe.** Läs och beakta bruksanvisningen för eBike-batteriet.

Laddning vid två eBike-batterier

Om två eBike-batterier är monterade på en eBike så kan båda eBike-batterier laddas genom den öppna anslutningen. Först laddas båda eBike-batterier efter varandra till ca. 80–90 %. Därefter laddas båda eBike-batterier parallellt tills de är fulladdade (LED-lamporna på båda eBike-batterier blinkar).

Under drift laddas de båda eBike-batterierna ur växelvis.

Om du tar ut eBike-batterierna ur hållarna kan du ladda varje eBike-batteri för sig.

Laddning

Laddningen börjar så snart laddaren med eBike-batteri resp. ladduttaget på eBike är ansluten till elnätet.

Observera: Laddning kan endast ske om temperaturen i eBike-batteriet ligger inom det tillåtna laddningstemperatur-området.

Observera: Under laddningen avaktiveras drivenheten.

eBike-batteriet kan laddas med och utan cykeldator. Utan cykeldator kan laddningen endast övervakas via statusindikatorn på eBike-batteriet.

Med ansluten cykeldator visas ett motsvarande meddelande.

Laddstatus visas på eBike-batteriet med laddindikeringen **(9)** och med stapeln på cykeldatorn.

Under laddningen lyser LED-lamporna med laddningsindikering **(9)** på eBike-batteriet. Varje fast lysande LED motsvarar cirka 20 % kapacitet uppladdning. Den blinkande LED-lampan visar uppladdningen av de nästföljande 20 %.

När eBike-batteriet är fulladdat slocknar LED-lamporna direkt och cykeldatorn stängs av. Laddningen är avslutad. Genom att trycka på på-/av-knappen **(10)** på eBike-batteriet kan laddningsnivån visas i **3** sekunder.

Koppla bort laddaren från elnätet och eBike-batteriet resp. eBike från laddaren.

eBike och eBike-batteriet stängs av automatiskt efter frånkopplingen från laddaren.

Observera: Efter att du har laddat på eBike försluter du uttaget **(6)** noga med locket **(7)** så att smuts och vatten inte kan tränga in.

Om laddaren inte kopplas loss från eBike-batteriet efter laddning slås laddaren på igen efter några timmar, kontrollerar eBike-batteriets nivå och påbörjar laddning på nytt vid behov.

Fel – Orsaker och åtgärder

Orsak	Åtgärd
 eBike-batteri defekt	**Två LED-lampor på eBike-batteriet blinkar.** Vänd dig till en auktoriserad verkstad.
 eBike-batteriet är för varmt eller för kallt	**Tre LED-lampor på eBike-batteriet blinkar.** Koppla loss eBike-batteriet från laddaren tills temperaturintervallen för laddning har uppnåtts. Anslut inte eBike-batteriet till laddaren igen förrän det har uppnått den tillåtna laddningstemperaturen.
 Laddaren laddar inte.	**En lysdiod på eBike-batteriet blinkar.** Vänd dig till en auktoriserad verkstad.
 Laddaren laddar inte.	**Ingen LED-lampa blinkar (beroende på eBike-batteriets laddningsstatus lyser en eller flera lysdioder fast).** Vänd dig till en auktoriserad verkstad.
Ingen laddning möjlig (ingen indikering på eBike-batteriet)	
Stickkontakten ej korrekt isatt	Kontrollera alla stickanslutningar.
Kontakter på eBike-batteriet är smutsiga	Rengör försiktigt kontakterna på eBike-batteriet.
Uttag, kabel eller laddare defekt	Kontrollera nätspänningen och låt en auktoriserad verkstad kontrollera laddaren.
eBike-batteri defekt	Vänd dig till en auktoriserad verkstad.

Underhåll och service

Underhåll och rengöring

Om laddaren skulle sluta fungera så vänder du dig till en auktoriserad verkstad.

Rengör laddaren med en torr trasa.

Kundtjänst och applikationsrådgivning

Vid alla frågor om eBike och dess komponenter vänder du dig till en auktoriserad verkstad.

Kontaktuppgifter till auktoriserade verkstäder hittar du på Internetsidan www.bosch-ebike.com.

Mer information

Du hittar mer information och videor om eBike-komponenterna och deras funktioner på Bosch eBike Help Center.

Avfallshantering och material och ämnen

Uppgifter om ämnen och material finns på följande länk: www.bosch-ebike.com/en/material-compliance.

Släng inte eBikes och dess komponenter i hushållsavfallet!

Retur kan göras i butik om återförsäljaren erbjuder returen frivilligt eller är förpliktigad till detta enligt lag. Beakta nationella bestämmelser.



Enskilda eBike-komponenter, tillbehör och förpackning ska avfallshanteras på ett miljövänligt sätt för återvinning.

Du måste själv se till att inga personuppgifter finns kvar på dessa eBike-komponenter.

Batterier som kan tas ut oskadda ur eBike-komponenter måste tas ut före avfallshantering och lämnas in separat till batteriinsamling.



I enlighet med förordning (EU) 2023/1542 ska elektriska apparater som inte längre är användbara och defekta eller förbrukade uppladdningsbara batterier/batterier samlas in separat och återvinnas på ett miljövänligt sätt.

Den separata uppdelningen av elektriska apparater används för försortering och främjar korrekt hantering och återvinning av material och är skonsam för människa och miljö.



Ändringar förbehålles.

Sikkerhetsanvisninger




Les sikkerhetsanvisningene og instruksene. Hvis ikke sikkerhetsanvisningene og instruksene tas til følge, kan det oppstå elektrisk støt, brann og/eller alvorlige personskader.

Oppbevar alle sikkerhetsinstruksene og anvisningene for fremtidig bruk.

Begrepet **eBike-batteri** som brukes i denne bruksanvisningen, refererer til alle originale Bosch eBike-batterier.

- ▶ **Følg sikkerhetsanvisningene og instruksjonene i alle bruksanvisningene for eBike-komponentene og brukerhåndboken for din eBike.**
- ▶ **Laderen har ingen beskyttelse mot vanninntrengning.** Bruk derfor laderen kun på tørre steder.



Laderen må aldri utsettes for regn eller fuktighet. Vær spesielt oppmerksom på dryppende vann fra eBike, f.eks. på grunn av regn eller snø. Dersom det kommer vann i en lader, øker risikoen for elektrisk støt.

- ▶ **Lad bare opp godkjente Bosch li-ion-batterier. Batterispenningen må stemme overens med laderens batteriladespenning.** Annen bruk medfører fare for brann og eksplosjon.
- ▶ **Sørg for at lederen alltid er ren.** Skitt medfører fare for elektrisk støt.
- ▶ **Unngå for stor belastning på apparatkontakten og apparatstøpselet**. Det kan føre til at laderen ikke kan brukes lenger.
- ▶ **Kontroller laderen, kabelen og støpselet før hver bruk. Sørg for at støpselet og ladekontakten er tørre når ladingen begynner. Ikke bruk laderen hvis du oppdager skader. Ikke åpne laderen.** Skadde ladere, ledninger og støpsler medfører økt risiko for elektrisk støt.
- ▶ **Bruk ikke laderen og eBike-batteriet på lett antennelig underlag (f.eks. papir, tekstiler osv.) eller i brennbare omgivelser.** Oppvarmingen av laderen under drift medfører brannfare.
- ▶ **Vær forsiktig hvis du berører laderen under ladingen. Bruk beskyttelseshansker.** Laderen kan bli svært varm spesielt ved høy omgivelsestemperatur.
- ▶ **Ved skade på eller ikke-forskriftsmessig bruk av eBike-batteriet kan det slippe ut damp. Sørg for forsyning av friskluft, og oppsøk lege hvis du får besvær.** Dampen kan irritere luftveiene.
- ▶ **eBike-batteriet må ikke lades utilsiktet.**
- ▶ **Barn under 8 år må ikke bruke laderen. Barn fra 8 år og oppover og andre personer som på grunn av sine fysiske, sansemessige eller mentale evner eller uerfarenhet eller manglende kunnskap ikke er i stand til å bruke laderen på en sikker måte, må kun bruke laderen under tilsyn eller veiledning av en ansvarlig person, og da kun hvis det er sikret at de forstår farene som er forbundet med laderen. Hold tilsyn med barn under bruk, rengjøring og vedlikehold. Barn må ikke leke med laderen.** Ellers er det fare for feilbetjening og personskader.
- ▶ På undersiden av laderen finnes teknisk informasjon på engelsk (merket med nummer **(4)** på figuren på siden med illustrasjoner) med følgende innhold: Må BARE brukes med BOSCH litium-ion-batterier!

Produktbeskrivelse og ytelsesspesifikasjoner

Forskriftsmessig bruk

I tillegg til funksjonene som vises her, kan det når som helst lanseres programvareendringer for feilretting og funksjonsendringer.

Bosch eBike-laderne er utelukkende beregnet for lading av Bosch eBike-batterier og må ikke brukes til andre formål.

Illustrerte komponenter

Nummereringen av de avbildede komponentene er basert på illustrasjonene på grafikksiden i begynnelsen av bruksanvisningen.

Enkelte illustrasjoner i denne bruksanvisningen kan avvike fra de faktiske forholdene, avhengig av utstyret på din eBike.

(1) Lader
(2) Apparatkontakt
(3) Apparatstøpsel
(4) Sikkerhetsanvisninger for lader
(5) Ladestøpsel
(6) Kontakt for ladestøpsel
(7) Deksel for ladekontakt
(8) Batteri som festes på bagasjebrettet
(9) Ladenivå- og driftsindikator, eBike-batteri
(10) Av/på-knapp eBike-batteri
(11) Standardbatteri

Tekniske data

Lader		Standard Charger (36–4/230)	Compact Charger (36–2/100-230)	Fast Charger (36–6/230)
Produktkode		BCS220	BCS230	BCS250
Nominell spenning	V	207–264	90–264	207–264
Frekvens	Hz	47–63	47–63	47–63
Batteriladespenning	V	36	36	36
Ladestrom (max.)	A	4	2	6 [A)]
Ladetid				
– PowerPack 300, ca.	t	2,5	5	2,5
– PowerPack 400, ca.	t	3,5	6,5	2,5
– PowerPack 500, ca.	t	4,5	7,5	3
Driftstemperatur	°C	0 … +40	0 … +40	0 … +40
Lagringstemperatur	°C	+10 … +40	+10 … +40	+10 … +40
Vekt, ca.	kg	0,8	0,6	1,0
Kapslingsgrad		IP40	IP40	IP40

A) Ladestrømmen begrenses for PowerPack 300 og for batteriene i Classic+ Line til 4 A.

Angivelsene gjelder for merkespenning [U] på 230 V. Ved avvikende spenning og på utførelser for bestemte land kan disse angivelsene variere.

Bruk

Igangsetting

Koble laderen til strømnettet (se bilde A)

- ▶ **Vær oppmerksom på nettspenningen!** Spenningen til strømkilden må stemme overens med angivelsene på laderens typeskilt.

Sett støpselet **(3)** til ledningen i kontakten **(2)** på laderen.

Koble ledningen (landsspesifikk) til strømnettet.

Lading av eBike-batteriet når det er tatt ut (se bilde B)

Slå av eBike-batteriet, og ta det ut av holderen på eBike. Se bruksanvisningen for eBike-batteriet.

- ▶ **eBike-batteriet må aldri legges på et skittent underlag.** Unngå fuktighet og skitt på ladekontakten, for eksempel på grunn av sand eller jord.

Sett ladestøpselet **(5)** til laderen i ladekontakten **(6)** på eBike-batteriet.

Lading av eBike-batteriet på eBike (se bilde C og D)

Slå av eBike-batteriet. Rengjør dekselet til ladekontakten **(7)**. Unngå fuktighet og skitt på ladekontakten, for eksempel på grunn av sand eller jord. Ta av dekselet til ladekontakten **(7)**, og sett ladestøpselet **(5)** i ladekontakten **(6)**.

- ▶ **Oppvarmingen av laderen som oppstår under lading, medfører brannfare. Lad eBike-batteriene på eBike bare i tørr tilstand og på et brannsikkert sted.** Se bruksanvisningen for eBike-batteriet.

Lading når to eBike-batterier er satt inn

Hvis to eBike-batterier er plassert på en eBike, kan begge eBike-batteriene lades via tilkoblingen som ikke er lukket. Først lades begge eBike-batteriene etter hverandre til ca. 80–90 %, og deretter lades begge eBike-batteriene helt opp parallelt (lysdiodene til begge eBike-batteriene blinker).

Under drift utlades de to eBike-batteriene vekselvis.

Hvis du tar eBike-batteriene ut av holderen, kan du lade hvert eBike-batteri enkeltvis.

Lading

Ladingen starter umiddelbart etter at laderen er koblet til eBike-batteriet eller ladekontakten på eBike og strømnettet.

Merk: Lading er bare mulig når eBike-batteriet har tillatt ladetemperatur.

Merk: Drivenheten er deaktivert under ladingen.

eBike-batteriet kan lades både med og uten kjørecomputer. Uten kjørecomputer kan ladingen følges via ladetilstandsindikatoren for eBike-batteriet.

Når kjørecomputeren er tilkoblet, vises en tilsvarende melding.

Ladenivået vises av ladenivåindikatoren **(9)** på eBike-batteriet og av stolper på kjørecomputeren.

Under ladingen lyser lysdiodene til ladetilstandsindikatoren **(9)** på eBike-batteriet. Hver lysdiode som lyser kontinuerlig tilsvarer ca. 20 % kapasitet. Den blinkende lysdioden viser at batteriet lades opp de neste 20 %.

Så snart eBike-batteriet er fulladet, slukker LED-lampene, og kjørecomputeren slås av. Ladingen avsluttes. Ladenivået kan vises i **3** sekunder ved at man trykker på av/på-knappen **(10)** på eBike-batteriet.

Koble laderen fra strømnettet, og koble eBike-batteriet eller eBike fra laderen.

eBike og eBike-batteriet slås automatisk av etter frakobling fra laderen.

Merk: Hvis du har ladet på eBike, lukker du ladekontakten **(6)** godt med dekselet **(7)**, slik at ikke skitt eller vann kan trenge inn.

Hvis ikke laderen kobles fra eBike-batteriet etter ladingen, slås den på igjen etter noen timer, kontrollerer eBike-batteriets ladenivå og begynner eventuelt å lade igjen.

Feil – Årsak og løsning

Årsak	Løsning
 eBike-batteri defekt	**To lysdioder på eBike-batteriet blinker.** Kontakt et spesialisert verksted.
 eBike-batteri for varmt eller for kaldt	**Tre lysdioder på eBike-batteriet blinker.** Koble eBike-batteriet fra laderen til ladetemperaturen er nådd. Koble eBike-batteriet til laderen igjen når det har riktig ladetemperatur.
 Laderen lader ikke.	**En lysdiode på eBike-batteriet blinker.** Kontakt et spesialisert verksted.
 Laderen lader ikke.	**Ingen lysdiode blinker (avhengig av ladenivået til eBike-batteriet lyser én eller flere lysdioder permanent).** Kontakt et spesialisert verksted.
Ikke mulig å lade (ingen visning på eBike-batteriet)	
Støpsel ikke riktig satt inn	Kontroller alle pluggforbindelsene.
Kontakter på eBike-batteriet er skitne	Rengjør kontaktene på eBike-batteriet forsiktig.
Stikkontakt, ledning eller lader defekt	Kontroller nettspenningen, få undersøkt laderen hos et spesialisert verksted.
eBike-batteri defekt	Kontakt et spesialisert verksted.

Service og vedlikehold

Vedlikehold og rengjøring

Kontakt et spesialisert verksted hvis laderen ikke fungerer lenger.

Rengjør laderen med en tørr klut.

Kundeservice og kundeveiledning

Kontakt et fagverksted ved spørsmål om eBike og komponentene.

Du finner kontaktopplysninger til et fagverksted på nettsiden www.bosch-ebike.com.

Mer informasjon

Du finner mer informasjon og videoer om eBike-komponentene og funksjonene til disse i Bosch eBike Help Center.

Kassering og stoffer i produktene

Informasjon om stoffer i produktene finner du under følgende kobling:
www.bosch-ebike.com/en/material-compliance.

eBike og komponentene til sykkelen må ikke kastes som vanlig husholdningsavfall!

Retur til forhandler er mulig, forutsatt at denne frivillig tilbyr retur eller er forpliktet til dette i henhold til lov. Følg de nasjonale bestemmelsene.



Hver enkelt eBike-komponent samt tilbehør og emballasje skal leveres til gjenvinning.

Du må selv sørge for at ingen personopplysninger lagres på disse eBike-komponentene.

Batterier som kan tas ut av e-Bike-komponenter uten å bli skadet, skal tas ut før kassering og leveres separat sammen med andre batterier.



I henhold til forordning (EU) 2023/1542 skal elektriske apparater som ikke lenger er i bruk, og defekte eller brukte oppladbare batterier/akkumulatorer samles inn separat og gjenvinnes på en miljøvennlig måte.

Den sorterte innsamlingen av elektroverktøy fungerer som forhåndssortering. Dette bidrar til forskriftsmessig behandling og gjenvinning av råstoffer, og skåner dermed både mennesker og miljø.



Rett til endringer forbeholdes.

Turvallisuusohjeet




Lue kaikki turvallisuus- ja käyttöohjeet. Turvallisuus- ja käyttöohjeiden noudattamatta jättäminen voi johtaa sähköiskuun, tulipaloon ja/tai vakavaan loukkaantumiseen.

Säilytä kaikki turvallisuus- ja käyttöohjeet tulevaa käyttöä varten.

Tässä käyttöohjekirjassa käytetty nimitys **eBike-akku** tarkoittaa kaikkia alkuperäisiä Boschin eBike-akkuja.

- ▶ **Lue kaikissa eBike-komponenttien käyttöoppaissa ja eBike-pyörän käyttöoppaassa annetut turvallisuus- ja käyttöohjeet ja noudata niitä.**
- ▶ **Latauslaitetta ei ole suojattu vedeltä.** Siksi latauslaitetta saa käyttää vain kuivissa tiloissa.



Älä missään tapauksessa altista latauslaitetta sateelle tai kosteudelle. Varo erityisesti, ettei eBike-pyörästä pisaroi vettä sen päälle sateen tai lumisateen takia. Sähköiskuvaara, jos latauslaitteen sisään pääsee vettä.

- ▶ **Lataa vain eBike-pyörille tarkoitettuja Bosch-litiumioniakkuja. Akkujännitteen tulee vastata latauslaitteen latausjännitettä.** Muutoin syntyy tulipalo- ja räjähdysvaara.
- ▶ **Pidä latauslaite puhtaana.** Lika aiheuttaa sähköiskuvaaran.
- ▶ **Vältä laitteen liittimen ja laitteen pistokkeen liiallista kuormittamista**. Muuten latauslaite voi rikkoutua käyttökelvottomaksi.
- ▶ **Tarkista latauslaite, johto ja pistoke ennen jokaista käyttökertaa. Varmista ennen latausta, että pistoke ja latausportti ovat kuivia. Älä käytä latauslaitetta, jos havaitset siinä vaurioita. Älä avaa latauslaitetta.** Vialliset latauslaitteet, johdot ja pistokkeet lisäävät sähköiskuvaaraa.
- ▶ **Älä käytä latauslaitetta tai eBike-akkua herkästi syttyvällä alustalla (esimerkiksi paperi, tekstiilit, jne.) tai palonarassa ympäristössä.** Palovaara, koska latauslaite kuumenee latauksen aikana.
- ▶ **Ole varovainen, jos kosketat latauslaitetta latauksen aikana. Käytä työkäsineitä.** Latauslaite saattaa kuumentua voimakkaasti, etenkin jos ympäristön lämpötila on korkea.
- ▶ **eBike-akusta saattaa purkautua höyryä akun vioittuessa tai epäasianmukaisessa käytössä. Tuuleta tilat raittiilla ilmalla ja hakeudu lääkärin hoitoon, jos höyry aiheuttaa terveysoireita.** Höyry saattaa ärsyttää hengitysteitä.
- ▶ **eBike-akkua ei saa ladata valvomatta.**
- ▶ **Alle 8-vuotiaat lapset eivät saa käyttää latauslaitetta. Aikuiset ja vähintään 8-vuotiaat lapset, jotka eivät hallitse latauslaitteen turvallista käyttöä fyysisten, aistillisten tai henkisten rajoitteidensa, kokemattomuutensa tai tietämättömyytensä takia, saavat käyttää latauslaitetta vain, jos vastuullinen henkilö valvoo käyttöä/opastaa laitteen käytössä ja varmistaa, että he ymmärtävät käyttöön liittyvät vaarat. Valvo lapsia laitteen käytön, puhdistuksen ja huollon aikana. Lapset eivät saa leikkiä latauslaitteella.** Muuten voi tapahtua käyttövirheitä ja henkilövahinkoja.
- ▶ Latauslaitteen pohjassa on englanninkielinen teknisten tietojen kilpi (merkitty kuvasivun piirrokseen numerolla **(4)**), jossa on seuraava ohje: käytä VAIN BOSCH-litiumioniakkujen kanssa!

Tuotteen ja ominaisuuksien kuvaus

Määräystenmukainen käyttö

Tässä kuvattujen toimintojen lisäksi ohjelmistoon saatetaan koska tahansa tehdä muutoksia virheiden poistamiseksi ja toimintojen muuttamiseksi.

Boschin eBike-latauslaitteet on tarkoitettu vain Boschin eBike-akkujen lataamiseen, eikä niitä saa käyttää muihin tarkoituksiin.

Kuvatut osat

Kuvattujen osien numerointi viittaa oppaan alussa oleviin kuvasivujen piirroksiin.

Tämän käyttöoppaan yksittäiset kuvat saattavat erota hieman todellisesta versiosta eBike-pyörän varustuksen mukaan.

(1) Latauslaite
(2) Laiteliitin
(3) Laitepistoke
(4) Latauslaitteen turvallisuusohjeet
(5) Latauspistoke
(6) Latauspistokkeen liitin
(7) Latausliittimen kansi
(8) Tavaratelineakku
(9) eBike-akun käyttö- ja lataustilan näyttö
(10) eBike-akun käynnistyspainike
(11) Vakioakku

Tekniset tiedot

Latauslaite		Standard Charger (36–4/230)	Compact Charger (36–2/100-230)	Fast Charger (36–6/230)
Tuotekoodi		BCS220	BCS230	BCS250
Nimellisjännite	V	207–264	90–264	207–264
Taajuus	Hz	47–63	47–63	47–63
Akun latausjännite	V	36	36	36
Latausvirta (enintään)	A	4	2	6 [A)]
Latausaika				
– PowerPack 300, n.	h	2,5	5	2,5
– PowerPack 400, n.	h	3,5	6,5	2,5
– PowerPack 500, n.	h	4,5	7,5	3
Käyttölämpötila	°C	0…+40	0…+40	0…+40
Säilytyslämpötila	°C	+10…+40	+10…+40	+10…+40
Paino n.	kg	0,8	0,6	1,0
Kotelointiluokka		IP40	IP40	IP40

A) Latausvirta rajoitetaan PowerPack 300:n sekä Classic+ Line -akkujen yhteydessä 4 A:n tasolle.

Tiedot koskevat 230 V:n nimellisjännitettä [U]. Tästä poikkeavien jännitteiden ja maakohtaisten mallien yhteydessä nämä tiedot voivat vaihdella.

Käyttö

Käyttöönotto

Latauslaitteen kytkeminen sähköverkkoon (katso kuva A)

▶ **Huomioi sähköverkon jännite!** Virtalähteen jännitteen tulee vastata latauslaitteen tyyppikilvessä olevia tietoja.

Kytke verkkojohdon laitepistoke **(3)** latauslaitteen laiteliittimeen **(2)**.

Kytke verkkojohto (maakohtainen) sähköverkkoon.

Irrotetun eBike-akun lataaminen (katso kuva B)

Kytke eBike-akku pois päältä ja irrota se eBike-pyörän pidikkeestä. Lue eBike-akun käyttöohjeet ja noudata niitä.

▶ **Aseta eBike-akku vain puhtaalle pinnalle.** Älä päästä vettä tai likaa, kuten hiekkaa tai kuraa, latausliittimeen ja koskettimiin.

Kytke latauslaitteen latauspistoke **(5)** eBike-akun latausliittimeen **(6)**.

eBike-akun lataus eBike-pyörässä (katso kuvat D ja C)

Kytke eBike-akku pois päältä. Puhdista latausliittimen kansi **(7)**. Älä päästä vettä tai likaa, kuten hiekkaa tai kuraa, latausliittimeen ja koskettimiin. Nosta latausliittimen kansi **(7)** ja kytke latauspistoke **(5)** latausliittimeen **(6)**.

▶ **Tulipalovaara, koska latauslaite kuumenee latauksen aikana. Lataa eBike-pyörässä olevat eBike-akut vain kuivassa tilassa ja paloturvallisessa paikassa.** Lue eBike-akun käyttöohjeet ja noudata niitä.

Kahden pyörässä olevan eBike-akun lataus

Jos eBike-pyörässä on kaksi eBike-akkua, tällöin molemmat eBike-akut voi ladata avoimen liitännän kautta. Ensin kumpikin eBike-akku ladataan peräkkäin noin 80–90 % varaustilaan, ja sen jälkeen molemmat eBike-akut ladataan rinnankytkettynä täyteen (kummankin eBike-akun LED-valot vilkkuvat).

Käytön aikana molemmat eBike-akut syöttävät virtaa vuorotellen.

Jos irrota eBike-akut pidikkeistä, voit ladata jokaisen eBike-akun erikseen.

Lataus

Lataus alkaa heti kun yhdistät latauslaitteen eBike-akkuun/eBiken latausliittimeen ja sähköverkkoon.

Huomautus: lataus on mahdollista vain kun eBike-akun lämpötila on sallituissa latauslämpötilan rajoissa.

Huomautus: latauksen aikana moottoriyksikkö on deaktivoitu.

eBike-akun latauksen voi tehdä ajotietokoneen kanssa tai ilman sitä. Ilman ajotietokonetta lataustapahtumaa voidaan seurata eBike-akun lataustilan näytön avulla.

Jos ajotietokone on kytkettynä, näyttöön tulee vastaava viesti.

Lataustila ilmoitetaan eBike-akun lataustilan näytöllä **(9)** ja ajotietokoneen palkeilla.

Latauksen aikana eBike-akun lataustilan näytön **(9)** LED-valot palavat. Jokainen palava LED-valo tarkoittaa noin 20 % osuutta akun latauksesta. Vilkkuva LED-valo ilmaisee parhaillaan tapahtuvaa seuraavan 20 % osuuden latausta.

Kun eBike-akku on ladattu täyteen, LED-valot sammuvat heti ja ajotietokone kytkeytyy pois päältä. Lataustoimenpide

päättyy. Kun painat eBike-akun käynnistyspainiketta **(10)**, näet lataustilan **3** sekunnin ajan.

Irrota latauslaite sähköverkosta ja eBike-akku tai eBike latauslaitteesta.

eBike ja eBike-akku kytkeytyvät automaattisesti pois päältä, kun ne irrotetaan latauslaitteesta.

Huomautus: kun olet ladannut akun eBike-pyörässä, sulje latauksen jälkeen latausliitin **(6)** huolellisesti kannella **(7)**, jotta siihen ei pääse likaa tai vettä.

Jos latauslaitetta ei irroteta latauksen jälkeen eBike-akusta, silloin latauslaite kytkeytyy muutaman tunnin kuluttua jälleen päälle, tarkastaa eBike-akun varaustilan ja käynnistää tarvittaessa jälleen lataamisen.

Vika – syyt ja korjausohjeet

Syy	Korjaustoimenpide
 eBike-akku on viallinen	**Kaksi eBike-akun LED-valoa vilkkuu.** Käänny ammattikorjaamon puoleen.
 eBike-akku on liian kuuma tai liian kylmä	**Kolme eBike-akun LED-valoa vilkkuu.** Irrota eBike-akku latauslaitteesta siihen asti, kunnes latauslämpötila on saavutettu. Liitä eBike-akku uudelleen latauslaitteeseen vasta sitten, kun se on saavuttanut sallitun latauslämpötilan.
 Latauslaite ei lataa.	**eBike-akun LED-valo vilkkuu.** Käänny ammattikorjaamon puoleen.
 Latauslaite ei lataa.	**Yksikään LED-valo ei vilku (eBike-akun laustilasta riippuen yksi tai useampi LED-valo palaa jatkuvasti).** Käänny ammattikorjaamon puoleen.
Lataaminen ei ole mahdollista (eBike-akussa ei näy mitään merkkivaloa)	
Pistoketta ei ole kytketty kunnolla paikalleen	Tarkasta kaikki pistoliitokset.
eBike-akun koskettimet likaantuneet	Puhdista eBike-akun koskettimet varovasti.
Pistorasia, johto tai latauslaite ovat viallisia	Tarkista verkkojännite, tarkistuta latauslaite ammattikorjaamossa.
eBike-akku on viallinen	Käänny ammattikorjaamon puoleen.

Hoito ja huolto

Huolto ja puhdistus

Käänny valtuutetun ammattikorjaamon puoleen, jos latauslaite menee rikki.

Puhdista latauslaite kuivalla liinalla.

Asiakaspalvelu ja käyttöneuvonta

Käänny ammattikorjaamon puoleen kaikissa eBike-pyörään ja sen osiin liittyvissä kysymyksissä.

Ammattikorjaamoiden yhteystiedot voit katsoa verkkosivulta www.bosch-ebike.com.

Lisätietoja

eBike-komponentteja ja niiden toimintoja koskevia lisätietoja ja videoita saat Bosch eBike Help Centeristä.

Jätteiden hävittäminen ja tuotteiden valmistusmateriaalit

Tuotteiden valmistusmateriaaleja koskevia tietoja saat seuraavasta linkistä:
www.bosch-ebike.com/en/material-compliance.

Älä heitä eBike-pyörää tai sen osia talousjätteisiin!

Palautus myymälöihin on mahdollista, jos ne tarjoavat palautusmahdollisuuden vapaaehtoisesti tai ovat lain mukaan siihen velvoitettuja. Huomioi maakohtaiset määräykset.



Toimita erilliset eBike-osat sekä lisätarvikkeet ja pakkaukset ympäristöystävälliseen jätteiden kierrätykseen.

Varmista itse, ettei näissä eBike-osissa ole enää henkilötietoja.

eBike-osia rikkomatta irrotettavat paristot tulee poistaa ennen hävittämistä ja toimittaa paristojen keräyspisteeseen.



Asetuksen (EU) 2023/1542 mukaisesti käyttökelvottomat sähkölaitteet sekä vialliset tai loppuun käytetyt akut/paristot on kerättävä erikseen ja toimitettava ympäristöystävälliseen kierrätykseen.

Sähkölaitteiden keräyspisteessä niiden valmistusmateriaalit lajitellaan erikseen, mikä edistää raaka-aineiden asianmukaista käsittelyä ja talteenottoa. Siten jätteiden kierrätyksellä suojellaan ihmisten terveyttä ja ympäristöä.



Oikeus teknisiin muutoksiin pidätetään.

Öryggisleiðbeiningar





Lesið allar öryggisviðvaranir og leiðbeiningar. Ef ekki er farið að öryggisupplýsingum og leiðbeiningum afkastar það valdið raflosti, eldi og/eða alvarlegum meiðslum.

Geyma skal allar öryggisupplýsingar og leiðbeiningar til síðari nota.

Þegar talað er um **rafhlöðu rafhjóls** í þessari notendahandbók er átt við allar upprunalegar Bosch-rafhlöður fyrir rafhjól.

- ▶ **Lesa og fylgja skal öryggisupplýsingum og leiðbeiningum í öllum notendahandbókum fyrir búnað rafhjólsins sem og í notendahandbók rafhjólsins.**
- ▶ **Hleðslutækið veitir ekki vörn gegn því að vatn komist inn.** Skal því eingöngu nota hleðslutækið á þurrum stöðum.



Halda verður hleðslutækinu frá regni og raka. Gæta þarf sérstaklega að vatni sem drýpur af rafhjólinu, t.d. vegna regns eða snjós. Ef vatn kemst inn í hleðslutæki er hætta á raflosti.

- ▶ **Aðeins skal hlaða litíumjónarafhlöður frá Bosch sem eru leyfðar til notkunar í rafhjólum. Rafhlöðuspennan verður að passa við hleðsluspennu hleðslutækisins.** Annars skapast eld- og sprengihætta.
- ▶ **Halda skal hleðslutækinu hreinu.** Óhreinindi geta valdið raflosti.
- ▶ **Forðast skal of mikið álag á innstunguna á hleðslutækinu og klóna**. Annars getur það orðið til þess að hleðslutækið verði ónothæft.
- ▶ **Fyrir hverja notkun skal yfirfara hleðslutækið, snúruna og klóna. Gæta skal þess að klóin og hleðslutengið séu þurr þegar byrjað er að hlaða. Ef vart verður við skemmdir skal ekki nota hleðslutækið. Ekki opna hleðslutækið.** Skemmdir á hleðslutækjum, snúrum og klóm auka hættu á raflosti.
- ▶ **Ekki skal nota hleðslutækið og rafhlöðu rafhjólsins á mjög eldfimu undirlagi (t.d. pappír eða tauefni) eða í eldfimu umhverfi.** Hitinn sem myndast í hleðslutækinu við hleðsluna getur skapað eldhættu.
- ▶ **Fara skal gætilega við að snerta hleðslutækið meðan á hleðslu stendur. Nota skal hlífðarhanska.** Hleðslutækið getur orðið mjög heitt, sérstaklega í heitu umhverfi.
- ▶ **Ef rafhlaða rafhjólsins skemmist eða er notuð með röngum hætti geta lofttegundir vikið út úr henni. Hleypa skal fersku lofti að og leita til læknis ef ástæða þykir til.** Lofttegundirnar geta valdið ertingu í öndunarfærum.
- ▶ **Ekki má skilja rafhlöðu rafhjólsins eftir í hleðslu án eftirlits.**
- ▶ **Börn yngri en 8 ára mega ekki nota hleðslutækið. Börn eldri en 8 ára og einstaklingar sem sökum líkamsgetu, skyngetu eða andlegrar getu eða sökum skorts á reynslu og þekkingu búa ekki yfir nægilegri færni til að nota hleðslutækið með öruggum hætti mega ekki nota hleðslutækið nema undir eftirliti eða með tilsögn aðila sem ber ábyrgð á þeim, að því gefnu að viðkomandi hafi skilning á þeim hættum sem því fylgja. Hafa skal eftirlit með börnum við notkun, þrif og viðhald á tækinu. Börn mega ekki leika sér með hleðslutækið.** Annars er hætta á að tækið sé notað með röngum hætti og meiðsl hljótist af.
- ▶ Neðan á hleðslutækinu er að finna tæknilegar upplýsingar á ensku (með númerið **(4)** á myndasíðunni) þar sem eftirfarandi kemur fram: Notist EINGÖNGU með litíumjónarafhlöðum frá BOSCH!

Lýsing á vöru og eiginleikum

Fyrirhuguð notkun

Til viðbótar við eiginleikana sem hér er lýst getur einnig hvenær sem er verið að gerðar séu breytingar á hugbúnaði til að lagfæra villur og breyta eiginleikum.

Hleðslutækin fyrir rafhjól frá Bosch eru eingöngu ætluð til að hlaða rafhlöður rafhjóla frá Bosch og ekki má nota þau í öðrum tilgangi.

Hlutar á mynd

Númeraröð hluta á myndum miðast við hvernig þeir koma fram á myndunum fremst í handbókinni.

Allt eftir útbúnaði rafhjólsins getur sumt af því sem kemur fram í þessari notendahandbók verið frábrugðið því sem er að finna á hjólinu.

(1) Hleðslutæki
(2) Innstunga á hleðslutæki
(3) Kló fyrir hleðslutæki
(4) Öryggisleiðbeiningar fyrir hleðslutæki
(5) Hleðslukló
(6) Innstunga fyrir hleðslukló
(7) Lok á hleðslutengi
(8) Bögglabera-rafhlaða
(9) Notkunar- og hleðsluvísir fyrir rafhlöðu
(10) Hnappur til að kveikja og slökkva á rafhlöðu
(11) Venjuleg rafhlaða

Tæknilegar upplýsingar

Hleðslutæki		Standard Charger (36–4/230)	Compact Charger (36–2/100-230)	Fast Charger (36–6/230)
Vörukóði		BCS220	BCS230	BCS250
Málspenna	V	207–264	90–264	207–264
Tíðni	Hz	47–63	47–63	47–63
Hleðsluspenna rafhlöðu	V	36	36	36
Hleðslustraumur (hám.)	A	4	2	6 [A)]
Hleðslutími				
– PowerPack 300, u.þ.b.	klst.	2,5	5	2,5
– PowerPack 400, u.þ.b.	klst.	3,5	6,5	2,5
– PowerPack 500, u.þ.b.	klst.	4,5	7,5	3
Notkunarhitastig	°C	0 … +40	0 … +40	0 … +40
Geymsluhitastig	°C	+10 … +40	+10 … +40	+10 … +40
Þyngd, u.þ.b.	kg	0,8	0,6	1,0
Varnarflokkur		IP40	IP40	IP40

A) Á PowerPack 300 og rafhlöðum í línunni Classic+ er hleðslustraumur takmarkaður við 4 A.

Upplýsingarnar eiga við fyrir málspennu [U] upp á 230 V. Ef um aðra spennu er að ræða og í útfærslum fyrir tiltekin lönd geta upplýsingarnar verið frábrugðnar.

Notkun

Búnaðurinn tekinn í notkun

Hleðslutækið tengt við rafmagn (sjá mynd A)

▶ **Gæta skal að veituspennunni!** Spenna aflgjafans verður að vera í samræmi við það sem kemur fram á upplýsingaplötu hleðslutækisins.

Stingdu klónni **(3)** á rafmagnssnúrunni í innstunguna **(2)** á hleðslutækinu.

Stingdu rafmagnssnúrunni (fer eftir landi) í samband við rafmagn.

Hleðsla á rafhlöðu sem tekin hefur verið úr rafhjóli (sjá mynd B)

Slökktu á rafhlöðunni og taktu hana úr festingunni á rafhjólinu. Hvað þetta varðar skal lesa notendahandbók rafhlöðunnar og fara eftir því sem þar kemur fram.

▶ **Ekki má setja rafhlöðu rafhjólsins niður á óhreina fleti.** Forðast skal að bleyta og óhreinindi á borð við sand eða mold komist inn í hleðslutengið og á tengi.

Stingdu hleðslukló **(5)** hleðslutækisins í hleðslutengið **(6)** á rafhlöðunni.

Rafhlaða hlaðin á rafhjóli (sjá myndir C og D)

Slökktu á rafhlöðunni. Hreinsaðu lokið yfir hleðslutenginu **(7)**. Forðast skal að bleyta og óhreinindi á borð við sand eða mold komist inn í hleðslutengið og á tengi. Taktu lokið frá hleðslutenginu **(7)** og stingdu hleðsluklónni **(5)** í hleðslutengið **(6)**.

▶ **Hleðslutækið hitnar meðan á hleðslu stendur og af því getur stafað eldhætta. Þegar rafhlöður eru hlaðnar á rafhjólinu verða þær að vera þurrar og á eldtraustum stað.** Hvað þetta varðar skal lesa notendahandbók rafhlöðunnar og fara eftir því sem þar kemur fram.

Hleðsla þegar notaðar eru tvær rafhlöður á rafhjólinu

Ef tvær rafhlöður eru á rafhjólinu er hægt að hlaða báðar rafhlöðurnar með tenginu sem er ekki lokað. Fyrst eru báðar rafhlöðurnar hlaðnar upp í u.þ.b. 80–90% hvor á eftir annarri og síðan eru báðar rafhlöðurnar hlaðnar að fullu samhliða (ljósdíóðurnar á báðum rafhlöðum blikka).

Meðan á notkun stendur afhlaðast rafhlöðurnar til skiptis.

Hægt er að hlaða hvora rafhlöðuna fyrir sig með því að taka þær úr festingunum.

Hleðsla

Byrjað er að hlaða um leið og búið er að tengja hleðslutækið við rafmagn og við rafhlöðuna eða hleðslutengið á rafhjólinu.

Athugaðu: Ekki er hægt að hlaða nema að hitastig rafhlöðunnar sé innan leyfilegra marka fyrir hleðslu.

Athugaðu: Slökkt er á drifeiningunni meðan á hleðslu stendur.

Hægt er að hlaða rafhlöðu rafhjólsins bæði með og án hjólatölvu. Ef hjólatölva er ekki fyrir hendi er hægt að fylgjast með hleðslunni á hleðsluvísinum á rafhlöðunni.

Þegar hjólatölva er tengd birtist samsvarandi tilkynning.

Hleðslustaðan er gefin til kynna með hleðsluvísinum **(9)** á rafhlöðunni og með strikunum á hjólatölvunni.

Meðan á hleðslu stendur loga ljósdíóður hleðsluvísisins **(9)** á rafhlöðunni. Hver ljósdíóða sem logar samsvarar u.þ.b. 20% hleðslu. Blikkandi ljósdíóða gefur til kynna að verið er að hlaða næstu 20%.

Þegar rafhlaðan er fullhlaðin slokknar á ljósdíóðunum og slökkt er á hjólatölvunni. Hleðslunni er lokið. Hægt er að ýta á

hnappinn til að kveikja/slökkva **(10)** á rafhlöðunni til að sýna hleðslustöðuna í **3** sekúndur.

Taka skal hleðslutækið úr sambandi við rafmagn og taka rafhlöðu rafhjólsins eða rafhjólið úr sambandi við hleðslutækið.

Rafhjólið og rafhlaða rafhjólsins slökkva sjálfkrafa á sér þegar búið er að taka úr sambandi við hleðslutækið.

Athugaðu: Þegar búið er að hlaða rafhlöðuna á rafhjólinu skal loka hleðslutenginu **(6)** vandlega með lokinu **(7)** til að koma í veg fyrir að óhreinindi eða vatn geti borist inn í það.

Ef hleðslutækið er ekki tekið úr sambandi við rafhlöðuna að lokinni hleðslu kveikir það aftur á sér eftir nokkrar klukkustundir, athugar hleðsluna á rafhlöðunni og byrjar aftur að hlaða ef þess þarf.

Villur – orsakir og úrræði

Orsök	Úrræði
 Rafhlaðan er í ólagi	**Tvær ljósdíóður blikka á rafhlöðunni.** Snúðu þér til viðurkennds verkstæðis.
 Rafhlaðan er of heit eða of köld	**Þrjár ljósdíóður blikka á rafhlöðunni.** Taktu rafhlöðuna úr sambandi við hleðslutækið þar til hitastigið er innan leyfilegra marka fyrir hleðslu. Ekki tengja rafhlöðuna aftur við hleðslutækið fyrr en hitastig hennar er aftur innan leyfilegra marka fyrir hleðslu.
 Hleðslutækið hleður ekki.	**Ljósdíóða á rafhlöðunni blikkar.** Snúðu þér til viðurkennds verkstæðis.
 Hleðslutækið hleður ekki.	**Engin ljósdíóða blikkar (allt eftir hleðslustöðu rafhlöðunnar loga ein eða fleiri ljósdíóður).** Snúðu þér til viðurkennds verkstæðis.
Ekki er hægt að hlaða (engar upplýsingar á rafhlöðunni)	
Klónni hefur ekki verið stungið rétt í samband	Athugaðu allar tengingar.
Snertur á rafhlöðu óhreinar	Hreinsaðu snerturnar á rafhlöðunni varlega.
Innstunga, snúra eða hleðslutæki í ólagi	Athugaðu veituspennuna og láttu skoða hleðslutækið á viðurkenndu verkstæði.
Rafhlaðan er í ólagi	Snúðu þér til viðurkennds verkstæðis.

Viðhald og þjónusta

Viðhald og þrif

Ef hleðslutækið bilar skaltu snúa þér til viðurkennds verkstæðis.

Þrífa skal hleðslutækið með þurrum klút.

Notendaþjónusta og ráðleggingar um notkun

Ef óskað er upplýsinga um rafhjólið og íhluti þess skal snúa sér til viðurkennds verkstæðis.

Finna má samskiptaupplýsingar fyrir viðurkennd verkstæði á vefsíðunni www.bosch-ebike.com.

Frekari upplýsingar

Nánari upplýsingar og myndbönd um hluta rafhjólsins og virkni þeirra er að finna í Bosch eBike Help Center.

Förgun og framleiðsluefni

Nálgast má upplýsingar um framleiðsluefni á eftirfarandi vefslóð: www.bosch-ebike.com/en/material-compliance.

Ekki má fleygja rafhjólum og íhlutum þeirra með venjulegu heimilissorpi!

Hægt er að skila tækinu til söluaðila ef hann býður upp á slíkt eða ber lagaleg skylda til þess. Fara skal eftir gildandi lögum og reglum hvað þetta varðar.



Skila skal einstaka íhlutum rafhjólsins, aukabúnaði og umbúðum til endurvinnslu með umhverfisvænum hætti.

Notandi skal sjálfur ganga úr skugga um að engar persónuupplýsingar séu lengur fyrir hendi á þessum íhlutum rafhjólsins.

Ef hægt er að taka rafhlöður úr íhlutum rafhjólsins án þess að eyðileggja þær skal taka þær úr og skila þeim til sérstakrar söfnunarstöðvar fyrir rafhlöður áður en íhlutunum er fargað.



Samkvæmt reglugerð (ESB) 2023/1542 verður að flokka úr sér gengin raftæki og bilaðar eða úr sér gengnar rafhlöður/hleðslurafhlöður sérstaklega og skila þeim til endurvinnslu með umhverfisvænum hætti.

Með því að flokka raftækin sérstaklega er stuðlað að því að hægt sé að meðhöndla þau og endurnýta hráefni með viðeigandi hætti og vernda þannig heilsu manna og umhverfið.



Breytingar áskildar.

Υποδείξεις ασφαλείας




Διαβάστε όλες τις υποδείξεις ασφαλείας και τις οδηγίες. Η μη τήρηση των υποδείξεων ασφαλείας και των οδηγιών μπορεί να προκαλέσει ηλεκτροπληξία, πυρκαγιά και/ή σοβαρούς τραυματισμούς.

Φυλάξτε όλες τις υποδείξεις ασφαλείας και τις οδηγίες για μελλοντική χρήση.

Ο χρησιμοποιούμενος σε αυτές τις οδηγίες λειτουργίας όρος **μπαταρία eBike** αναφέρεται σε όλες τις γνήσιες μπαταρίες eBike Bosch.

- ▶ **Διαβάστε και προσέξτε τις υποδείξεις ασφαλείας και τις οδηγίες σε όλες τις οδηγίες λειτουργίας των εξαρτημάτων του eBike καθώς και τις οδηγίες λειτουργίας του eBike σας.**
- ▶ **Ο φορτιστής δεν προσφέρει καμία προστασία από τη διείσδυση νερού.** Γι' αυτό λειτουργείτε τον φορτιστή μόνο σε στεγνούς χώρους.



Κρατάτε τον φορτιστή οπωσδήποτε μακριά από τη βροχή ή την υγρασία. Προσέξτε ιδιαίτερα το νερό που τυχόν στάζει από το eBike σας, π.χ. από βροχή ή χιόνι. Σε περίπτωση διείσδυσης νερού σε έναν φορτιστή υπάρχει κίνδυνος ηλεκτροπληξίας.

- ▶ **Φορτίζετε μόνο τις εγκεκριμένες για eBike μπαταρίες ιόντων λιθίου Bosch. Η τάση της μπαταρίας πρέπει να ταιριάζει με την τάση φόρτισης μπαταρίας του φορτιστή.** Διαφορετικά υπάρχει κίνδυνος πυρκαγιάς και έκρηξης.
- ▶ **Διατηρείτε τον φορτιστή καθαρό.** Με τη ρύπανση υπάρχει ο κίνδυνος ηλεκτροπληξίας.
- ▶ **Αποφύγετε την υπερβολική πίεση στην υποδοχή της συσκευής και στο φις της συσκευής**. Ο φορτιστής μπορεί έτσι να καταστεί άχρηστος.
- ▶ **Πριν από κάθε χρήση ελέγχετε τον φορτιστή, το καλώδιο και το φις. Προσέξτε, να είναι το φις και η υποδοχή φόρτισης στεγνά, όταν ξεκινά η φόρτιση. Μη χρησιμοποιείτε τον φορτιστή, εφόσον διαπιστώσετε ζημιές. Μην ανοίξετε τον φορτιστή.** Τυχόν χαλασμένοι φορτιστές, χαλασμένα καλώδια και φις αυξάνουν τον κίνδυνο μιας ηλεκτροπληξίας.
- ▶ **Μη λειτουργείτε τον φορτιστή και την μπαταρία eBike πάνω σε εύφλεκτο υπόστρωμα (π.χ. χαρτί, υφάσματα κλπ.) ή σε εύφλεκτο περιβάλλον.** Λόγω της δημιουργούμενης κατά τη φόρτιση θέρμανσης του φορτιστή υπάρχει κίνδυνος πυρκαγιάς.
- ▶ **Να είστε προσεκτικοί, όταν αγγίζετε τον φορτιστή κατά τη διάρκεια της διαδικασίας της φόρτισης. Φοράτε προστατευτικά γάντια.** Ο φορτιστής μπορεί να θερμανθεί πάρα πολύ ιδιαίτερα σε περίπτωση υψηλών θερμοκρασιών περιβάλλοντος.
- ▶ **Σε περίπτωση ζημιάς ή ακατάλληλης χρήσης της μπαταρίας eBike μπορεί να εξέλθουν αναθυμιάσεις. Αφήστε να μπει φρέσκος αέρας και αναζητήστε ιατρική βοήθεια, σε περίπτωση που έχετε ενοχλήσεις.** Οι αναθυμιάσεις μπορεί να ερεθίσουν τις αναπνευστικές οδούς.
- ▶ **Η μπαταρία eBike δεν επιτρέπεται να φορτιστεί χωρίς επίβλεψη.**
- ▶ **Παιδιά κάτω των 8 ετών δεν επιτρέπεται να χρησιμοποιούν τον φορτιστή. Παιδιά από 8 ετών και άτομα, τα οποία λόγω των φυσικών, αισθητήριων ή διανοητικών ικανοτήτων τους ή λόγω απειρίας ή άγνοιας δεν είναι σε θέση, να χειριστούν με ασφάλεια τον φορτιστή, επιτρέπεται να χρησιμοποιήσουν τον φορτιστή μόνο υπό την επίβλεψη ή την καθοδήγηση από ένα υπεύθυνο άτομο, εφόσον εξασφαλίζεται, ότι κατανοούν τους εμπεριεχομένους εδώ κινδύνους. Επιβλέπετε τα παιδιά κατά τη χρήση, τον καθαρισμό και τη συντήρηση. Τα παιδιά δεν επιτρέπεται να παίζουν με τον φορτιστή.** Διαφορετικά υπάρχει κίνδυνος λανθασμένου χειρισμού και τραυματισμού.
- ▶ Στην κάτω πλευρά του φορτιστή βρίσκονται πληροφορίες για τα τεχνικά στοιχεία στην αγγλική γλώσσα (στην παράσταση στη σελίδα γραφικών χαρακτηρίζεται με τον αριθμό **(4)**) και με το ακόλουθο περιεχόμενο: Χρήση ΜΟΝΟ με μπαταρίες ιόντων λιθίου BOSCH!

Περιγραφή προϊόντος και ισχύος

Χρήση σύμφωνα με τον προορισμό

Εκτός από τις λειτουργίες που εμφανίζονται εδώ, μπορεί οποτεδήποτε να εισαχθούν αλλαγές λογισμικού για τη διόρθωση σφαλμάτων και αλλαγές λειτουργιών.

Οι φορτιστές eBike της Bosch προορίζονται αποκλειστικά για τη φόρτιση των μπαταριών eBike της Bosch και δεν επιτρέπεται να χρησιμοποιηθούν για άλλους σκοπούς.

Απεικονιζόμενα στοιχεία

Η απαρίθμηση των εικονιζομένων εξαρτημάτων αναφέρεται στην παράσταση στις σελίδες γραφικών στην αρχή του εγχειριδίου οδηγιών.

Ορισμένες παραστάσεις σε αυτές τις οδηγίες λειτουργίας, ανάλογα με τον εξοπλισμό του eBikes σας, μπορεί να διαφέρουν λίγο από την πραγματική κατάσταση.

(1) Φορτιστής
(2) Υποδοχή συσκευής
(3) Βύσμα
(4) Υποδείξεις ασφαλείας φορτιστή
(5) Φις φόρτισης
(6) Υποδοχή για φις φόρτισης
(7) Κάλυμμα της υποδοχής φόρτισης
(8) Μπαταρία στη σχάρα αποσκευών
(9) Ένδειξη λειτουργίας και κατάστασης φόρτισης της μπαταρίας eBike
(10) Πλήκτρο On/Off της μπαταρίας eBike
(11) Στάνταρ μπαταρία

Τεχνικά στοιχεία

Φορτιστής		Standard Charger (36-4/230)	Compact Charger (36-2/100-230)	Fast Charger (36-6/230)
Κωδικός προϊόντος		BCS220	BCS230	BCS250
Ονομαστική τάση	V	207–264	90–264	207–264
Συχνότητα	Hz	47–63	47–63	47–63
Τάση φόρτισης της μπαταρίας	V	36	36	36
Ρεύμα φόρτισης (μέγ.)	A	4	2	6 [A)]
Χρόνος φόρτισης				
– PowerPack 300, περ.	h	2,5	5	2,5
– PowerPack 400, περ.	h	3,5	6,5	2,5
– PowerPack 500, περ.	h	4,5	7,5	3
Θερμοκρασία λειτουργίας	°C	0 … +40	0 … +40	0 … +40
Θερμοκρασία αποθήκευσης	°C	+10 … +40	+10 … +40	+10 … +40
Βάρος, περ.	kg	0,8	0,6	1,0
Βαθμός προστασίας		IP40	IP40	IP40

A) Το ρεύμα φόρτισης στο PowerPack 300 καθώς και στις μπαταρίες της Classic+ Line περιορίζεται στα 4 A.

Τα στοιχεία ισχύουν για μια ονομαστική τάση [U] 230 V. Σε περίπτωση που υπάρχουν αποκλίνουσες τάσεις και στις ειδικές για κάθε χώρα εκδόσεις αυτά τα στοιχεία μπορεί να διαφέρουν.

Λειτουργία

Θέση σε λειτουργία

Σύνδεση φορτιστή στο δίκτυο του ρεύματος (βλέπε εικόνα A)

▶ **Προσέχετε στην τάση δικτύου!** Η τάση τις πηγής ρεύματος πρέπει να ανταποκρίνεται πλήρως στα στοιχεία που αναγράφονται στην πινακίδα κατασκευαστή του φορτιστή.

Συνδέστε το φις **(3)** του καλωδίου σύνδεσης της συσκευής στο ρεύμα στην υποδοχή της συσκευής **(2)** στον φορτιστή.

Συνδέστε το καλώδιο σύνδεσης στο ρεύμα (ειδικό για κάθε χώρα) στο δίκτυο του ρεύματος.

Φόρτιση της αφαιρεμένης μπαταρίας (βλέπε εικόνα B)

Απενεργοποιήστε την μπαταρία eBike και αφαιρέστε την από το στήριγμα στο eBike. Διαβάστε και προσέξτε εδώ τις οδηγίες λειτουργίας της μπαταρίας eBike.

▶ **Τοποθετήστε την μπαταρία eBike μόνο πάνω σε μια καθαρή επιφάνεια.** Αποφύγετε την υγρασία και τη ρύπανση ιδιαίτερα της υποδοχής φόρτισης και των επαφών, π.χ. με άμμο ή χώμα.

Συνδέστε το φις φόρτισης **(5)** του φορτιστή στην υποδοχή φόρτισης **(6)** στην μπαταρία eBike.

Φόρτιση της μπαταρίας eBike στο eBike (βλέπε εικόνες C και D)

Απενεργοποιήστε την μπαταρία eBike. Καθαρίστε το κάλυμμα της υποδοχής φόρτισης **(7)**. Αποφύγετε την υγρασία και τη ρύπανση ιδιαίτερα της υποδοχής φόρτισης και των επαφών, π.χ. με άμμο ή χώμα. Σηκώστε το κάλυμμα της υποδοχής φόρτισης **(7)** και συνδέστε το φις φόρτισης **(5)** στην υποδοχή φόρτισης **(6)**.

▶ **Λόγω της θέρμανσης του φορτιστή κατά τη φόρτιση υπάρχει κίνδυνος πυρκαγιάς. Φορτίζετε τις μπαταρίες eBike στο eBike μόνο σε στεγνή κατάσταση και σε πυρασφαλή θέση.** Διαβάστε και προσέξτε εδώ τις οδηγίες λειτουργίας της μπαταρίας eBike.

Διαδικασία φόρτισης σε περίπτωση δύο τοποθετημένων μπαταριών eBike

Όταν σε ένα eBike είναι τοποθετημένες δύο μπαταρίες eBike, τότε μπορούν και οι δύο μπαταρίες eBike να φορτιστούν μέσω της μη σφραγισμένης σύνδεσης. Πρώτα φορτίζονται οι δύο μπαταρίες eBike η μια μετά την άλλη μέχρι περίπου 80–90 %, στη συνέχεια φορτίζονται πλήρως οι δύο μπαταρίες eBike παράλληλα (τα LED των δύο μπαταριών αναβοσβήνουν).

Κατά τη διάρκεια της λειτουργίας αποφορτίζονται οι δύο μπαταρίες eBike εναλλάξ.

Όταν αφαιρέσετε τις μπαταρίες eBike από τα στηρίγματα, μπορείτε να φορτίσετε κάθε μπαταρία eBike ξεχωριστά.

Διαδικασία φόρτισης

Η διαδικασία της φόρτισης αρχίζει, μόλις ο φορτιστής συνδεθεί με την μπαταρία eBike ή την υποδοχή φόρτισης στο eBike και στο δίκτυο του ρεύματος.

Υπόδειξη: Η διαδικασία της φόρτισης είναι δυνατή μόνο, όταν η θερμοκρασία της μπαταρίας eBike βρίσκεται στην επιτρεπτή περιοχή θερμοκρασίας φόρτισης.

Υπόδειξη: Κατά τη διάρκεια της διαδικασία της φόρτισης απενεργοποιείται η μονάδα κίνησης.

Η φόρτιση της μπαταρίας eBike είναι δυνατή με και χωρίς υπολογιστή οχήματος. Χωρίς υπολογιστή οχήματος μπορείτε να παρακολουθήσετε τη διαδικασία φόρτισης στην ένδειξη της κατάστασης φόρτισης της μπαταρίας eBike.

Σε περίπτωση συνδεδεμένου υπολογιστή οχήματος εμφανίζεται ένα αντίστοιχο μήνυμα.

Η κατάσταση φόρτισης εμφανίζεται με την ένδειξη της κατάστασης φόρτισης **(9)** στην μπαταρία eBike και με τη δοκό στον υπολογιστή οχήματος.

Κατά τη διάρκεια της διαδικασίας φόρτισης ανάβουν τα LED της ένδειξης της κατάστασης φόρτισης **(9)** στην μπαταρία eBike. Κάθε συνεχώς αναμμένο LED αντιστοιχεί περίπου σε 20 % χωρητικότητα φορτίου. Το αναβοσβήνον LED δείχνει το φορτίο του επόμενου 20 %.

Όταν η μπαταρία eBike είναι εντελώς φορτισμένη, σβήνουν αμέσως τα LED και ο υπολογιστής οχήματος απενεργοποιείται. Η διαδικασία της φόρτισης τερματίζεται. Πατώντας το πλήκτρο On/Off **(10)** στην μπαταρία eBike μπορεί να εμφανιστεί η κατάσταση φόρτισης για **3** δευτερόλεπτα.

Αποσυνδέστε τον φορτιστή από δίκτυο του ρεύματος και την μπαταρία eBike ή την μπαταρία eBike από τον φορτιστή.

Το eBike και μπαταρία eBike απενεργοποιούνται μετά την αποσύνδεση από τον φορτιστή αυτόματα.

Υπόδειξη: Σε περίπτωση που έχετε φορτίσει στο eBike , μετά τη διαδικασία της φόρτισης κλείστε προσεκτικά την υποδοχή φόρτισης **(6)** με το κάλυμμα **(7)**, για να μην μπορεί να εισχωρήσει καθόλου ρύπανση ή νερό.

Σε περίπτωση που ο φορτιστής μετά τη φόρτιση δεν αποσυνδεθεί από την μπαταρία eBike, ενεργοποιείται ο φορτιστής μετά από μερικές ώρες ξανά, ελέγχει την κατάσταση φόρτισης της μπαταρίας eBike και αρχίζει ενδεχομένως ξανά με τη διαδικασία φόρτισης.

Σφάλματα – Αιτίες και αντιμετώπιση

Αιτία	Αντιμετώπιση
 Μπαταρία eBike ελαττωματική	**Δύο LED αναβοσβήνουν στην μπαταρία eBike.** Αποταθείτε σε ένα εξειδικευμένο συνεργείο.
 Πολύ ζεστή ή πολύ κρύα μπαταρία eBike	**Τρία LED αναβοσβήνουν στην μπαταρία eBike.** Αποσυνδέστε την μπαταρία eBike από τον φορτιστή, μέχρι να επιτευχθεί η περιοχή της θερμοκρασίας φόρτισης. Συνδέστε την μπαταρία eBike ξανά στον φορτιστή, αφού πρώτα φθάσει στην επιτρεπτή θερμοκρασία φόρτισης.
 Ο φορτιστής δε φορτίζει.	**Ένα LED στην μπαταρία eBike αναβοσβήνει.** Αποταθείτε σε ένα εξειδικευμένο συνεργείο.
 Ο φορτιστής δε φορτίζει.	**Δεν αναβοσβήνει κανένα LED (ανάλογα με την κατάσταση φόρτισης της μπαταρίας eBike ανάβουν συνεχώς ένα ή περισσότερα LED).** Αποταθείτε σε ένα εξειδικευμένο συνεργείο.
Καμία δυνατή διαδικασία φόρτισης (καμία ένδειξη στην μπαταρία eBike)	
Το φις δεν είναι σωστά συνδεδεμένο	Ελέγξτε όλες τις βυσματούμενες συνδέσεις.
Οι επαφές στην μπαταρία eBike είναι λερωμένες	Καθαρίστε προσεκτικά τις επαφές στην μπαταρία eBike.
Πρίζα, καλώδιο ή φορτιστής ελαττωματικός	Ελέγξτε την τάση δικτύου, αναθέστε τον έλεγχο του φορτιστή σε ένα εξειδικευμένο συνεργείο.
Μπαταρία eBike ελαττωματική	Αποταθείτε σε ένα εξειδικευμένο συνεργείο.

Συντήρηση και Service

Συντήρηση και καθαρισμός

Σε περίπτωση βλάβης του φορτιστή, απευθυνθείτε σε ένα εξειδικευμένο συνεργείο.

Καθαρίστε τον φορτιστή με ένα στεγνό πανί.

Εξυπηρέτηση πελατών και συμβουλές εφαρμογής

Για όλες τις ερωτήσεις σας σχετικά με το eBike και τα εξαρτήματά του, απευθυνθείτε σε ένα ειδικό συνεργείο.

Στοιχεία επικοινωνίας των ειδικών συνεργείων μπορείτε να βρείτε στην ιστοσελίδα www.bosch-ebike.com.

Περισσότερες πληροφορίες

Περαιτέρω πληροφορίες και βίντεο για τα εξαρτήματα του eBike και τις λειτουργίες τους θα βρείτε στο Bosch eBike Help Center.

Απόσυρση και υλικά σε προϊόντα

Στοιχεία για ουσίες σε προϊόντα μπορείτε να βρείτε στον ακόλουθο σύνδεσμο (link):
www.bosch-ebike.com/en/material-compliance.

Μην πετάτε το eBike και τα εξαρτήματά του στα οικιακά απορρίμματα!

Μια επιστροφή στο κατάστημα είναι δυνατή, εφόσον αυτό προσφέρει την επιστροφή οικειοθελώς ή είναι γι' αυτό νομικά υποχρεωμένο. Προσέξτε εδώ τους εθνικούς κανονισμούς.



Τα επιμέρους εξαρτήματα του eBike καθώς άλλα τυχόν εξαρτήματα και οι συσκευασίες πρέπει να παραδίδονται σε μια ανακύκλωση σύμφωνα με τους κανόνες προστασίας του περιβάλλοντος.

Βεβαιωθείτε εσείς οι ίδιοι, ότι δεν υπάρχουν πλέον προσωπικά δεδομένα σε αυτά τα εξαρτήματα του eBike.

Οι μπαταρίες, που μπορούν να αφαιρεθούν από τα εξαρτήματα του eBike χωρίς να γίνει ζημιά, πρέπει να αφαιρούνται πριν από την απόσυρση και να παραδίδονται στην ξεχωριστή συλλογή μπαταριών.



Σύμφωνα με τον Κανονισμό (ΕΕ) 2023/1542, οι άχρηστες ηλεκτρικές συσκευές και οι ελαττωματικές ή χρησιμοποιημένες επαναφορτιζόμενες μπαταρίες/μπαταρίες πρέπει να συλλέγονται χωριστά και να ανακυκλώνονται με τρόπο φιλικό προς το περιβάλλον.

Η χωριστή συλλογή ηλεκτρικών συσκευών χρησιμεύει για την εκ των προτέρων ταξινόμηση τους κατά είδος και υποστηρίζει τη σωστή επεξεργασία και επανάκτηση των πρώτων υλών, προστατεύοντας έτσι τους ανθρώπους και το περιβάλλον.



Με την επιφύλαξη αλλαγών.